地 積 計 算 簿

大字： 南浅田一丁目　　字：　　地番： 1-113-1

精度区分　甲二　　地目： 宅地

所有者：　　住所：

図面番号： Z⁵54-1

筆界未定：

一筆略図

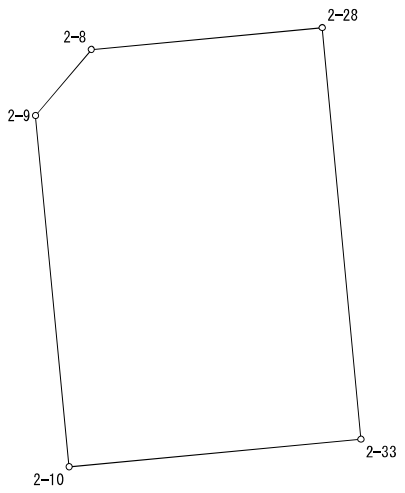

SCALE = 1 / 250

Ｎｏ．	図面番号	点番	点名	X	Y	距離	方向角
1	Z⁵54-1	2296	2-33	-144773.814	-70629.337	16.718	354-37-06
2		2295	2-28	-144757.170	-70630.905	9.381	264-37-57
3		1962	2-8	-144758.048	-70640.245	3.501	220-08-42
4		1963	2-9	-144760.724	-70642.502	14.269	174-32-35
5		2297	2-10	-144774.928	-70641.145	11.860	84-36-40
1		2296	2-33	-144773.814	-70629.337		

面積＝　195 .41
坪数＝　59 .11

地 積 計 算 簿

大字： 南浅田一丁目　　字：　　地番： 1-113-2

精度区分　甲二　　地目： 宅地

所有者：　　住所：

図面番号： Z⁵54-1

筆界未定：

一筆略図

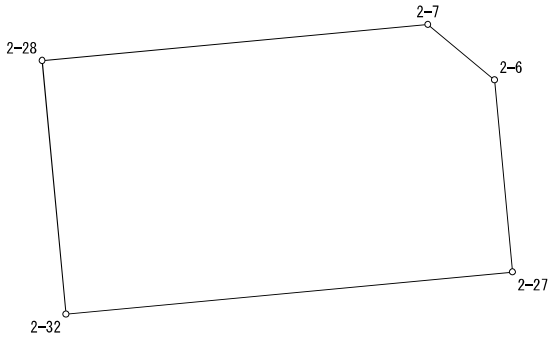

SCALE = 1 / 250

Ｎｏ．	図面番号	点番	点名	X	Y	距離	方向角
1	Z⁵54-1	2300	2-27	-144765.719	-70611.884	7.806	354-37-22
2		1975	2-6	-144757.947	-70612.616	3.503	309-47-20
3		1976	2-7	-144755.705	-70615.308	15.666	264-37-57
4		2295	2-28	-144757.170	-70630.905	10.298	174-37-06
5		2301	2-32	-144767.423	-70629.939	18.135	84-36-40
1		2300	2-27	-144765.719	-70611.884		

面積＝　183 .62
坪数＝　55 .54

地 積 計 算 簿

大字： 南浅田一丁目　　字：　　地番： 1-113-3

精度区分　甲二　　地目： 宅地

所有者：　　住所：

図面番号： Z⁵54-1

筆界未定：

一筆略図

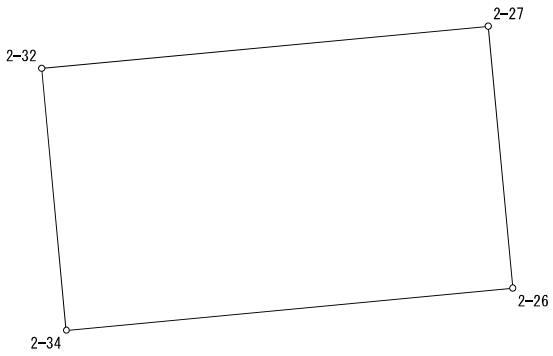

SCALE = 1 / 250

Ｎｏ．	図面番号	点番	点名	X	Y	距離	方向角
1	Z⁵54-1	2298	2-26	-144776.311	-70610.887	10.639	354-37-22
2		2300	2-27	-144765.719	-70611.884	18.135	264-36-40
3		2301	2-32	-144767.423	-70629.939	10.639	174-37-06
4		2299	2-34	-144778.015	-70628.941	18.134	84-36-40
1		2298	2-26	-144776.311	-70610.887		

面積＝　192 .93
坪数＝　58 .36

地 積 計 算 簿

大字： 南浅田一丁目　　字：　　地番： 1-113-4

精度区分　甲二　　地目： 宅地

所有者：　　住所：

図面番号： Z⁵54-1

筆界未定：

一筆略図

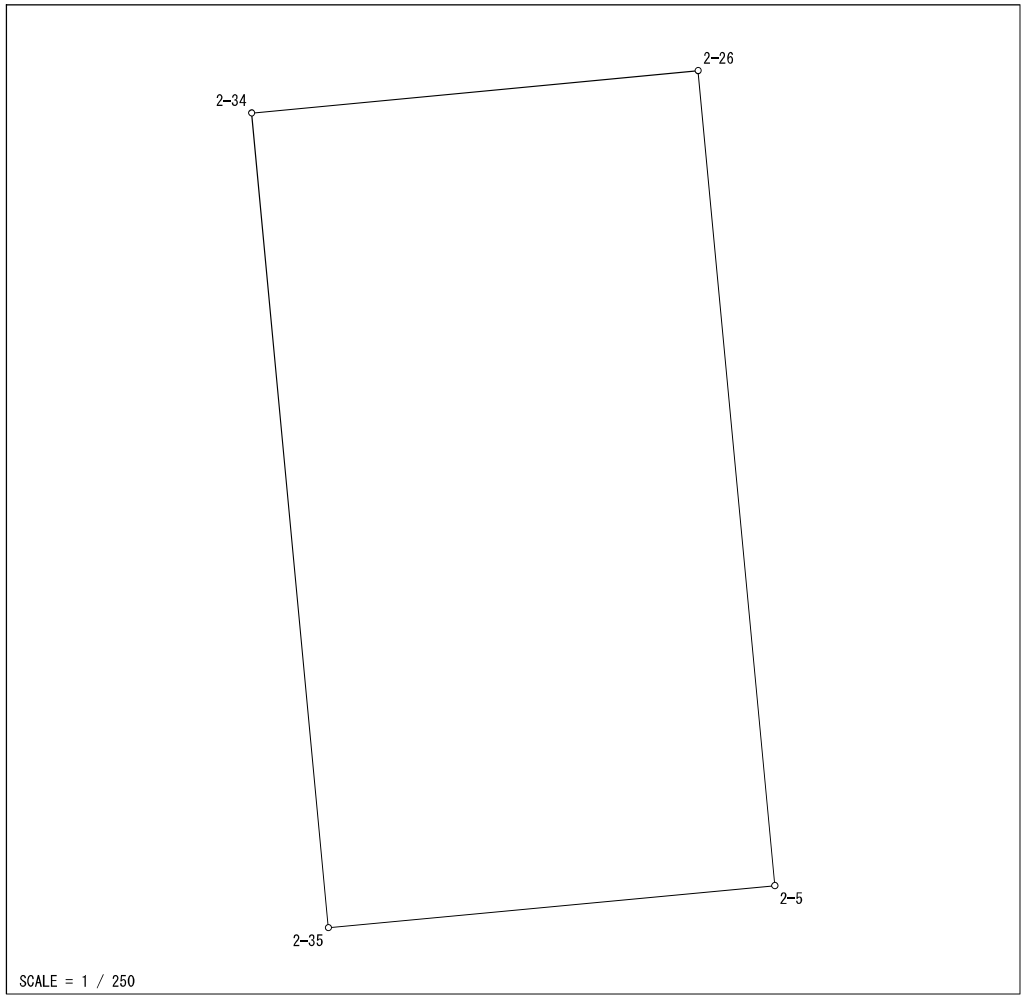

Ｎｏ．	図面番号	点番	点名	X	Y	距離	方向角
1	Z⁵54-1	2294	2-35	-144810.967	-70625.837	18.131	84-36-40
2		2292	2-5	-144809.264	-70607.786	33.099	354-37-22
3		2298	2-26	-144776.311	-70610.887	18.134	264-36-40
4		2299	2-34	-144778.015	-70628.941	33.098	174-37-06
1		2294	2-35	-144810.967	-70625.837		

面積＝　600 .16
坪数＝　181 .54

地 積 計 算 簿

大字： 南浅田一丁目　　字：　　地番： 1-113-5

精度区分　甲二　　地目： 宅地

所有者：　　住所：

図面番号： Z⁵54-1

筆界未定：

一筆略図

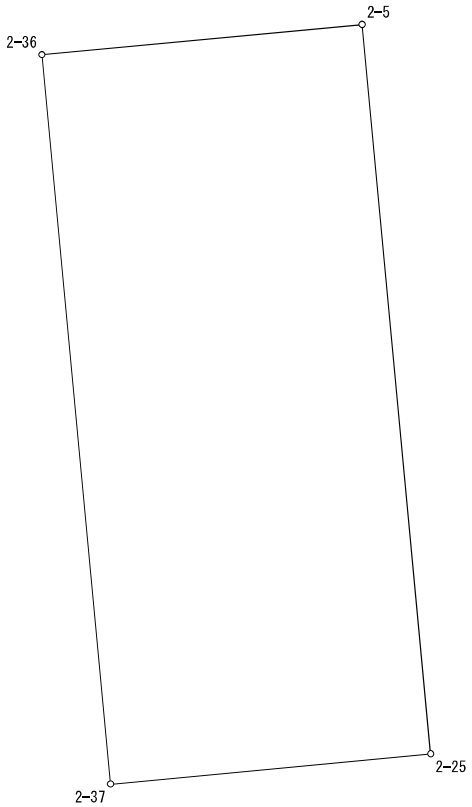

SCALE = 1 / 250

Ｎｏ．	図面番号	点番	点名	X	Y	距離	方向角
1	Z⁵54-1	2302	2-37	-144839.988	-70617.954	12.995	84-36-40
2		2290	2-25	-144838.767	-70605.016	29.633	354-38-12
3		2292	2-5	-144809.264	-70607.786	13.004	264-36-40
4		2303	2-36	-144810.485	-70620.733	29.634	174-37-06
1		2302	2-37	-144839.988	-70617.954		

面積＝　385 .23
坪数＝　116 .53

地 積 計 算 簿

大字： 南浅田一丁目　　字：　　地番： 1-113-6

精度区分　甲二　　地目： 宅地

所有者：　　住所：

図面番号： Z⁵54-1

筆界未定：

一筆略図

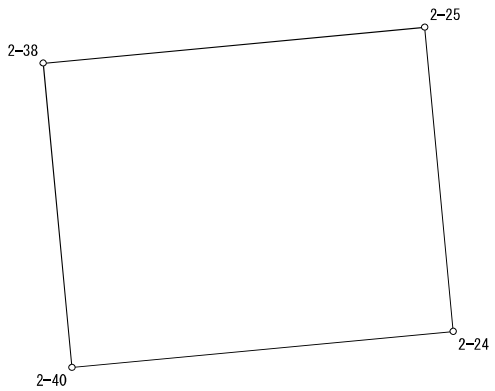

SCALE = 1 / 250

Ｎｏ．	図面番号	点番	点名	X	Y	距離	方向角
1	Z⁵54-1	2308	2-24	-144851.076	-70603.860	12.363	354-38-12
2		2290	2-25	-144838.767	-70605.016	15.496	264-36-40
3		2305	2-38	-144840.223	-70620.443	12.362	174-37-06
4		2309	2-40	-144852.531	-70619.284	15.492	84-36-40
1		2308	2-24	-144851.076	-70603.860		

面積＝　191 .54
坪数＝　57 .94

地 積 計 算 簿

大字： 南浅田一丁目　　字：　　地番： 1-113-7

精度区分　甲二　　地目： 宅地

所有者：　　住所：

図面番号： Z⁵54-1

筆界未定：

一筆略図

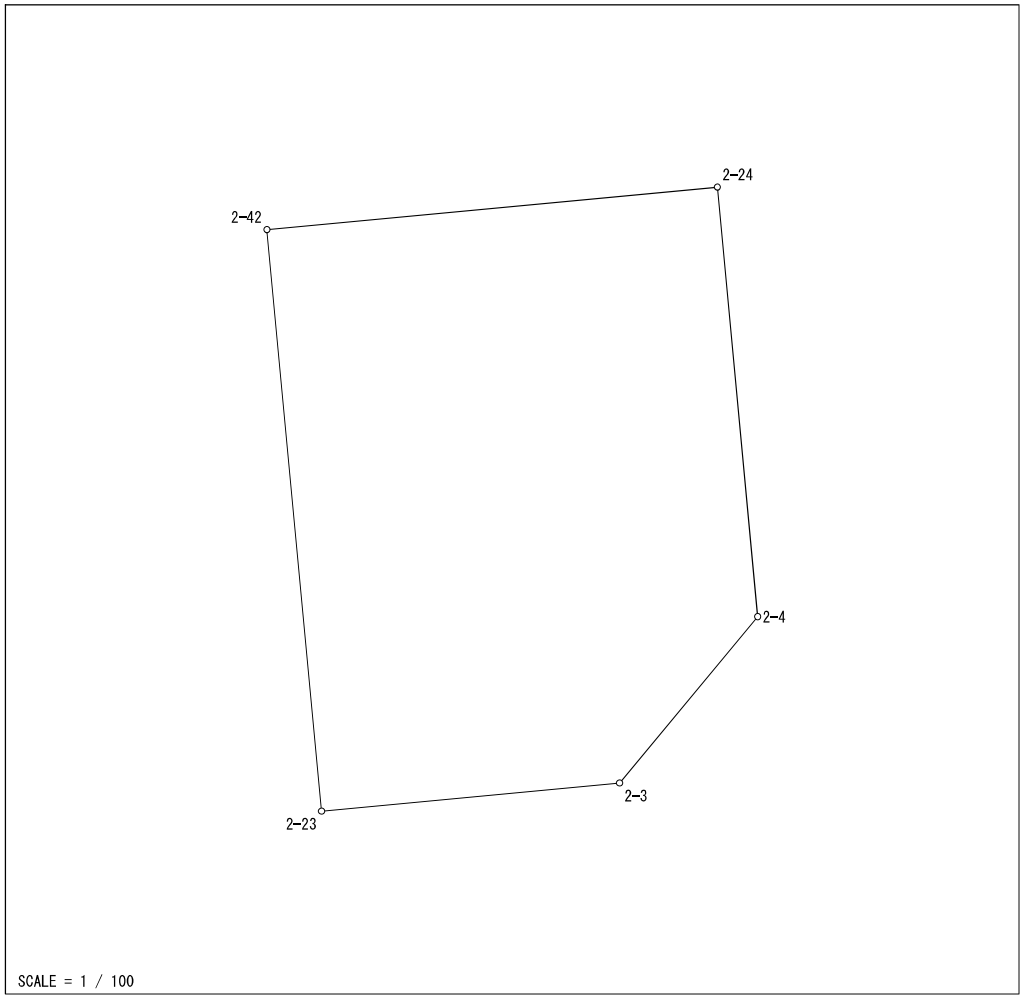

Ｎｏ．	図面番号	点番	点名	X	Y	距離	方向角
1	Z⁵54-1	2312	2-23	-144861.171	-70610.262	4.842	84-36-40
2		2023	2-3	-144860.716	-70605.441	3.498	39-40-32
3		2024	2-4	-144858.024	-70603.208	6.979	354-38-12
4		2308	2-24	-144851.076	-70603.860	7.320	264-36-40
5		2313	2-42	-144851.763	-70611.148	9.450	174-37-06
1		2312	2-23	-144861.171	-70610.262		

面積＝　66 .09
坪数＝　19 .99

地 積 計 算 簿

大字： 南浅田一丁目　　字：　　地番： 1-113-8

精度区分　甲二　　地目： 宅地

所有者：　　住所：

図面番号： Z⁵54-1

筆界未定：

一筆略図

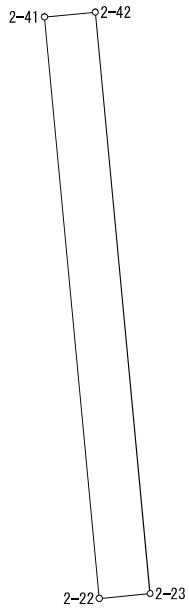

SCALE = 1 / 100

Ｎｏ．	図面番号	点番	点名	X	Y	距離	方向角
1	Z⁵54-1	2310	2-22	-144861.248	-70611.085	0.827	84-36-40
2		2312	2-23	-144861.171	-70610.262	9.450	354-37-06
3		2313	2-42	-144851.763	-70611.148	0.827	264-36-40
4		2311	2-41	-144851.841	-70611.971	9.449	174-37-06
1		2310	2-22	-144861.248	-70611.085		

面積＝　7.81
坪数＝　2.36

地 積 計 算 簿

大字： 南浅田一丁目　　字：　　地番： 1-113-9

精度区分　甲二　　地目： 宅地

所有者：　　住所：

図面番号： Z⁵54-1

筆界未定：

一筆略図

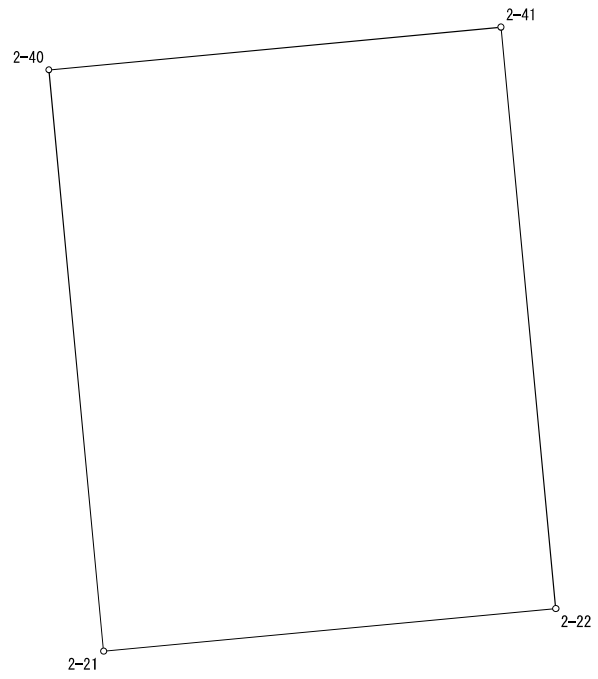

SCALE = 1 / 100

Ｎｏ．	図面番号	点番	点名	X	Y	距離	方向角
1	Z⁵54-1	2304	2-21	-144861.938	-70618.398	7.345	84-36-40
2		2310	2-22	-144861.248	-70611.085	9.449	354-37-06
3		2311	2-41	-144851.841	-70611.971	7.345	264-36-40
4		2309	2-40	-144852.531	-70619.284	9.449	174-37-06
1		2304	2-21	-144861.938	-70618.398		

面積＝　69 .40
坪数＝　20 .99

地 積 計 算 簿

大字： 南浅田一丁目　　字：　　地番： 1-113-10

精度区分　甲二　　地目： 宅地

所有者：　　住所：

図面番号： Z⁵54-1

筆界未定：

一筆略図

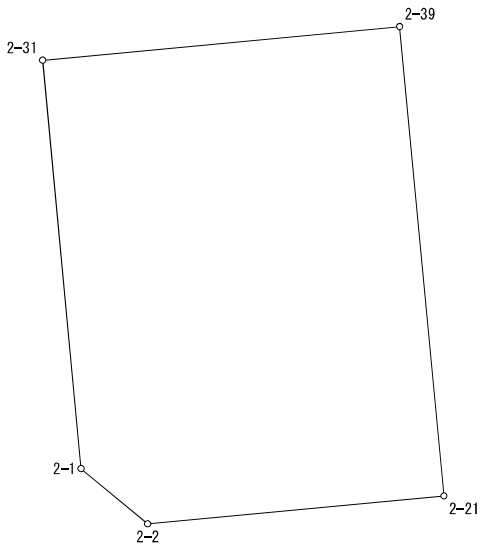

SCALE = 1 / 250

Ｎｏ．	図面番号	点番	点名	X	Y	距離	方向角
1	Z⁵54-1	2058	2-2	-144863.068	-70630.374	12.029	84-36-40
2		2304	2-21	-144861.938	-70618.398	19.067	354-37-06
3		2306	2-39	-144842.955	-70620.186	14.502	264-36-40
4		2307	2-31	-144844.317	-70634.624	16.592	174-37-51
5		2057	2-1	-144860.836	-70633.071	3.501	129-36-38
1		2058	2-2	-144863.068	-70630.374		

面積＝　273 .48
坪数＝　82 .72

地 積 計 算 簿

大字： 南浅田一丁目　　字：　　地番： 1-113-11

精度区分　甲二　　地目： 宅地

所有者：　　住所：

図面番号： Z⁵54-1

筆界未定：

一筆略図

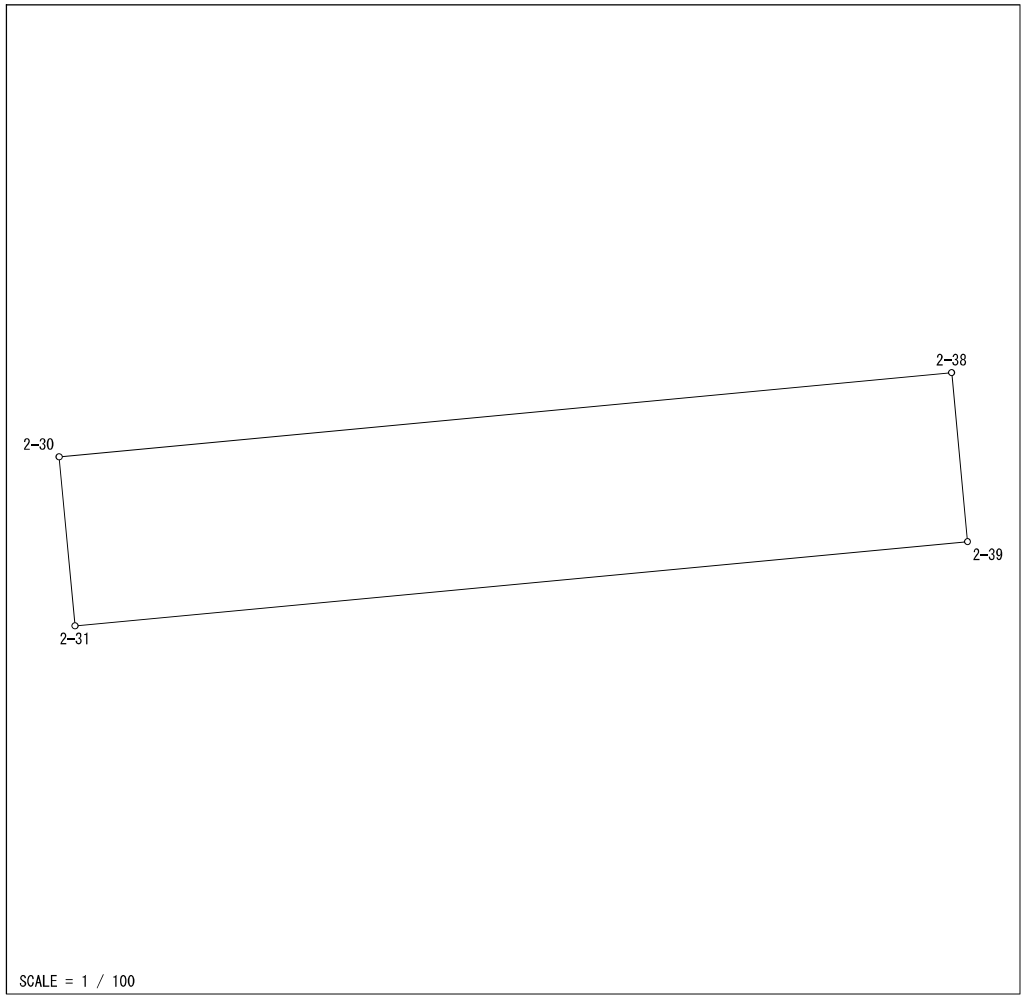

Ｎｏ．	図面番号	点番	点名	X	Y	距離	方向角
1	Z⁵54-1	2306	2-39	-144842.955	-70620.186	2.744	354-37-06
2		2305	2-38	-144840.223	-70620.443	14.501	264-36-40
3		2291	2-30	-144841.585	-70634.880	2.744	174-37-51
4		2307	2-31	-144844.317	-70634.624	14.502	84-36-40
1		2306	2-39	-144842.955	-70620.186		

面積＝　39 .79
坪数＝　12 .03

地 積 計 算 簿

大字： 南浅田一丁目　　字：　　地番： 1-113-12

精度区分　甲二　　地目： 宅地

所有者：　　住所：

図面番号： Z⁵54-1

筆界未定：

一筆略図

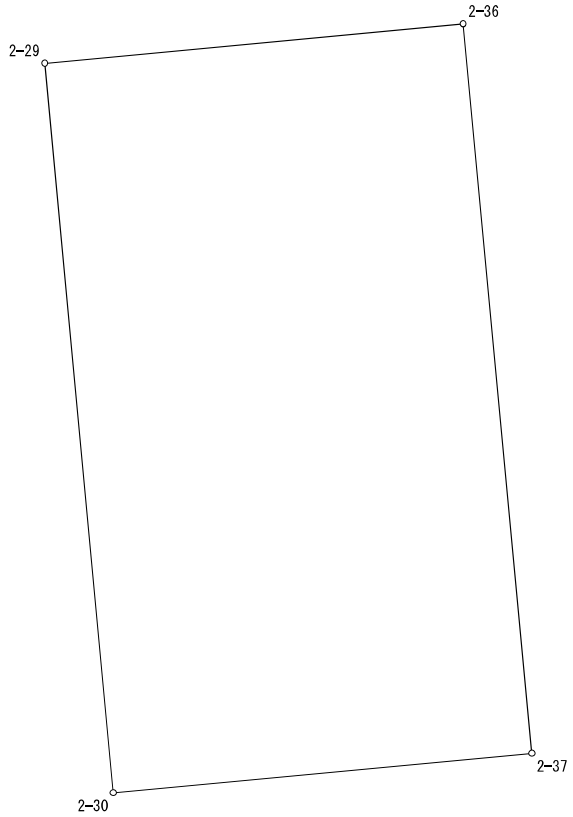

SCALE = 1 / 250

Ｎｏ．	図面番号	点番	点名	X	Y	距離	方向角
1	Z⁵54-1	2291	2-30	-144841.585	-70634.880	17.001	84-36-40
2		2302	2-37	-144839.988	-70617.954	29.634	354-37-06
3		2303	2-36	-144810.485	-70620.733	16.995	264-36-40
4		2293	2-29	-144812.081	-70637.653	29.634	174-37-51
1		2291	2-30	-144841.585	-70634.880		

面積＝　503 .71
坪数＝　152 .37

地 積 計 算 簿

大字： 南浅田一丁目　　字：　　地番： 1-113-13

精度区分　甲二　　地目： 宅地

所有者：　　住所：

図面番号： Z⁵54-1

筆界未定：

一筆略図

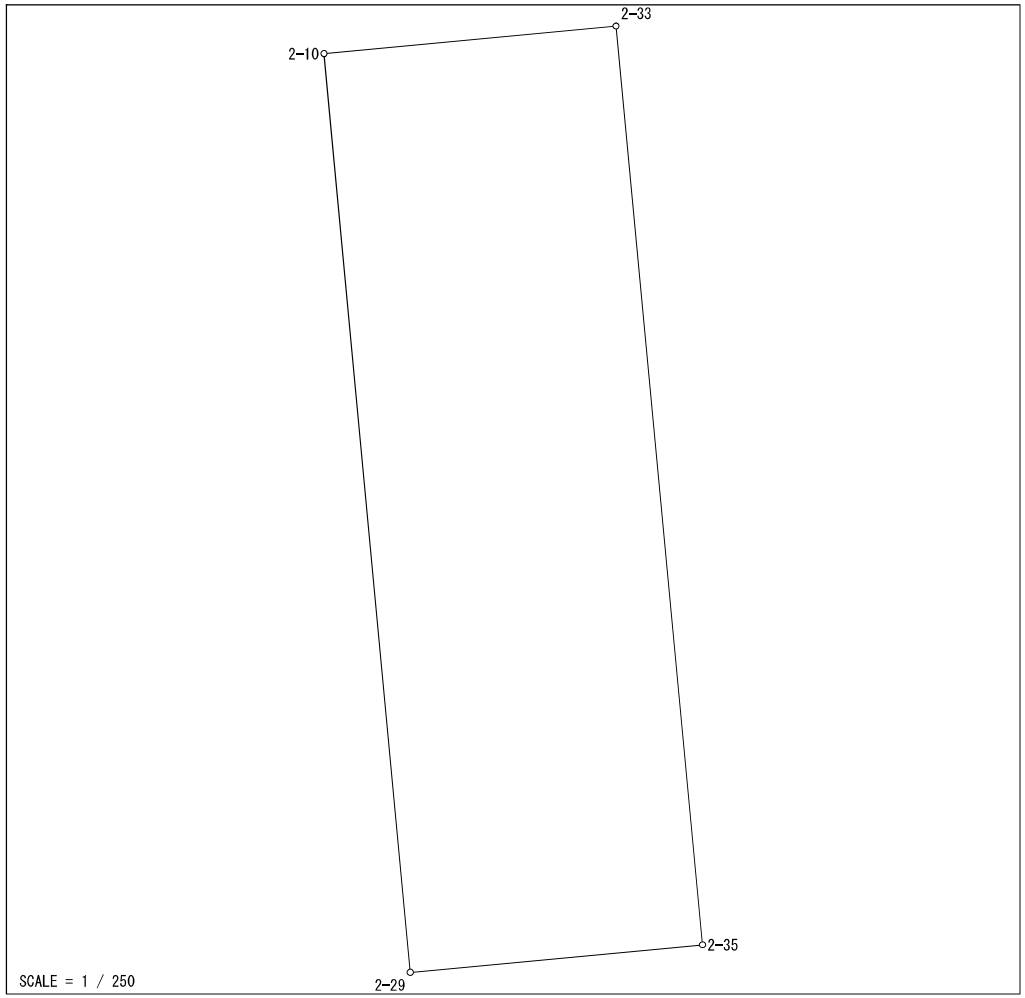

Ｎｏ．	図面番号	点番	点名	X	Y	距離	方向角
1	Z⁵54-1	2293	2-29	-144812.081	-70637.653	11.868	84-36-40
2		2294	2-35	-144810.967	-70625.837	37.317	354-37-06
3		2296	2-33	-144773.814	-70629.337	11.860	264-36-40
4		2297	2-10	-144774.928	-70641.145	37.317	174-37-51
1		2293	2-29	-144812.081	-70637.653		

面積＝　442 .74
坪数＝　133 .93