地 積 計 算 簿

大字： 砂山町　　字：　　地番： 1159

精度区分　甲二　　地目： 宅地

所有者：　　住所：

図面番号： Z⁵15-4

筆界未定：

一筆略図

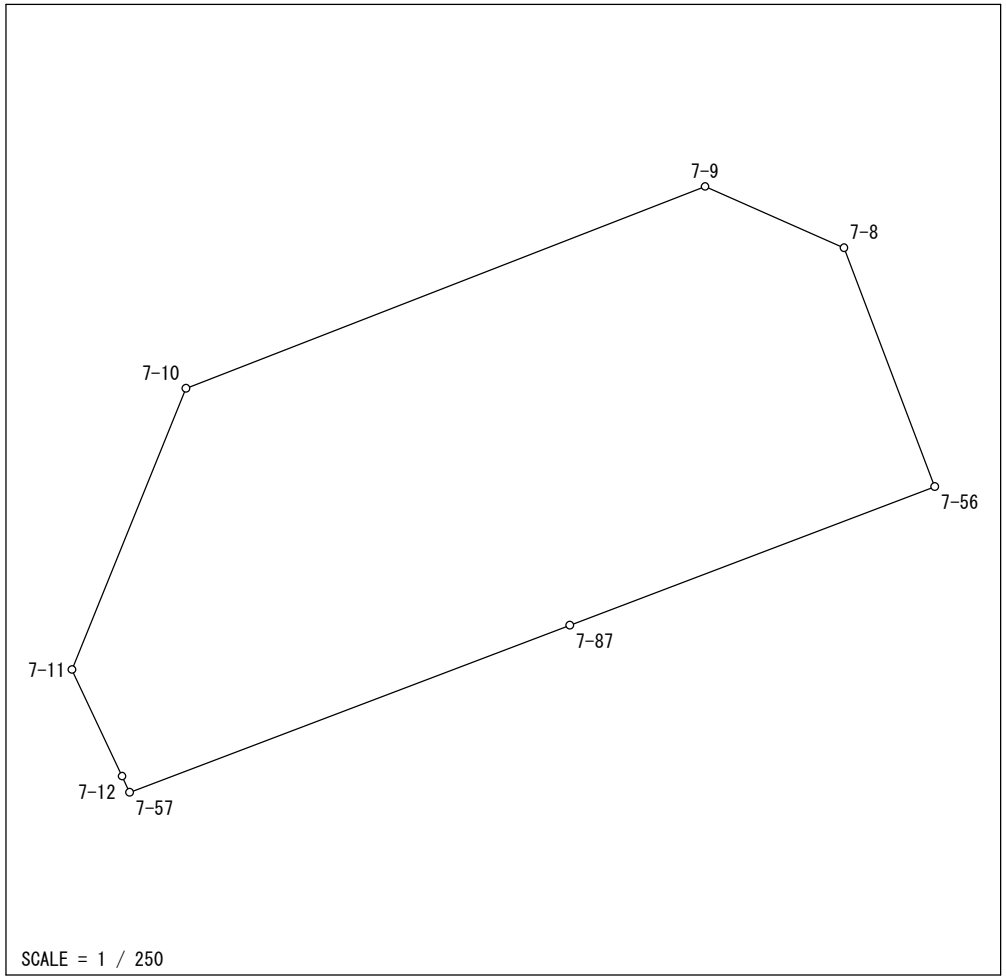

Ｎｏ．	図面番号	点番	点名	Ｘ	Ｙ	距離	方向角
1	Z⁵15-4	113	7-12	-143938.796	-70073.302	3.882	334-48-53
2		112	7-11	-143935.283	-70074.954	10.007	22-02-19
3		896	7-10	-143926.007	-70071.199	18.362	68-45-13
4		897	7-9	-143919.353	-70054.085	5.005	113-47-22
5		111	7-8	-143921.372	-70049.505	8.426	159-11-33
6		858	7-56	-143929.248	-70046.512	12.872	249-11-59
7		871	7-87	-143933.819	-70058.545	15.517	249-12-04
8		859	7-57	-143939.329	-70073.051	0.589	334-47-00
1		113	7-12	-143938.796	-70073.302		

面積＝　308 .7484160

坪数＝　93 .39

地 積 計 算 簿

大字： 砂山町　　字：　　地番： 1160

精度区分　甲二　　地目： 宅地

所有者：　　住所：

図面番号： Z⁵15-4

筆界未定：

一筆略図

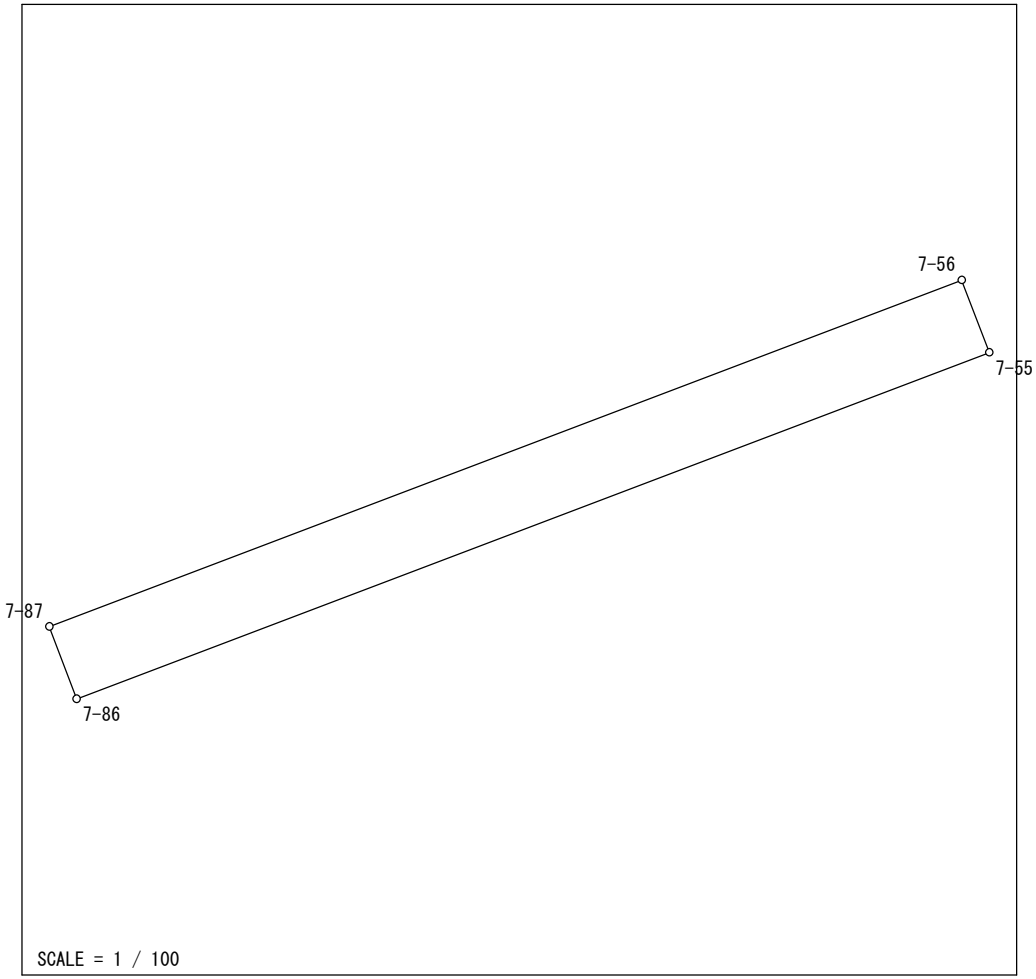

Ｎｏ．	図面番号	点番	点名	Ｘ	Ｙ	距離	方向角
1	Z⁵15-4	876	7-55	-143930.203	-70046.149	12.873	249-12-40
2		875	7-86	-143934.772	-70058.184	1.019	339-15-11
3		871	7-87	-143933.819	-70058.545	12.872	69-11-59
4		858	7-56	-143929.248	-70046.512	1.022	159-11-17
1		876	7-55	-143930.203	-70046.149		

面積＝　13 .1347760
坪数＝　3 .97

地 積 計 算 簿

大字： 砂山町　　字：　　地番： 1161

精度区分　甲二　　地目： 宅地

所有者：　　住所：

図面番号： Z⁵15-4

筆界未定：

一筆略図

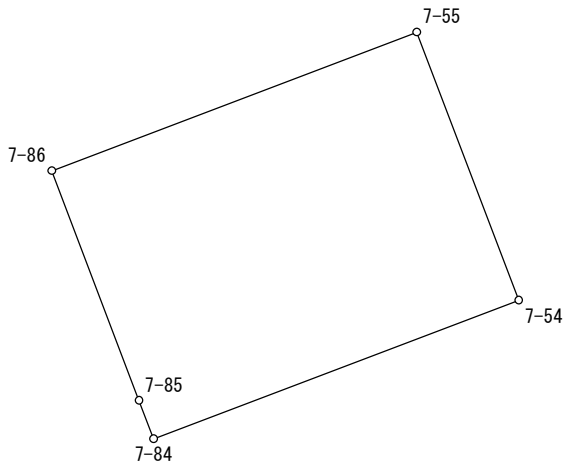

SCALE = 1 / 250

Ｎｏ．	図面番号	点番	点名	X	Y	距離	方向角
1	Z⁵15-4	876	7-55	-143930.203	-70046.149	9.456	159-11-11
2		857	7-54	-143939.042	-70042.789	12.878	249-12-18
3		870	7-84	-143943.614	-70054.828	1.356	339-13-35
4		881	7-85	-143942.346	-70055.309	8.101	339-12-50
5		875	7-86	-143934.772	-70058.184	12.873	69-12-40
1		876	7-55	-143930.203	-70046.149		

面積＝　121 .7596345
坪数＝　36 .83

地 積 計 算 簿

大字： 砂山町　　字：　　地番： 1162

精度区分　甲二　　地目： 宅地

所有者：　　住所：

図面番号： Z⁵15-4

筆界未定：

一筆略図

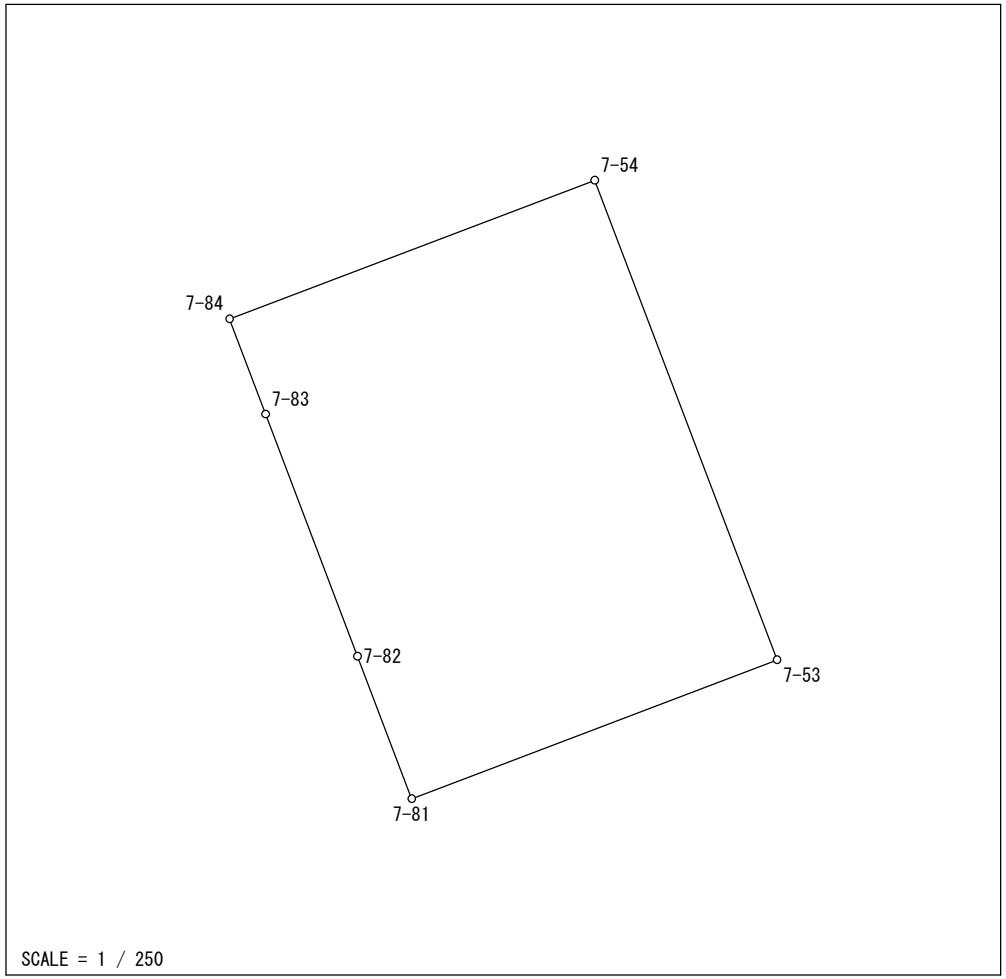

Ｎｏ．	図面番号	点番	点名	Ｘ	Ｙ	距離	方向角
1	Z⁵15-4	868	7-81	-143959.432	-70048.823	5.024	339-12-47
2		873	7-82	-143954.735	-70050.606	8.538	339-12-47
3		293	7-83	-143946.753	-70053.636	3.358	339-12-23
4		870	7-84	-143943.614	-70054.828	12.878	69-12-18
5		857	7-54	-143939.042	-70042.789	16.920	159-11-25
6		877	7-53	-143954.858	-70036.778	12.884	249-12-22
1		868	7-81	-143959.432	-70048.823		

面積＝　217 .9402155

坪数＝　65 .92

地 積 計 算 簿

大字： 砂山町　　字：　　地番： 1163

精度区分　甲二　　地目： 宅地

所有者：　　住所：

図面番号： Z⁵15-4

筆界未定：

一筆略図

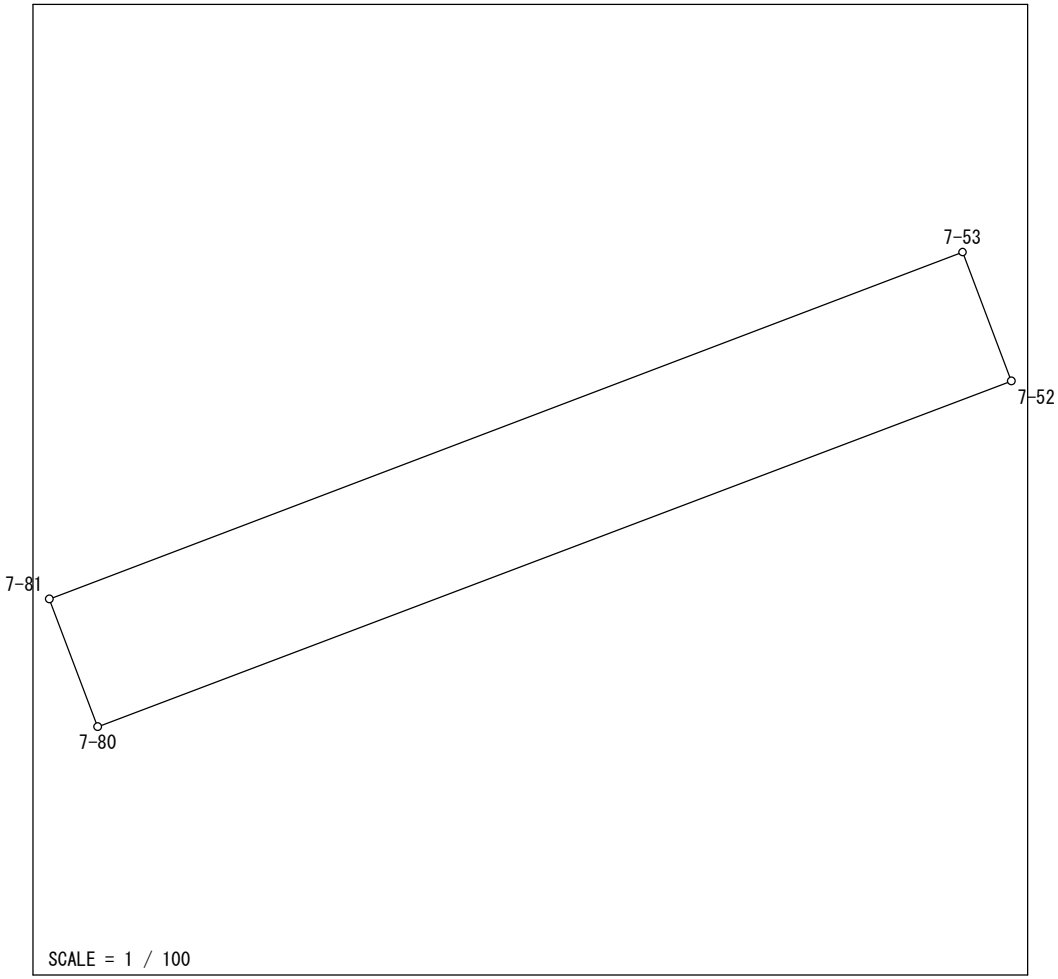

Ｎｏ．	図面番号	点番	点名	Ｘ	Ｙ	距離	方向角
1	Z⁵15-4	874	7-80	-143961.117	-70048.184	1.802	339-13-55
2		868	7-81	-143959.432	-70048.823	12.884	69-12-22
3		877	7-53	-143954.858	-70036.778	1.816	159-12-01
4		872	7-52	-143956.556	-70036.133	12.885	249-16-11
1		874	7-80	-143961.117	-70048.184		

面積＝　23 .3115270

坪数＝　7 .05

地 積 計 算 簿

大字： 砂山町　　字：　　地番： 1164

精度区分　甲二　　地目： 宅地

所有者：　　住所：

図面番号： Z⁵15-4

筆界未定：

一筆略図

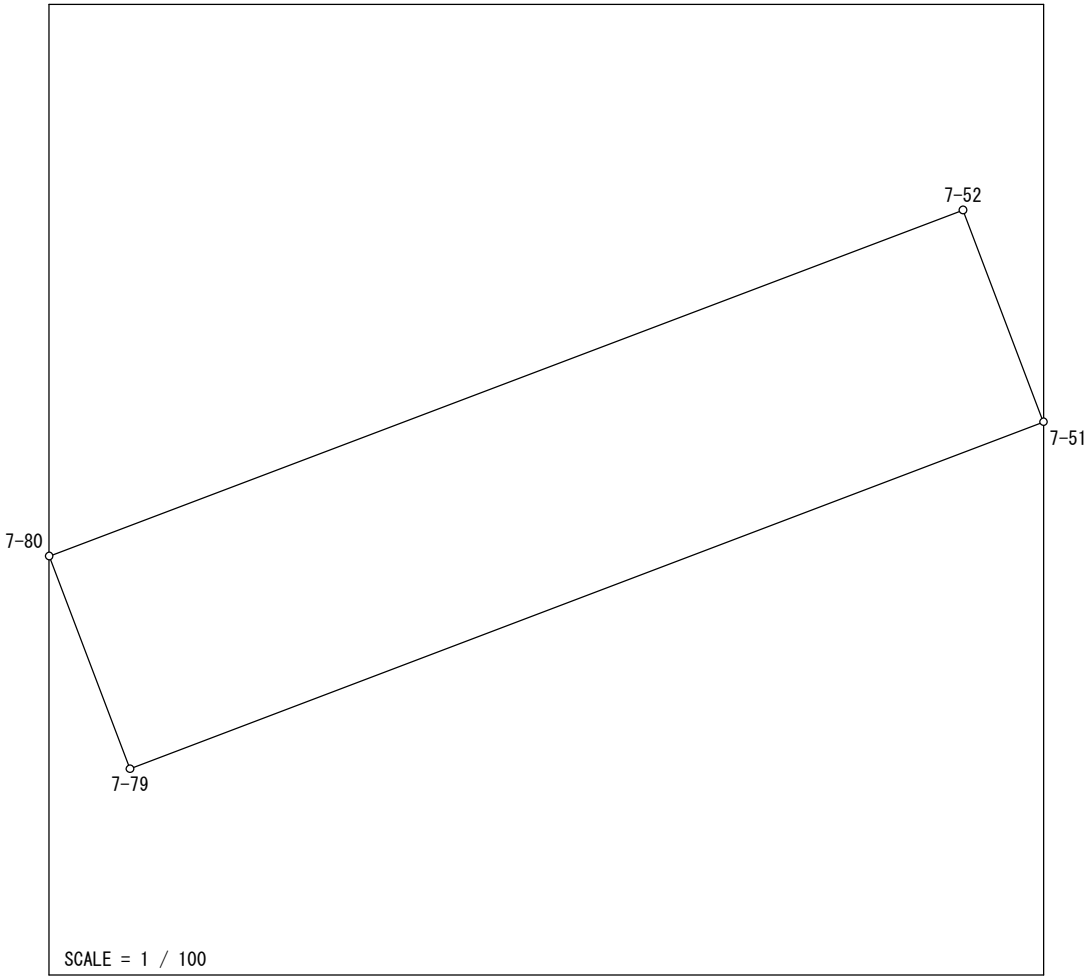

Ｎｏ．	図面番号	点番	点名	Ｘ	Ｙ	距離	方向角
1	Z⁵15-4	874	7-80	-143961.117	-70048.184	12.885	69-16-11
2		872	7-52	-143956.556	-70036.133	2.986	159-11-08
3		842	7-51	-143959.347	-70035.072	12.886	249-11-43
4		869	7-79	-143963.924	-70047.118	3.003	339-12-18
1		874	7-80	-143961.117	-70048.184		

面積＝　38 .5828830

坪数＝　11 .67

地 積 計 算 簿

大字： 砂山町　　字：　　地番： 1165

精度区分　甲二　　地目： 宅地

所有者：　　住所：

図面番号： Z⁵15-4

筆界未定：

一筆略図

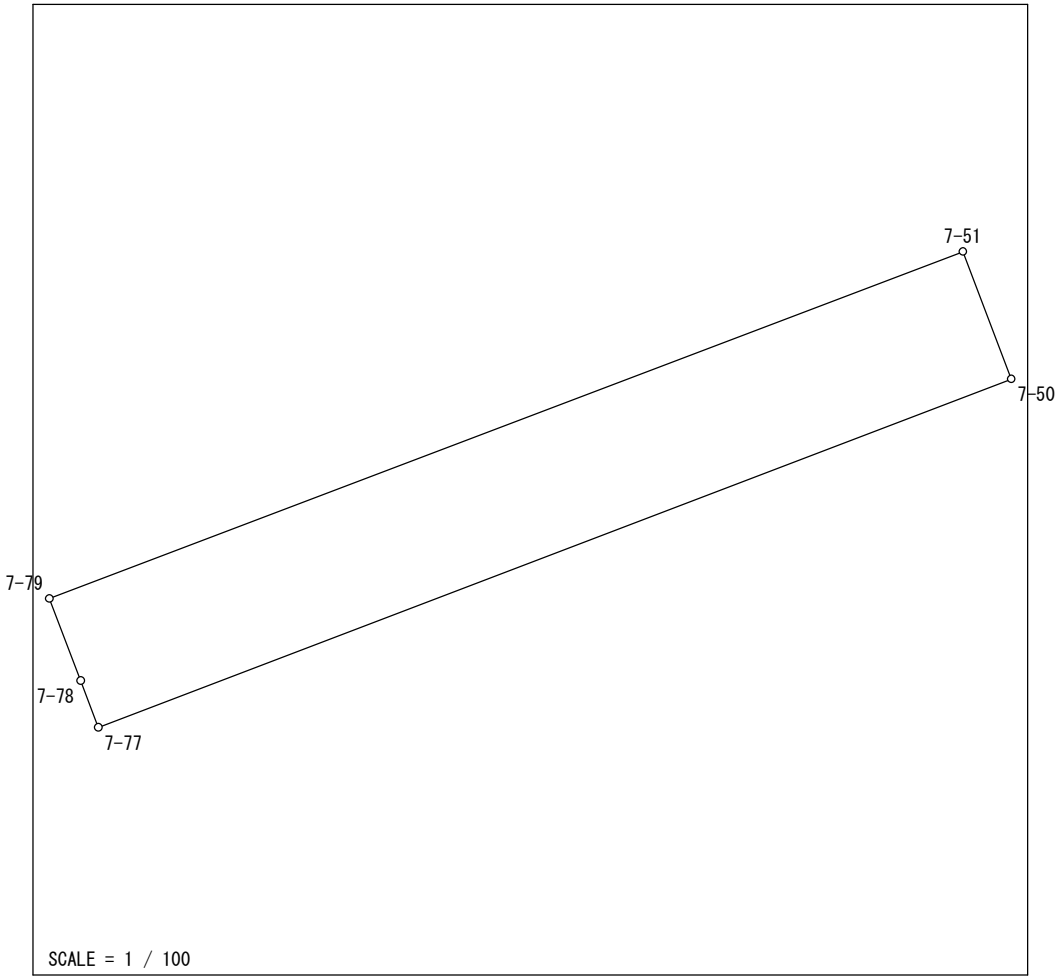

Ｎｏ．	図面番号	点番	点名	Ｘ	Ｙ	距離	方向角
1	Z⁵15-4	842	7-51	-143959.347	-70035.072	1.798	159-11-12
2		878	7-50	-143961.028	-70034.433	12.886	249-05-58
3		879	7-77	-143965.625	-70046.471	0.660	339-08-58
4		292	7-78	-143965.008	-70046.706	1.160	339-11-22
5		869	7-79	-143963.924	-70047.118	12.886	69-11-43
1		842	7-51	-143959.347	-70035.072		

面積＝　23 .3127310
坪数＝　7 .05

地 積 計 算 簿

大字： 砂山町　　字：　　地番： 1166

精度区分　甲二　　地目： 宅地

所有者：　　住所：

図面番号： Z5 15-4

筆界未定：

一筆略図

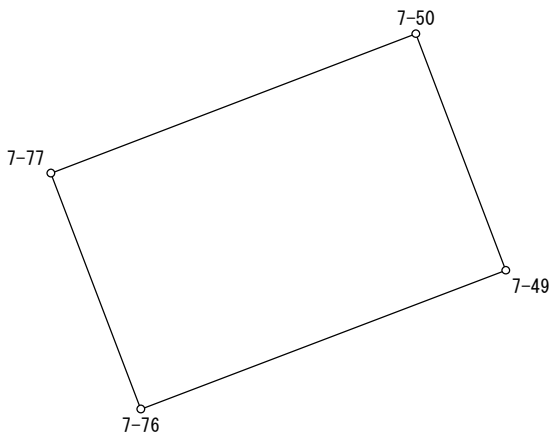

SCALE = 1 / 250

Ｎｏ．	図面番号	点番	点名	X	Y	距離	方向角
1	Z5 15-4	878	7-50	-143961.028	-70034.433	8.345	159-11-21
2		841	7-49	-143968.829	-70031.468	12.870	249-10-21
3		867	7-76	-143973.405	-70043.497	8.329	339-04-48
4		879	7-77	-143965.625	-70046.471	12.886	69-05-58
1		878	7-50	-143961.028	-70034.433		

面積＝　107 .3665935

坪数＝　32 .47

地 積 計 算 簿

大字： 砂山町　　字：　　地番： 1167

精度区分　甲二　　地目： 宅地

所有者：　　住所：

図面番号： Z⁵15-4

筆界未定：

一筆略図

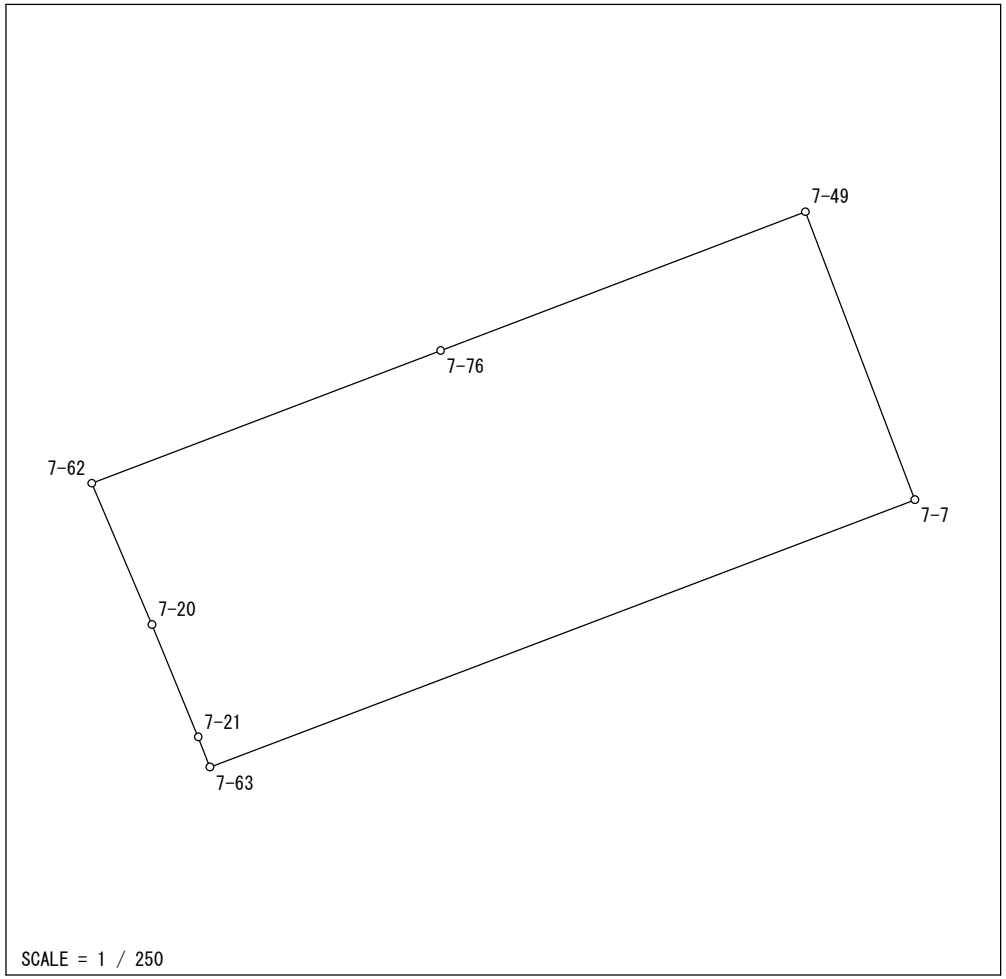

Ｎｏ．	図面番号	点番	点名	X	Y	距離	方向角
1	Z⁵15-4	122	7-21	-143986.145	-70051.490	4.009	337-39-26
2		121	7-20	-143982.437	-70053.014	5.062	336-55-29
3		866	7-62	-143977.780	-70054.998	12.305	69-10-23
4		867	7-76	-143973.405	-70043.497	12.870	69-10-21
5		841	7-49	-143968.829	-70031.468	10.156	159-11-30
6		110	7-7	-143978.323	-70027.860	24.853	249-13-32
7		863	7-63	-143987.138	-70051.097	1.068	338-24-28
1		122	7-21	-143986.145	-70051.490		

面積＝　253 .5355425
坪数＝　76 .69

地 積 計 算 簿

大字： 砂山町　　字：　　地番： 1168

精度区分　甲二　　地目： 宅地

所有者：　　住所：

図面番号： Z⁵15-4　Z⁵25-2　A⁶11-3

筆界未定：

一筆略図

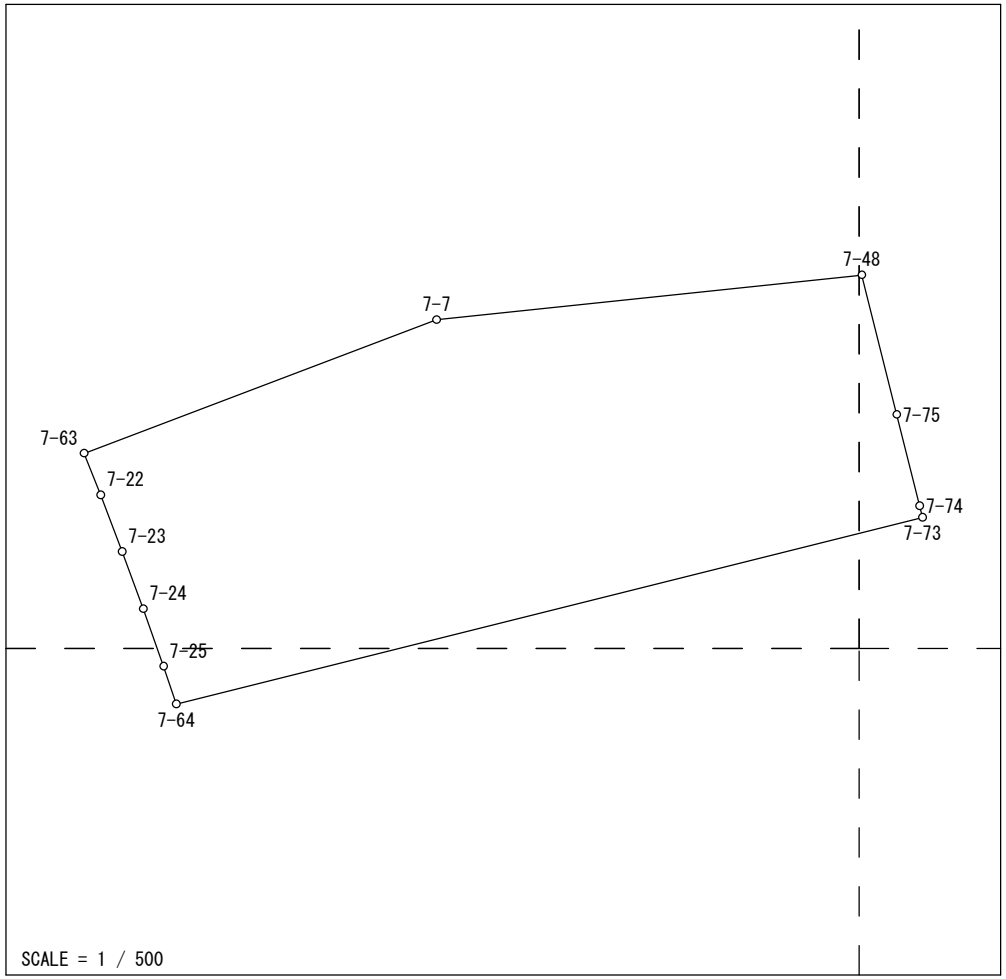

Ｎｏ．	図面番号	点番	点名	Ｘ	Ｙ	距離	方向角
1	Z⁵25-2	890	7-64	-144003.675	-70045.017	2.625	341-17-20
2		126	7-25	-144001.189	-70045.859	4.019	340-31-25
3	Z⁵15-4	125	7-24	-143997.400	-70047.199	4.019	339-51-22
4		124	7-23	-143993.627	-70048.583	4.007	339-07-21
5		123	7-22	-143989.883	-70050.011	2.952	338-24-53
6		863	7-63	-143987.138	-70051.097	24.853	69-13-32
7		110	7-7	-143978.323	-70027.860	28.194	84-00-08
8	A⁶11-3	882	7-48	-143975.377	-69999.820	9.488	165-56-25
9		884	7-75	-143984.581	-69997.515	6.210	165-56-45
10		885	7-74	-143990.605	-69996.007	0.787	165-56-46
11		889	7-73	-143991.368	-69995.816	50.717	255-57-23
1		890	7-64	-144003.675	-70045.017		

面積＝　965 .6940335
坪数＝　292 .12

地 積 計 算 簿

大字： 砂山町　　字：　　地番： 1169

精度区分　甲二　　地目： 宅地

所有者：　　住所：

図面番号： A⁶11-3

筆界未定：

一筆略図

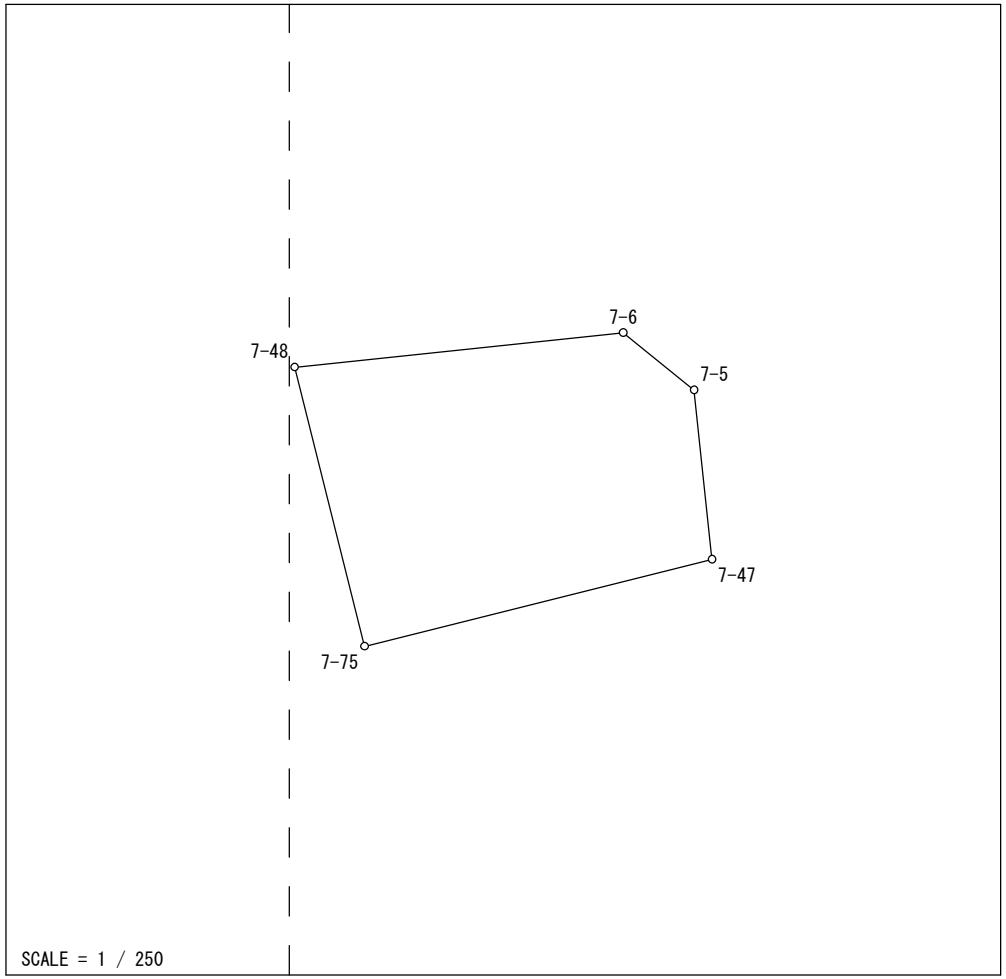

Ｎｏ．	図面番号	点番	点名	X	Y	距離	方向角
1	A⁶11-3	99	7-6	-143974.238	-69988.988	3.006	128-58-42
2		98	7-5	-143976.129	-69986.651	5.616	173-59-24
3		883	7-47	-143981.714	-69986.063	11.805	255-56-42
4		884	7-75	-143984.581	-69997.515	9.488	345-56-25
5		882	7-48	-143975.377	-69999.820	10.892	83-59-50
1		99	7-6	-143974.238	-69988.988		

面積＝　104 .1322435

坪数＝　31 .50

地 積 計 算 簿

大字： 砂山町　　字：　　地番： 1170

精度区分　甲二　　地目： 宅地

所有者：　　住所：

図面番号： A⁶11-3

筆界未定：

一筆略図

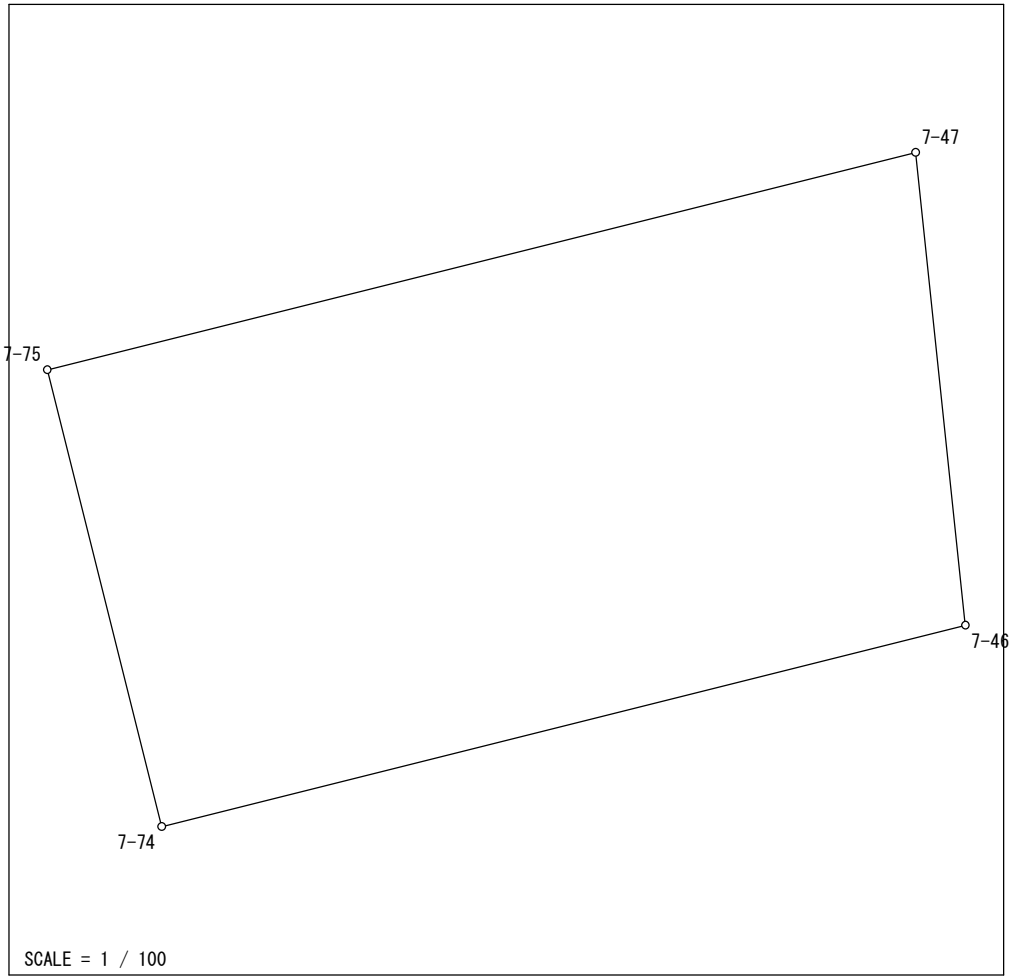

Ｎｏ．	図面番号	点番	点名	Ｘ	Ｙ	距離	方向角
1	A⁶11-3	883	7-47	-143981.714	-69986.063	6.273	173-59-16
2		886	7-46	-143987.952	-69985.406	10.928	255-56-59
3		885	7-74	-143990.605	-69996.007	6.210	345-56-45
4		884	7-75	-143984.581	-69997.515	11.805	75-56-42
1		883	7-47	-143981.714	-69986.063		

面積＝　70 .5911715

坪数＝　21 .35

地 積 計 算 簿

大字： 砂山町　　字：　　地番： 1171

精度区分　甲二　　地目： 宅地

所有者：　　住所：

図面番号： A⁶11-3

筆界未定：

一筆略図

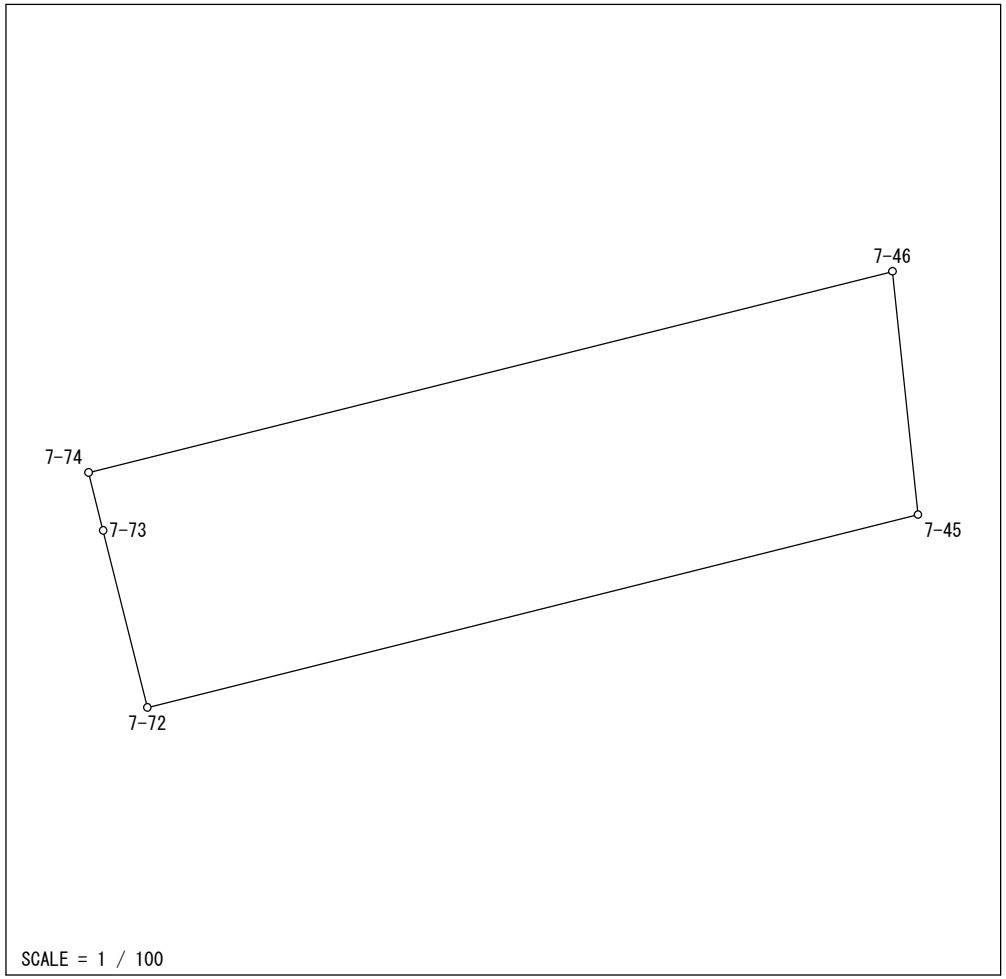

Ｎｏ．	図面番号	点番	点名	Ｘ	Ｙ	距離	方向角
1	A⁶11-3	886	7-46	-143987.952	-69985.406	3.227	174-00-18
2		888	7-45	-143991.161	-69985.069	10.476	255-56-43
3		887	7-72	-143993.705	-69995.231	2.409	345-56-47
4		889	7-73	-143991.368	-69995.816	0.787	345-56-46
5		885	7-74	-143990.605	-69996.007	10.928	75-56-59
1		886	7-46	-143987.952	-69985.406		

面積＝　34 .1945010

坪数＝　10 .34

地 積 計 算 簿

大字： 砂山町　　字：　　地番： 1172

精度区分　甲二　　地目： 宅地

所有者：　　住所：

図面番号： Z5 15-4　Z5 25-2　A6 11-3　A6 21-1

筆界未定：

一筆略図

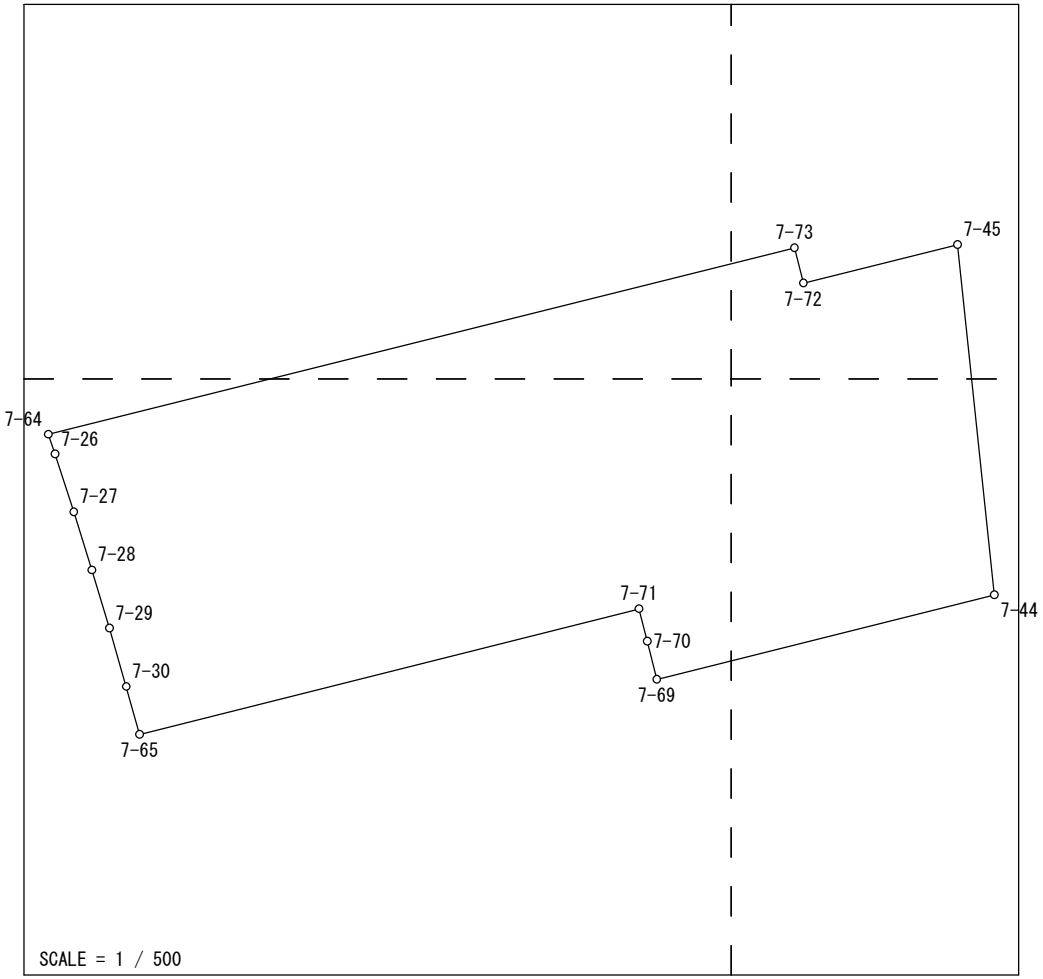

Ｎｏ．	図面番号	点番	点名	Ｘ	Ｙ	距離	方向角
1	Z5 25-2	892	7-70	-144017.321	-70005.528	2.210	345-52-55
2		893	7-71	-144015.178	-70006.067	33.955	255-52-39
3		894	7-65	-144023.463	-70038.996	3.271	344-21-28
4		131	7-30	-144020.313	-70039.878	4.006	343-54-47
5		130	7-29	-144016.464	-70040.988	4.015	343-14-07
6		129	7-28	-144012.620	-70042.146	4.005	342-45-34
7		128	7-27	-144008.795	-70043.333	4.022	341-57-58
8		127	7-26	-144004.971	-70044.578	1.368	341-17-13
9		890	7-64	-144003.675	-70045.017	50.717	75-57-23
10	A6 11-3	889	7-73	-143991.368	-69995.816	2.409	165-56-47
11		887	7-72	-143993.705	-69995.231	10.476	75-56-43
12		888	7-45	-143991.161	-69985.069	23.230	173-59-26
13	A6 21-1	840	7-44	-144014.263	-69982.637	22.949	255-57-21
14	Z5 25-2	865	7-69	-144019.832	-70004.900	2.588	345-57-30
1		892	7-70	-144017.321	-70005.528		

面積＝　1312 .5018770
坪数＝　397 .03

地 積 計 算 簿

大字： 砂山町　　字：　　地番： 1173

精度区分　甲二　　地目： 宅地

所有者：　　住所：

図面番号： Z⁵25-2　A⁶21-1

筆界未定：

一筆略図

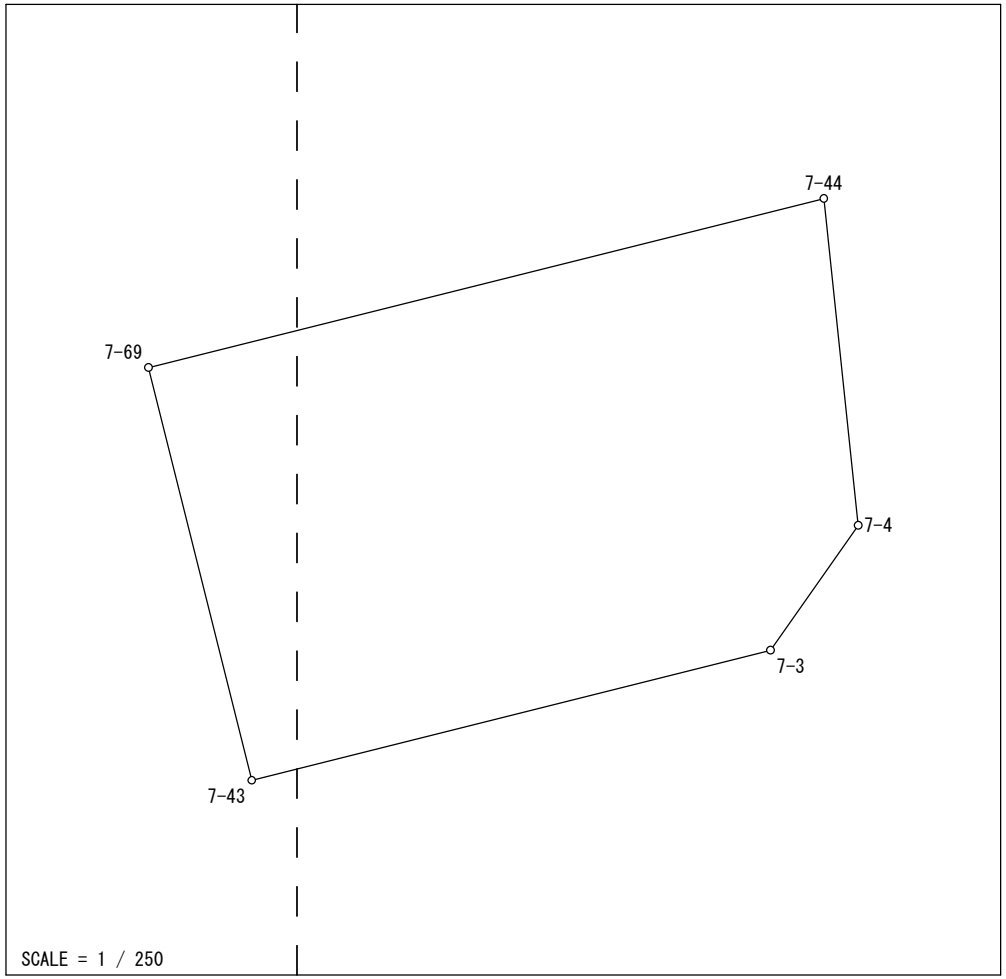

Ｎｏ．	図面番号	点番	点名	X	Y	距離	方向角
1	Z⁵25-2	865	7-69	-144019.832	-70004.900	22.949	75-57-21
2	A⁶21-1	840	7-44	-144014.263	-69982.637	10.832	173-59-26
3		86	7-4	-144025.035	-69981.503	5.029	215-03-53
4		85	7-3	-144029.151	-69984.392	17.634	255-55-36
5	Z⁵25-2	839	7-43	-144033.439	-70001.497	14.026	345-57-32
1		865	7-69	-144019.832	-70004.900		

面積＝　302 .4028000
坪数＝　91 .47

地 積 計 算 簿

大字： 砂山町　　字：　　地番： 1174

精度区分　甲二　　地目： 宅地

所有者：　　住所：

図面番号： Z⁵25-2

筆界未定：

一筆略図

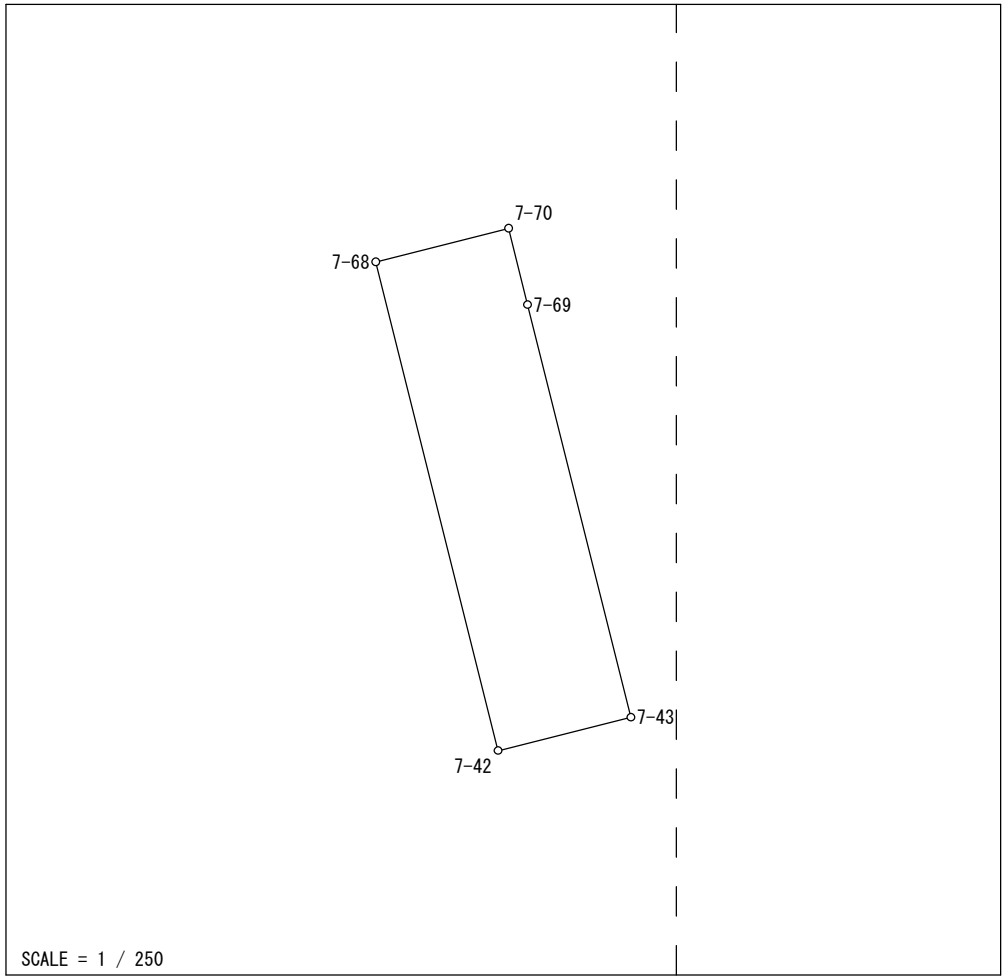

Ｎｏ．	図面番号	点番	点名	Ｘ	Ｙ	距離	方向角
1	Z⁵25-2	895	7-42	-144034.537	-70005.877	16.610	345-57-43
2		1216	7-68	-144018.423	-70009.906	4.515	75-52-17
3		892	7-70	-144017.321	-70005.528	2.588	165-57-30
4		865	7-69	-144019.832	-70004.900	14.026	165-57-32
5		839	7-43	-144033.439	-70001.497	4.516	255-55-37
1		895	7-42	-144034.537	-70005.877		

面積＝　75 .0050955
坪数＝　22 .68

地 積 計 算 簿

大字： 砂山町　　字：　　地番： 1175

精度区分　甲二　　地目： 宅地

所有者：　　住所：

図面番号： Z⁵25-2

筆界未定：

一筆略図

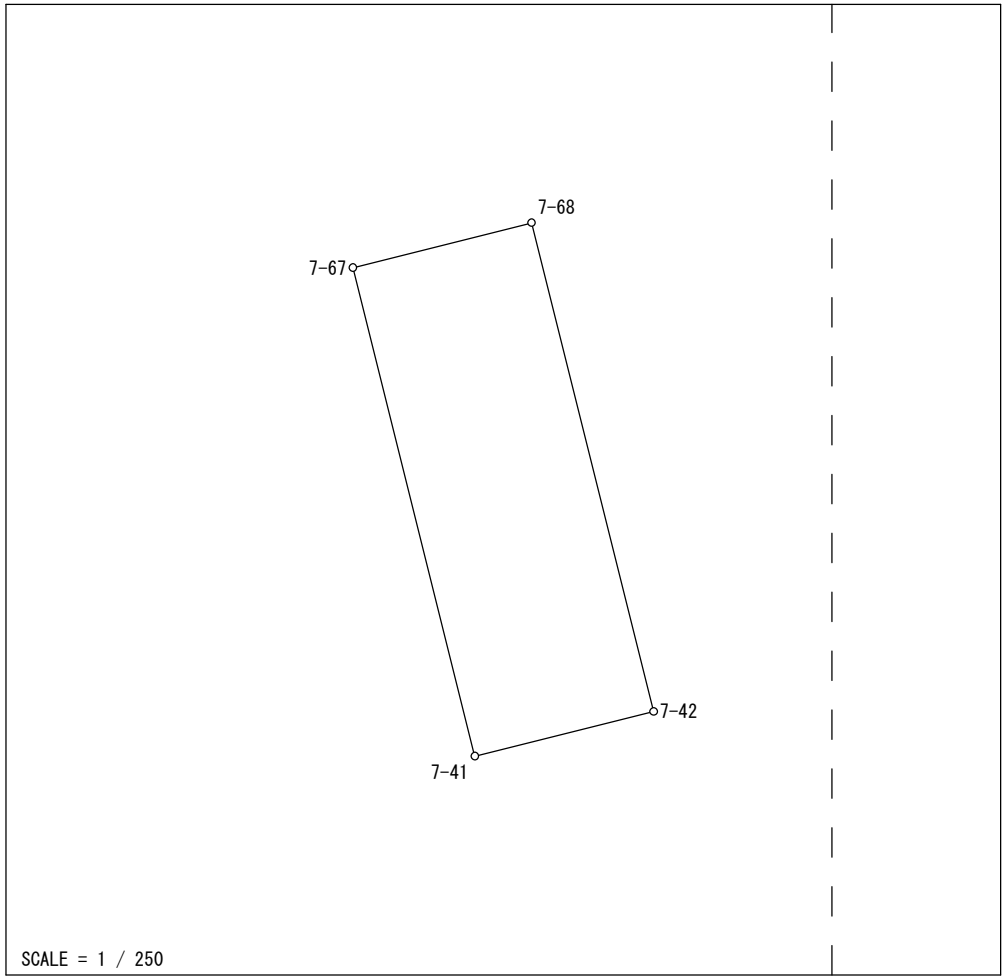

Ｎｏ．	図面番号	点番	点名	X	Y	距離	方向角
1	Z⁵25-2	895	7-42	-144034.537	-70005.877	6.081	255-55-21
2		838	7-41	-144036.016	-70011.775	16.605	346-00-02
3		864	7-67	-144019.904	-70015.792	6.069	75-52-36
4		1216	7-68	-144018.423	-70009.906	16.610	165-57-43
1		895	7-42	-144034.537	-70005.877		

面積＝　100 .8918360
坪数＝　30 .51

地 積 計 算 簿

大字： 砂山町　　字：　　地番： 1176

精度区分　甲二　　地目： 宅地

所有者：　　住所：

図面番号： Z⁵25-2

筆界未定：

一筆略図

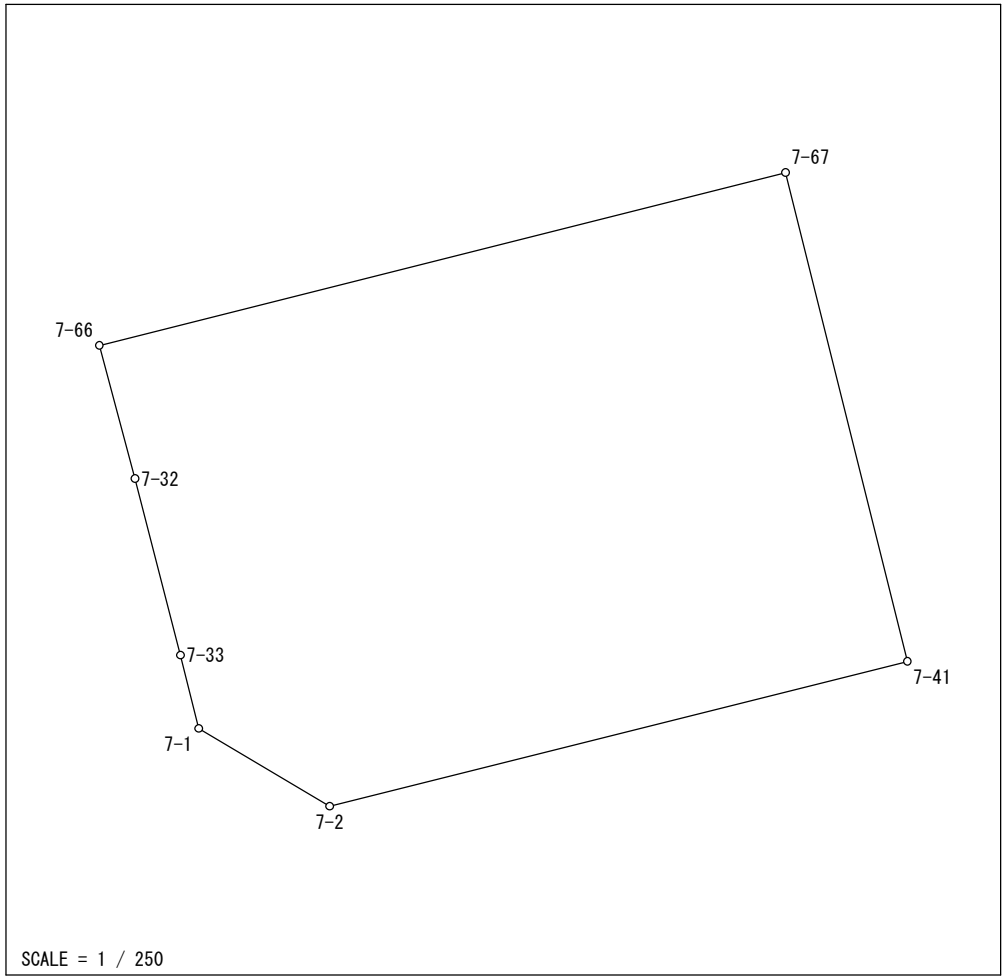

Ｎｏ．	図面番号	点番	点名	Ｘ	Ｙ	距離	方向角
1	Z⁵25-2	134	7-33	-144035.810	-70035.739	6.010	345-32-18
2		133	7-32	-144029.990	-70037.240	4.548	345-00-48
3		891	7-66	-144025.597	-70038.416	23.329	75-52-32
4		864	7-67	-144019.904	-70015.792	16.605	166-00-02
5		838	7-41	-144036.016	-70011.775	19.632	255-55-34
6		136	7-2	-144040.790	-70030.818	5.022	300-41-09
7		135	7-1	-144038.227	-70035.137	2.491	346-00-50
1		134	7-33	-144035.810	-70035.739		

面積＝　379 .2761015
坪数＝　114 .73

地 積 計 算 簿

大字： 砂山町　　字：　　地番： 1177

精度区分　甲二　　地目： 宅地

所有者：　　住所：

図面番号： Z⁵25-2

筆界未定：

一筆略図

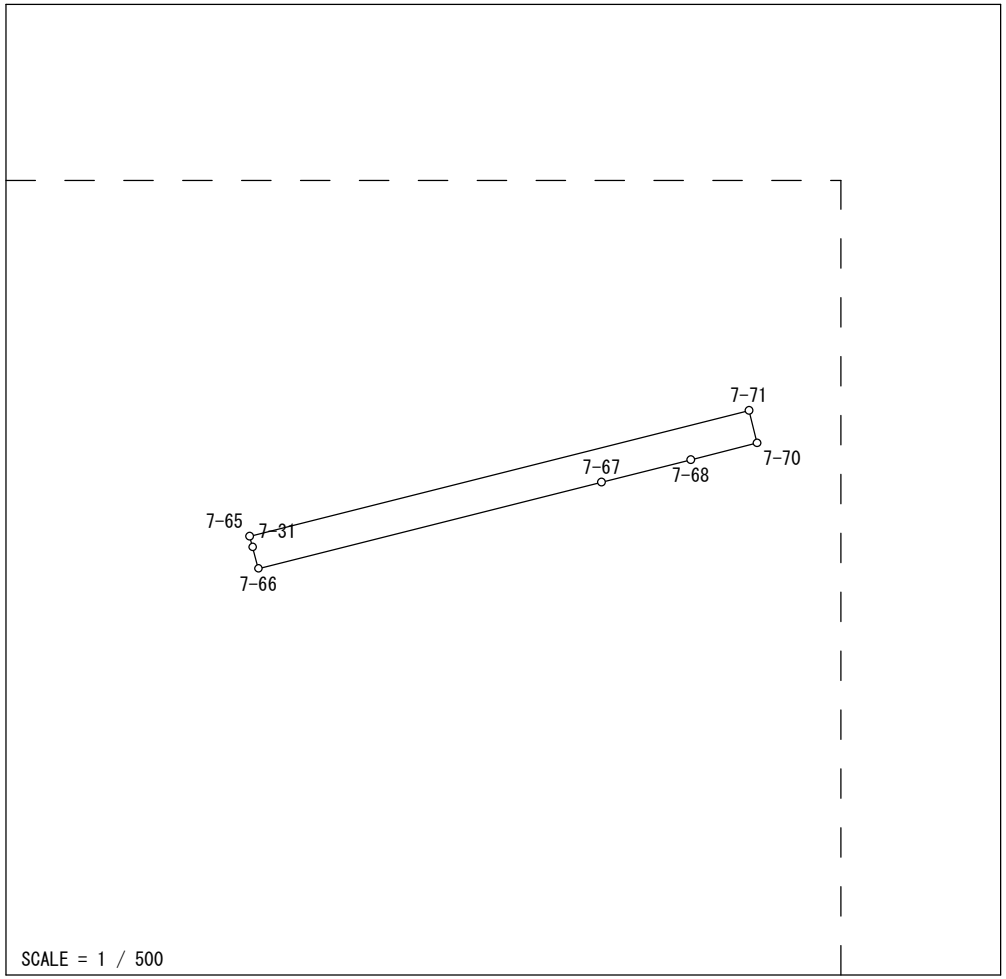

Ｎｏ．	図面番号	点番	点名	Ｘ	Ｙ	距離	方向角
1	Z⁵25-2	132	7-31	-144024.177	-70038.796	0.741	344-21-06
2		894	7-65	-144023.463	-70038.996	33.955	75-52-39
3		893	7-71	-144015.178	-70006.067	2.210	165-52-55
4		892	7-70	-144017.321	-70005.528	4.515	255-52-17
5		1216	7-68	-144018.423	-70009.906	6.069	255-52-36
6		864	7-67	-144019.904	-70015.792	23.329	255-52-32
7		891	7-66	-144025.597	-70038.416	1.470	345-01-06
1		132	7-31	-144024.177	-70038.796		

面積＝　75 .0051240
坪数＝　22 .68

地 積 計 算 簿

大字： 砂山町　　字：　　地番： 1178

精度区分　甲二　　地目： 宅地

所有者：　　住所：

図面番号： Z⁵15-4

筆界未定：

一筆略図

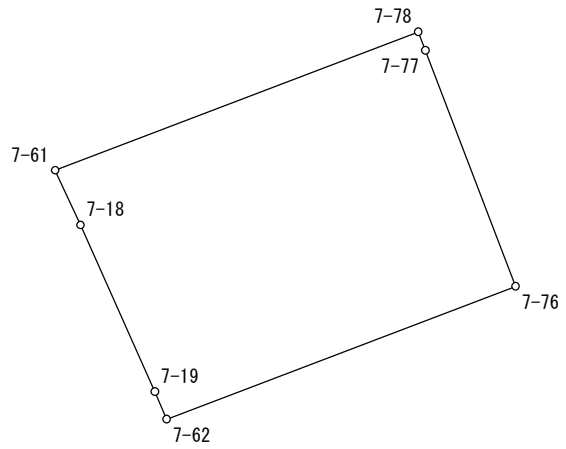

SCALE = 1 / 250

Ｎｏ．	図面番号	点番	点名	Ｘ	Ｙ	距離	方向角
1	Z⁵15-4	120	7-19	-143976.876	-70055.383	6.022	335-55-14
2		119	7-18	-143971.378	-70057.840	1.986	335-09-52
3		862	7-61	-143969.576	-70058.674	12.810	69-06-32
4		292	7-78	-143965.008	-70046.706	0.660	159-08-58
5		879	7-77	-143965.625	-70046.471	8.329	159-04-48
6		867	7-76	-143973.405	-70043.497	12.305	249-10-23
7		866	7-62	-143977.780	-70054.998	0.983	336-55-54
1		120	7-19	-143976.876	-70055.383		

面積＝　112 .6308360
坪数＝　34 .07

地 積 計 算 簿

大字： 砂山町　　字：　　地番： 1179

精度区分　甲二　　地目： 宅地

所有者：　　住所：

図面番号： Z⁵15-4

筆界未定：

一筆略図

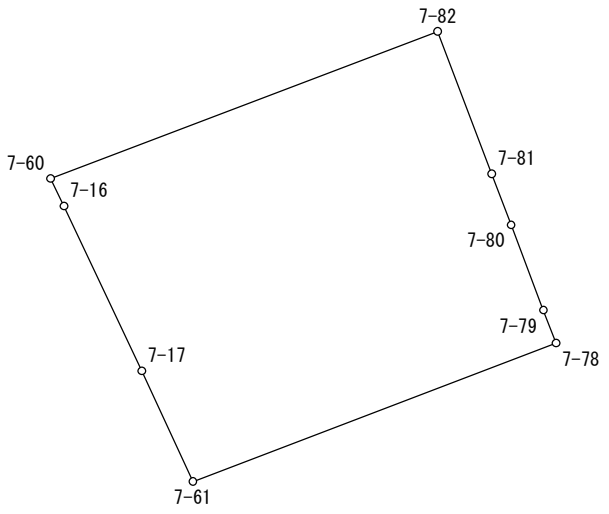

SCALE = 1 / 250

Ｎｏ．	図面番号	点番	点名	X	Y	距離	方向角
1	Z⁵15-4	118	7-17	-143965.933	-70060.360	6.011	334-44-22
2		117	7-16	-143960.497	-70062.925	1.014	334-23-44
3		861	7-60	-143959.583	-70063.363	13.647	69-11-31
4		873	7-82	-143954.735	-70050.606	5.024	159-12-47
5		868	7-81	-143959.432	-70048.823	1.802	159-13-55
6		874	7-80	-143961.117	-70048.184	3.003	159-12-18
7		869	7-79	-143963.924	-70047.118	1.160	159-11-22
8		292	7-78	-143965.008	-70046.706	12.810	249-06-32
9		862	7-61	-143969.576	-70058.674	4.014	335-09-54
1		118	7-17	-143965.933	-70060.360		

面積＝　145 .3492440
坪数＝　43 .96

地 積 計 算 簿

大字： 砂山町　　字：　　地番： 1180

精度区分　甲二　　地目： 宅地

所有者：　　住所：

図面番号： Z⁵15-4

筆界未定：

一筆略図

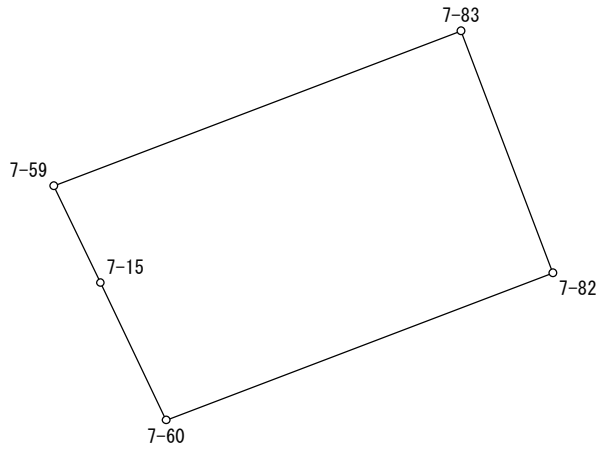

SCALE = 1 / 250

Ｎｏ．	図面番号	点番	点名	X	Y	距離	方向角
1	Z⁵15-4	116	7-15	-143955.054	-70065.528	3.545	334-17-16
2		860	7-59	-143951.860	-70067.066	14.368	69-10-47
3		293	7-83	-143946.753	-70053.636	8.538	159-12-47
4		873	7-82	-143954.735	-70050.606	13.647	249-11-31
5		861	7-60	-143959.583	-70063.363	5.020	334-27-03
1		116	7-15	-143955.054	-70065.528		

面積＝　119 .5481665

坪数＝　36 .16

地 積 計 算 簿

大字： 砂山町　　字：　　地番： 1181

精度区分　甲二　　地目： 宅地

所有者：　　住所：

図面番号： Z⁵15-4

筆界未定：

一筆略図

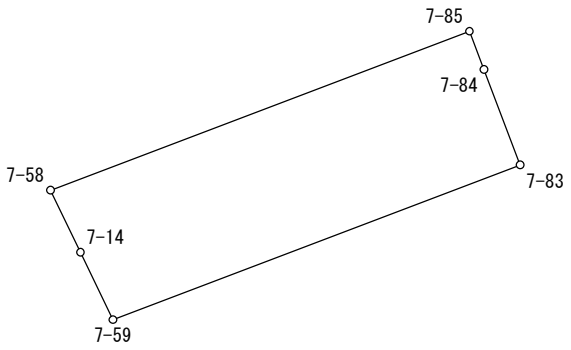

SCALE = 1 / 250

Ｎｏ．	図面番号	点番	点名	Ｘ	Ｙ	距離	方向角
1	Z⁵15-4	881	7-85	-143942.346	-70055.309	1.356	159-13-35
2		870	7-84	-143943.614	-70054.828	3.358	159-12-23
3		293	7-83	-143946.753	-70053.636	14.368	249-10-47
4		860	7-59	-143951.860	-70067.066	2.465	334-17-52
5		115	7-14	-143949.639	-70068.135	2.276	334-16-06
6		880	7-58	-143947.589	-70069.123	14.776	69-12-58
1		881	7-85	-143942.346	-70055.309		

面積＝　68 .7549855
坪数＝　20 .79

地 積 計 算 簿

大字： 砂山町　　字：　　地番： 1182

精度区分　甲二　　地目： 宅地

所有者：　　住所：

図面番号： Z⁵15-4

筆界未定：

一筆略図

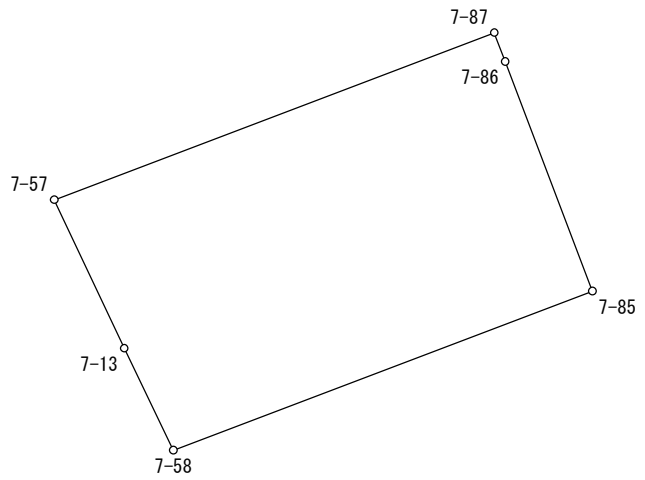

SCALE = 1 / 250

Ｎｏ．	図面番号	点番	点名	X	Y	距離	方向角
1	Z⁵15-4	875	7-86	-143934.772	-70058.184	8.101	159-12-50
2		881	7-85	-143942.346	-70055.309	14.776	249-12-58
3		880	7-58	-143947.589	-70069.123	3.734	334-16-20
4		114	7-13	-143944.225	-70070.744	5.412	334-46-13
5		859	7-57	-143939.329	-70073.051	15.517	69-12-04
6		871	7-87	-143933.819	-70058.545	1.019	159-15-11
1		875	7-86	-143934.772	-70058.184		

面積＝　138 .1955865
坪数＝　41 .80