地 積 計 算 簿

大字： 寺島町　　字：　　地番： 1115

精度区分　甲二　　地目： 宅地

所有者：　　住所：

図面番号： Z5 25-4

筆界未定：

一筆略図

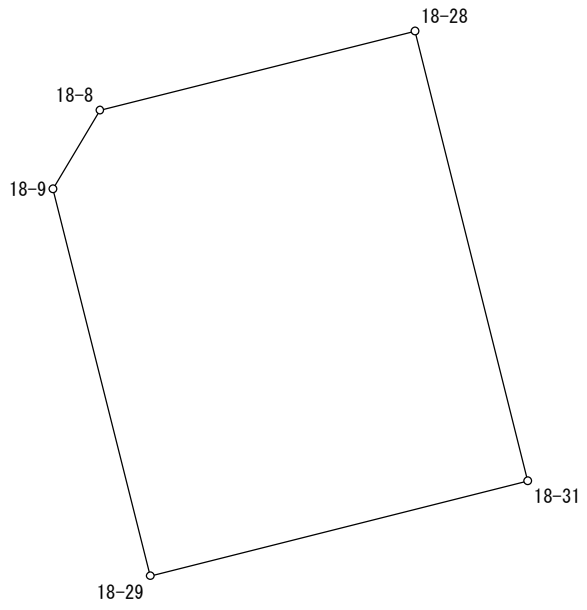

SCALE = 1 / 250

Ｎｏ．	図面番号	点番	点名	X	Y	距離	方向角
1	Z5 25-4	35	18-9	-144186.654	-70065.160	3.019	30-46-42
2		34	18-8	-144184.060	-70063.615	10.712	75-54-33
3		311	18-28	-144181.452	-70053.225	15.291	165-56-08
4		314	18-31	-144196.285	-70049.509	12.834	255-53-21
5		312	18-29	-144199.414	-70061.956	13.156	345-54-17
1		35	18-9	-144186.654	-70065.160		

面積＝　194 .0669115
坪数＝　58 .70

地 積 計 算 簿

大字： 寺島町　　字：　　地番： 1116

精度区分　甲二　　地目： 宅地

所有者：　　住所：

図面番号： Z⁵25-4

筆界未定：

一筆略図

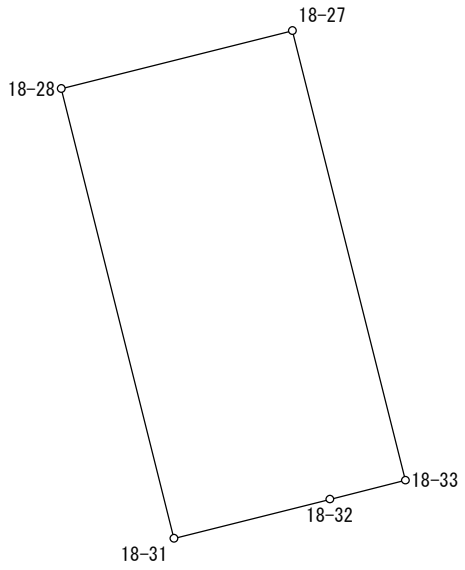

SCALE = 1 / 250

Ｎｏ．	図面番号	点番	点名	X	Y	距離	方向角
1	Z⁵25-4	311	18-28	-144181.452	-70053.225	7.854	75-54-38
2		310	18-27	-144179.540	-70045.607	15.288	165-54-33
3		315	18-33	-144194.368	-70041.885	2.566	255-52-38
4		317	18-32	-144194.994	-70044.373	5.296	255-53-25
5		314	18-31	-144196.285	-70049.509	15.291	345-56-08
1		311	18-28	-144181.452	-70053.225		

面積＝　120 .1448300
坪数＝　36 .34

地 積 計 算 簿

大字： 寺島町　　字：　　地番： 1117

精度区分　甲二　　地目： 宅地

所有者：　　住所：

図面番号： Z⁵25-4

筆界未定：

一筆略図

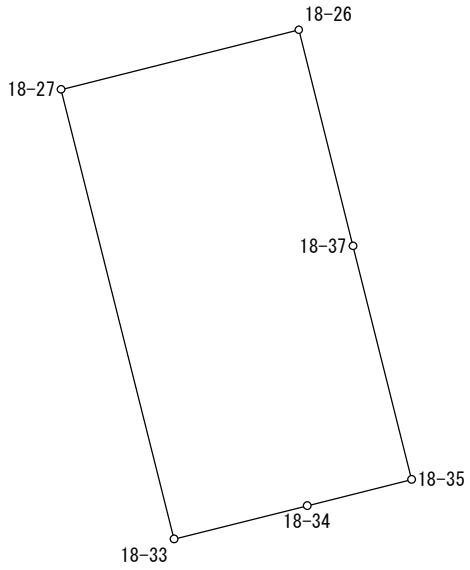

SCALE = 1 / 250

Ｎｏ．	図面番号	点番	点名	Ｘ	Ｙ	距離	方向角
1	Z⁵25-4	310	18-27	-144179.540	-70045.607	8.084	75-55-02
2		309	18-26	-144177.573	-70037.766	7.350	165-55-40
3		323	18-37	-144184.702	-70035.979	7.935	165-55-25
4		313	18-35	-144192.399	-70034.049	3.553	255-53-36
5		318	18-34	-144193.265	-70037.495	4.526	255-53-46
6		315	18-33	-144194.368	-70041.885	15.288	345-54-33
1		310	18-27	-144179.540	-70045.607		

面積＝　123 .5396010
坪数＝　37 .37

地 積 計 算 簿

大字： 寺島町　　字：　　地番： 1118

精度区分　甲二　　地目： 宅地

所有者：　　住所：

図面番号： Z⁵25-4

筆界未定：

一筆略図

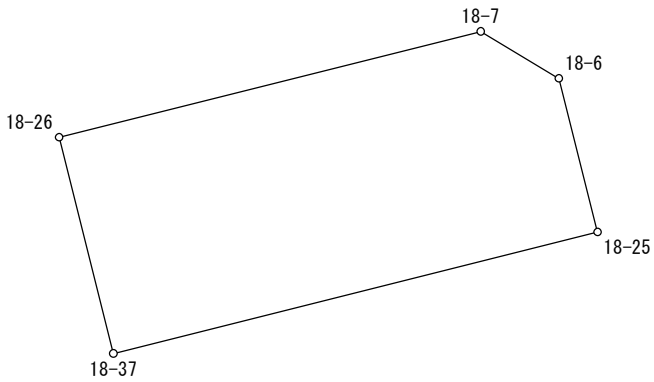

SCALE = 1 / 250

Ｎｏ．	図面番号	点番	点名	X	Y	距離	方向角
1	Z⁵25-4	323	18-37	-144184.702	-70035.979	7.350	345-55-40
2		309	18-26	-144177.573	-70037.766	14.326	75-54-30
3		64	18-7	-144174.085	-70023.871	3.007	121-01-33
4		63	18-6	-144175.635	-70021.294	5.223	165-53-41
5		324	18-25	-144180.701	-70020.021	16.452	255-55-30
1		323	18-37	-144184.702	-70035.979		

面積＝　118 .6772105
坪数＝　35 .89

地 積 計 算 簿

大字： 寺島町　　字：　　地番： 1119

精度区分　甲二　　地目： 宅地

所有者：　　住所：

図面番号： Z⁵25-4

筆界未定：

一筆略図

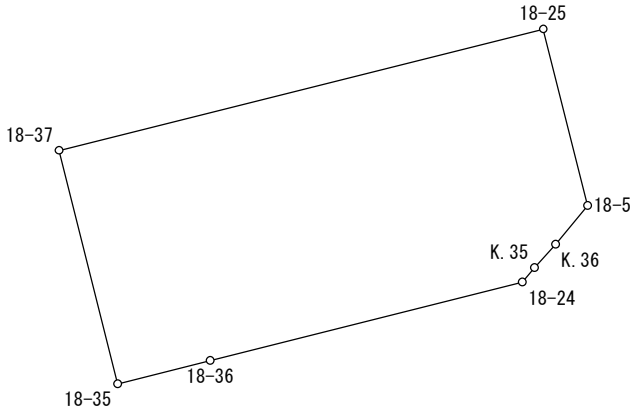

SCALE = 1 / 250

Ｎｏ．	図面番号	点番	点名	X	Y	距離	方向角
1	Z⁵25-4	323	18-37	-144184.702	-70035.979	16.452	75-55-30
2		324	18-25	-144180.701	-70020.021	5.998	165-54-04
3		176	18-5	-144186.518	-70018.560	1.653	219-31-34
4		173	K.36	-144187.793	-70019.612	1.042	221-58-00
5		172	K.35	-144188.568	-70020.309	0.621	219-50-28
6		320	18-24	-144189.045	-70020.707	10.610	255-53-16
7		322	18-36	-144191.632	-70030.997	3.147	255-53-35
8		313	18-35	-144192.399	-70034.049	7.935	345-55-25
1		323	18-37	-144184.702	-70035.979		

面積＝　127 .9073010

坪数＝　38 .69

地 積 計 算 簿

大字： 寺島町　　字：　　地番： 1120

精度区分　甲二　　地目： 宅地

所有者：　　住所：

図面番号： Z⁵25-4

筆界未定：

一筆略図

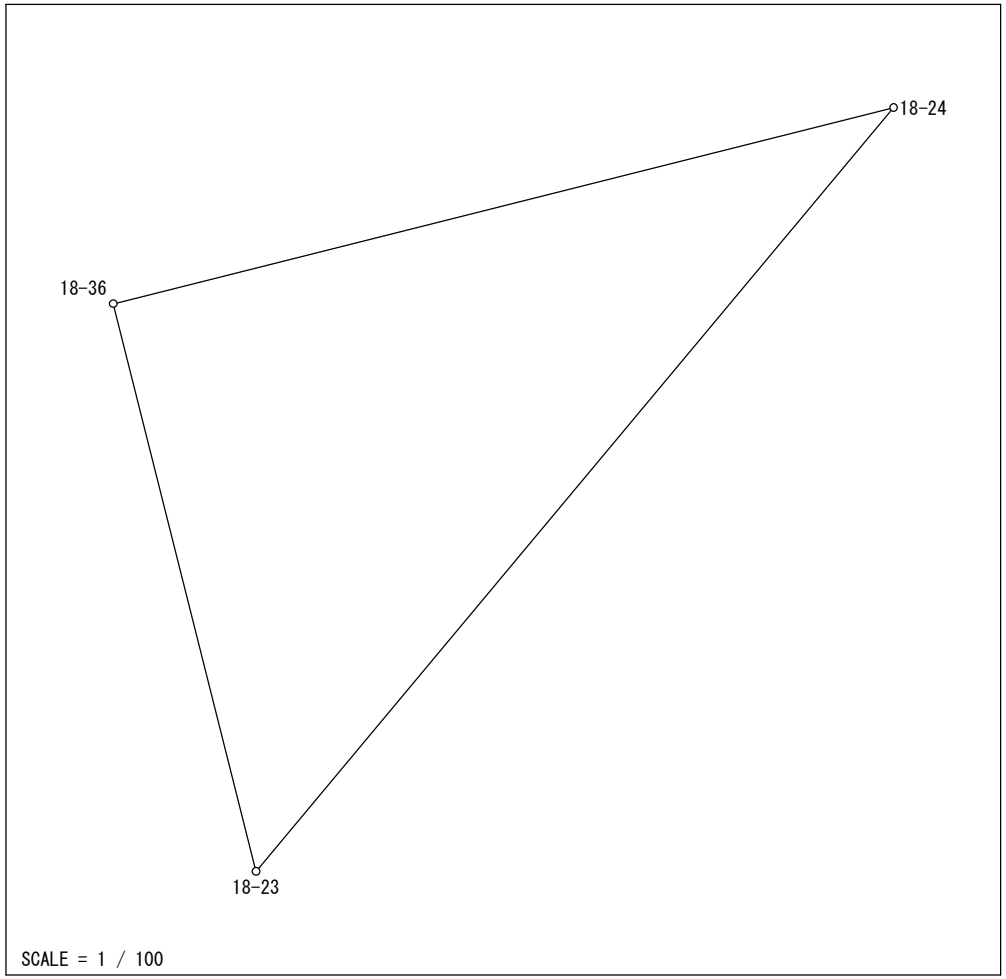

Ｎｏ．	図面番号	点番	点名	Ｘ	Ｙ	距離	方向角
1	Z⁵25-4	321	18-23	-144199.119	-70029.113	7.720	345-52-32
2		322	18-36	-144191.632	-70030.997	10.610	75-53-16
3		320	18-24	-144189.045	-70020.707	13.120	219-50-33
1		321	18-23	-144199.119	-70029.113		

面積＝　40 .9575690

坪数＝　12 .38

地 積 計 算 簿

大字： 寺島町　　字：　　地番： 1121

精度区分　甲二　　地目： 宅地

所有者：　　住所：

図面番号： Z⁵25-4

筆界未定：

一筆略図

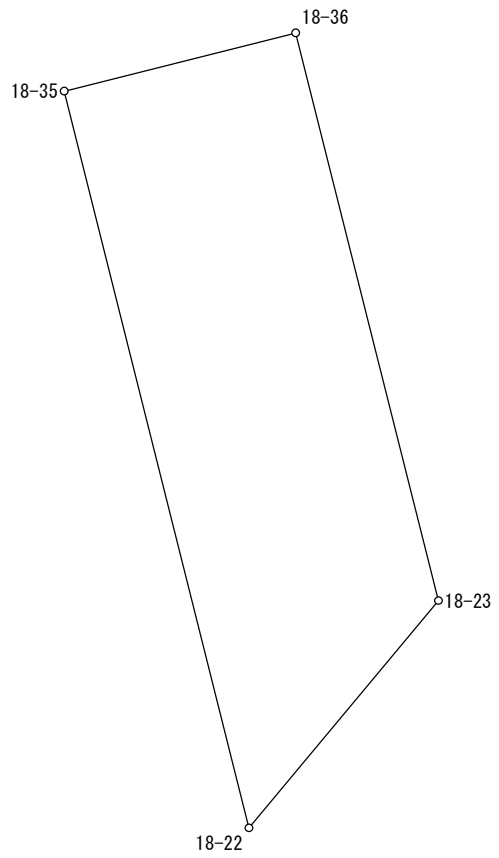

SCALE = 1 / 100

Ｎｏ．	図面番号	点番	点名	X	Y	距離	方向角
1	Z⁵25-4	313	18-35	-144192.399	-70034.049	3.147	75-53-35
2		322	18-36	-144191.632	-70030.997	7.720	165-52-32
3		321	18-23	-144199.119	-70029.113	3.903	219-50-02
4		308	18-22	-144202.116	-70031.613	10.018	345-55-35
1		313	18-35	-144192.399	-70034.049		

面積＝　27 .9442720
坪数＝　8 .45

地 積 計 算 簿

大字： 寺島町　　字：　　地番： 1122

精度区分　甲二　　地目： 宅地

所有者：　　住所：

図面番号： Z⁵25-4

筆界未定：

一筆略図

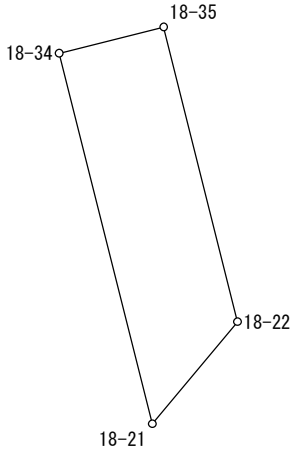

SCALE = 1 / 250

Ｎｏ．	図面番号	点番	点名	X	Y	距離	方向角
1	Z⁵25-4	318	18-34	-144193.265	-70037.495	3.553	75-53-36
2		313	18-35	-144192.399	-70034.049	10.018	165-55-35
3		308	18-22	-144202.116	-70031.613	4.385	219-50-14
4		319	18-21	-144205.483	-70034.422	12.599	345-52-56
1		318	18-34	-144193.265	-70037.495		

面積＝　40 .1307555

坪数＝　12 .13

地 積 計 算 簿

大字： 寺島町　　字：　　地番： 1123

精度区分　甲二　　地目： 宅地

所有者：　　住所：

図面番号： Z⁵25-4

筆界未定：

一筆略図

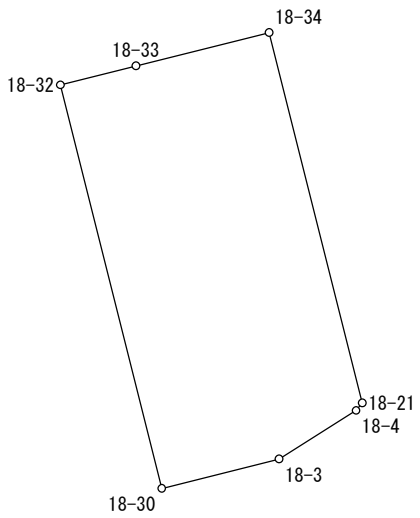

SCALE = 1 / 250

Ｎｏ．	図面番号	点番	点名	X	Y	距離	方向角
1	Z⁵25-4	317	18-32	-144194.994	-70044.373	2.566	75-52-38
2		315	18-33	-144194.368	-70041.885	4.526	75-53-46
3		318	18-34	-144193.265	-70037.495	12.599	165-52-56
4		319	18-21	-144205.483	-70034.422	0.319	219-55-13
5		174	18-4	-144205.728	-70034.627	3.004	237-49-22
6		69	18-3	-144207.328	-70037.170	3.984	255-54-29
7		316	18-30	-144208.298	-70041.034	13.717	345-54-40
1		317	18-32	-144194.994	-70044.373		

面積＝　95 .7381925
坪数＝　28 .96

地 積 計 算 簿

大字： 寺島町　　字：　　地番： 1124

精度区分　甲二　　地目： 宅地

所有者：　　住所：

図面番号： Z⁵25-4

筆界未定：

一筆略図

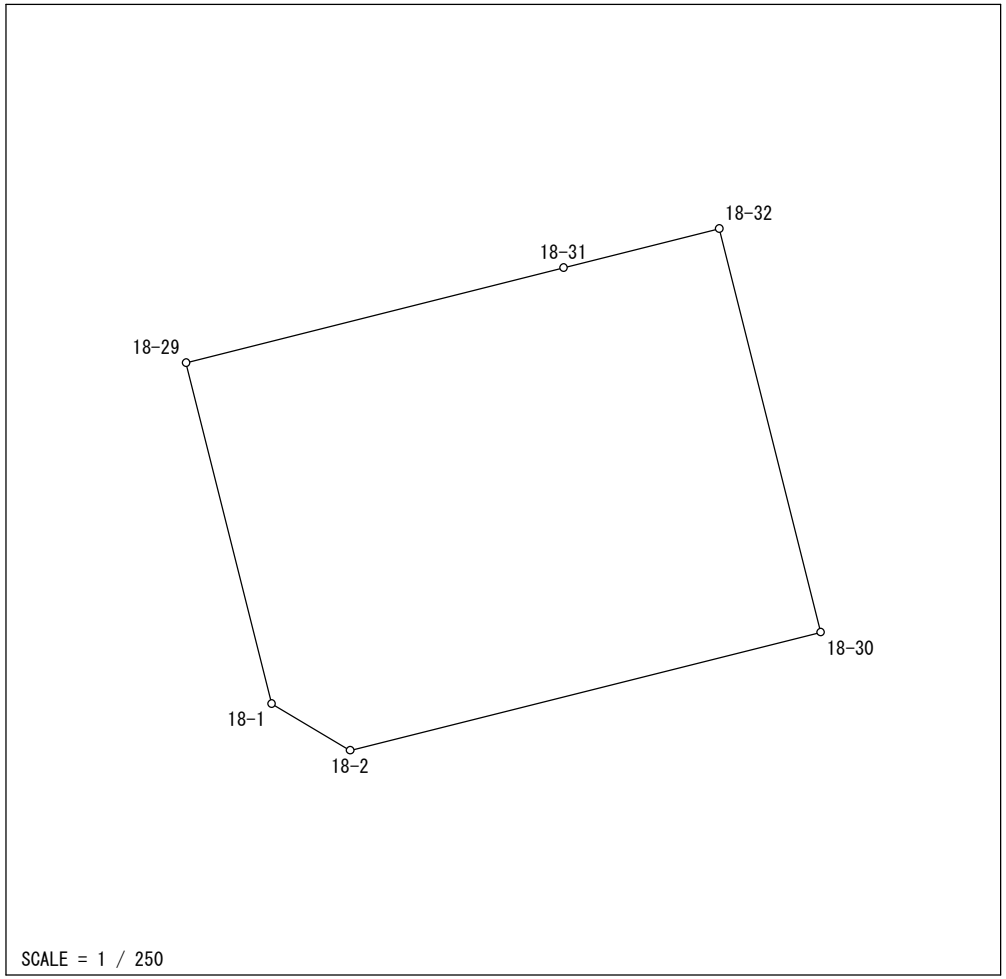

Ｎｏ．	図面番号	点番	点名	Ｘ	Ｙ	距離	方向角
1	Z⁵25-4	312	18-29	-144199.414	-70061.956	12.834	75-53-21
2		314	18-31	-144196.285	-70049.509	5.296	75-53-25
3		317	18-32	-144194.994	-70044.373	13.717	165-54-40
4		316	18-30	-144208.298	-70041.034	15.995	255-54-07
5		73	18-2	-144212.194	-70056.547	3.009	300-44-30
6		72	18-1	-144210.656	-70059.133	11.591	345-54-14
1		312	18-29	-144199.414	-70061.956		

面積＝　246 .3718605
坪数＝　74 .52