地 積 計 算 簿

大字： 寺島町　　字：　　地番： 1079

精度区分　甲二　　地目： 宅地

所有者：　　住所：

図面番号： Z⁵25-4

筆界未定：

一筆略図

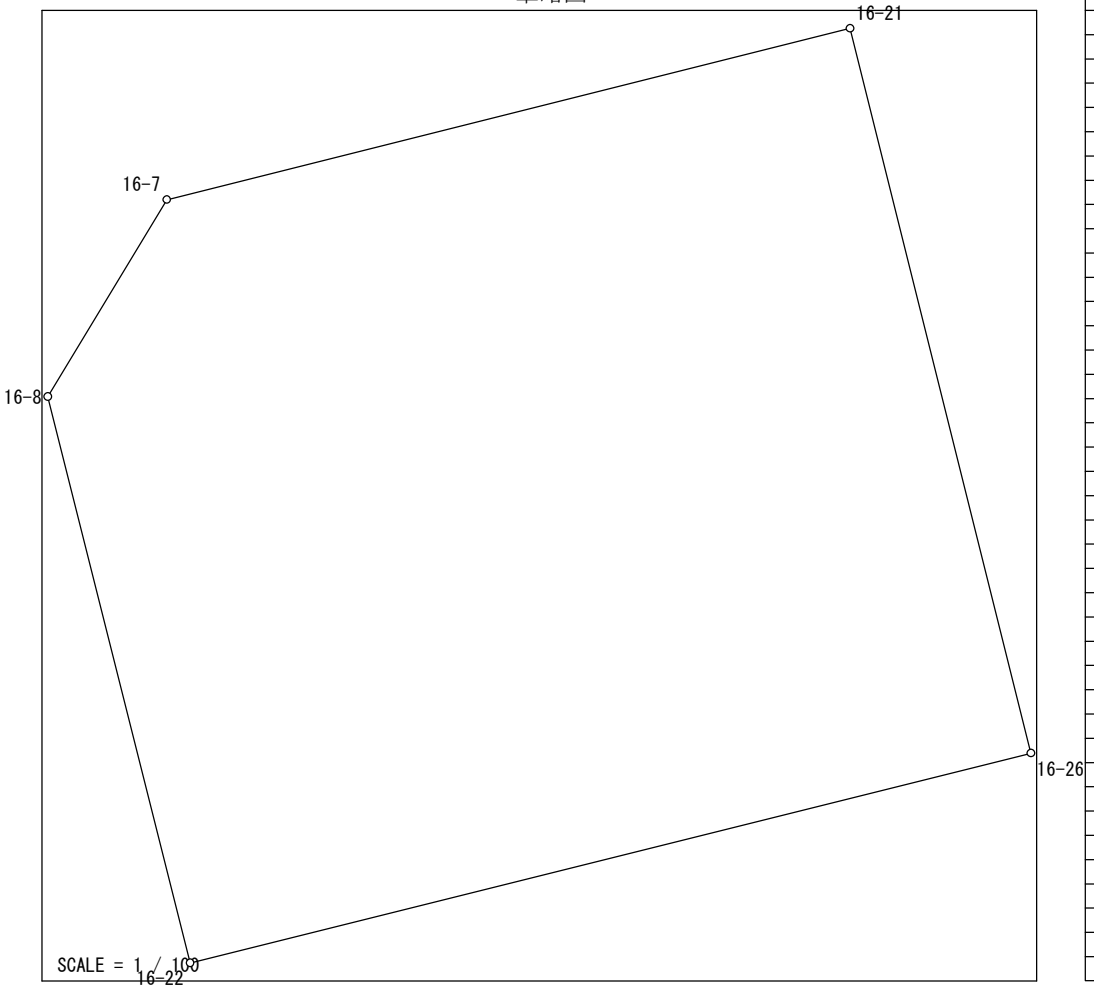

Ｎｏ．	図面番号	点番	点名	Ｘ	Ｙ	距離	方向角
1	Z⁵25-4	378	16-26	-144155.462	-70061.200	11.429	255-59-39
2		379	16-22	-144158.228	-70072.289	7.700	345-54-22
3		44	16-8	-144150.760	-70074.164	3.033	31-06-23
4		43	16-7	-144148.163	-70072.597	9.292	75-55-03
5		371	16-21	-144145.902	-70063.584	9.853	165-59-51
1		378	16-26	-144155.462	-70061.200		

面積＝　110 .2944740
坪数＝　33 .36

地 積 計 算 簿

大字： 寺島町　　字：　　地番： 1080

精度区分　甲二　　地目： 宅地

所有者：　　住所：

図面番号： Z⁵25-4

筆界未定：

一筆略図

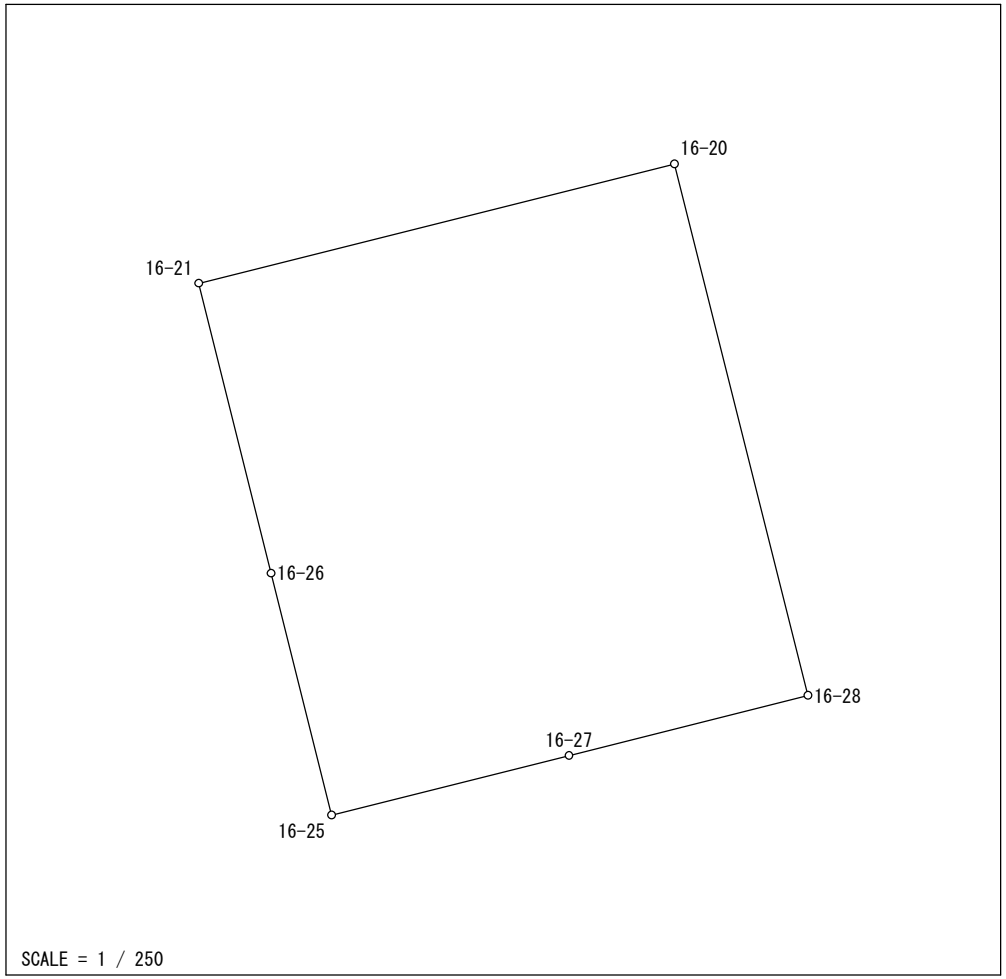

Ｎｏ．	図面番号	点番	点名	Ｘ	Ｙ	距離	方向角
1	Z⁵25-4	381	16-28	-144159.495	-70043.507	8.118	255-54-45
2		415	16-27	-144161.471	-70051.381	8.074	255-54-25
3		377	16-25	-144163.437	-70059.212	8.219	346-00-10
4		378	16-26	-144155.462	-70061.200	9.853	345-59-51
5		371	16-21	-144145.902	-70063.584	16.165	75-54-53
6		380	16-20	-144141.968	-70047.905	18.070	165-54-50
1		381	16-28	-144159.495	-70043.507		

面積＝　292 .3579080
坪数＝　88 .43

地 積 計 算 簿

大字： 寺島町　　字：　　地番： 1081

精度区分　甲二　　地目： 宅地

所有者：　　住所：

図面番号： Z⁵25-4

筆界未定：

一筆略図

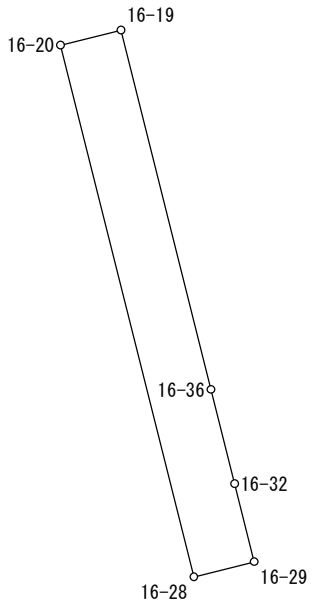

SCALE = 1 / 250

Ｎｏ．	図面番号	点番	点名	Ｘ	Ｙ	距離	方向角
1	Z⁵25-4	372	16-36	-144153.319	-70042.943	3.204	165-56-47
2		373	16-32	-144156.427	-70042.165	2.648	165-56-53
3		374	16-29	-144158.996	-70041.522	2.047	255-53-21
4		381	16-28	-144159.495	-70043.507	18.070	345-54-50
5		380	16-20	-144141.968	-70047.905	2.058	75-56-12
6		411	16-19	-144141.468	-70045.909	12.217	165-56-56
1		372	16-36	-144153.319	-70042.943		

面積＝　37 .0815170
坪数＝　11 .21

地 積 計 算 簿

大字： 寺島町　　字：　　地番： 1082

精度区分　甲二　　地目： 宅地

所有者：　　住所：

図面番号： Z⁵25-4

筆界未定：

一筆略図

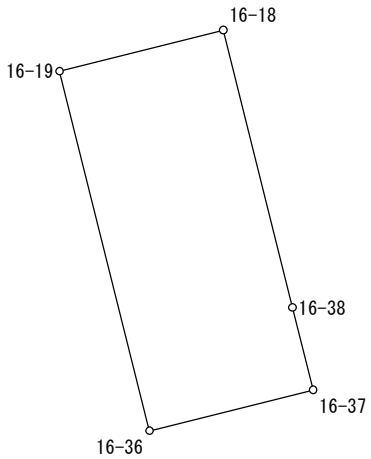

SCALE = 1 / 250

Ｎｏ．	図面番号	点番	点名	X	Y	距離	方向角
1	Z⁵25-4	382	16-37	-144151.976	-70037.551	5.557	256-00-50
2		372	16-36	-144153.319	-70042.943	12.217	345-56-56
3		411	16-19	-144141.468	-70045.909	5.566	75-54-41
4		370	16-18	-144140.113	-70040.510	9.425	165-59-20
5		1217	16-38	-144149.258	-70038.228	2.801	166-00-48
1		382	16-37	-144151.976	-70037.551		

面積＝　67 .9765115
坪数＝　20 .56

地 積 計 算 簿

大字： 寺島町　　字：　　地番： 1083

精度区分　甲二　　地目： 宅地

所有者：　　住所：

図面番号： Z⁵25-4

筆界未定：

一筆略図

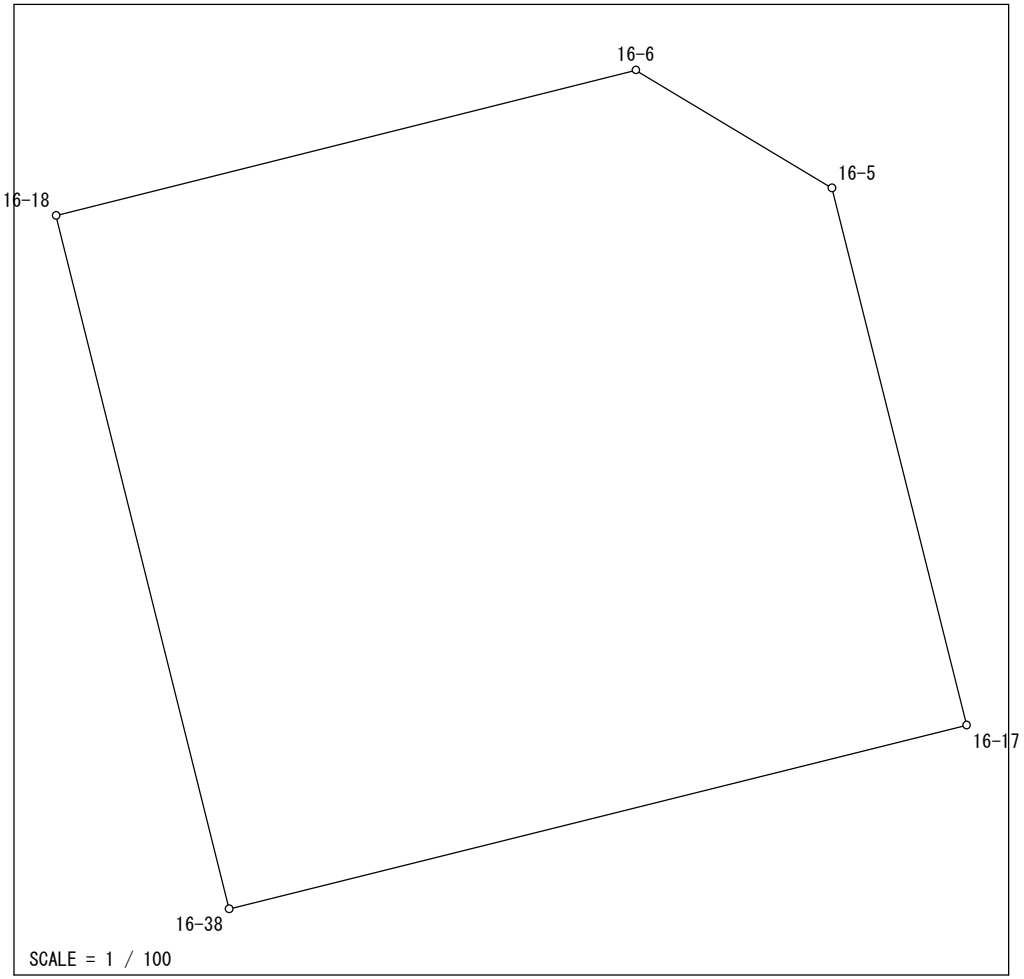

Ｎｏ．	図面番号	点番	点名	Ｘ	Ｙ	距離	方向角
1	Z⁵25-4	1217	16-38	-144149.258	-70038.228	9.425	345-59-20
2		370	16-18	-144140.113	-70040.510	7.883	75-55-05
3		60	16-6	-144138.195	-70032.864	3.018	121-01-09
4		59	16-5	-144139.750	-70030.278	7.303	165-56-00
5		383	16-17	-144146.834	-70028.503	10.023	256-00-14
1		1217	16-38	-144149.258	-70038.228		

面積＝　92 .2219920
坪数＝　27 .89

地 積 計 算 簿

大字： 寺島町　　字：　　地番： 1084

精度区分　甲二　　地目： 宅地

所有者：　　住所：

図面番号： Z5 25-4

筆界未定：

一筆略図

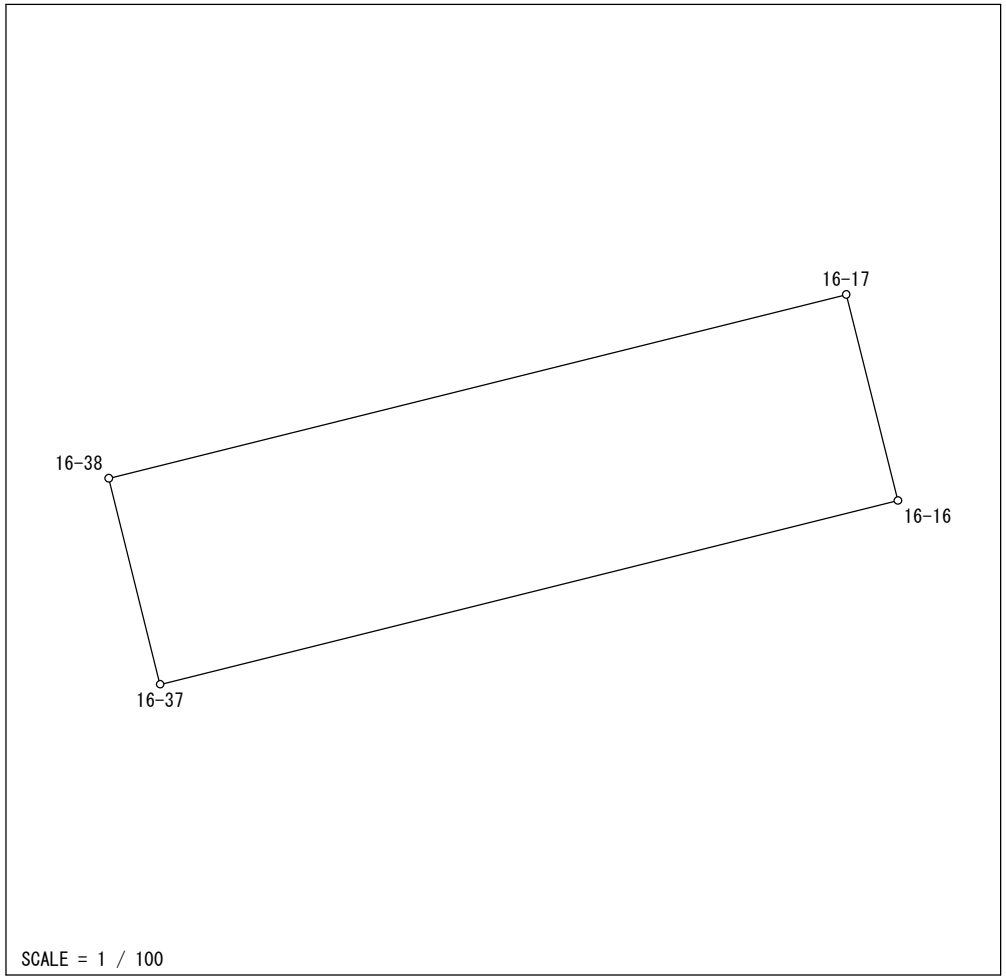

Ｎｏ．	図面番号	点番	点名	Ｘ	Ｙ	距離	方向角
1	Z5 25-4	1217	16-38	-144149.258	-70038.228	10.023	76-00-14
2		383	16-17	-144146.834	-70028.503	2.802	165-54-51
3		369	16-16	-144149.552	-70027.821	10.027	256-00-39
4		382	16-37	-144151.976	-70037.551	2.801	346-00-48
1		1217	16-38	-144149.258	-70038.228		

面積＝　28 .0864530
坪数＝　8 .49

地 積 計 算 簿

大字： 寺島町　　字：　　地番： 1085

精度区分　甲二　　地目： 宅地

所有者：　　住所：

図面番号： Z5 25-4

筆界未定：

一筆略図

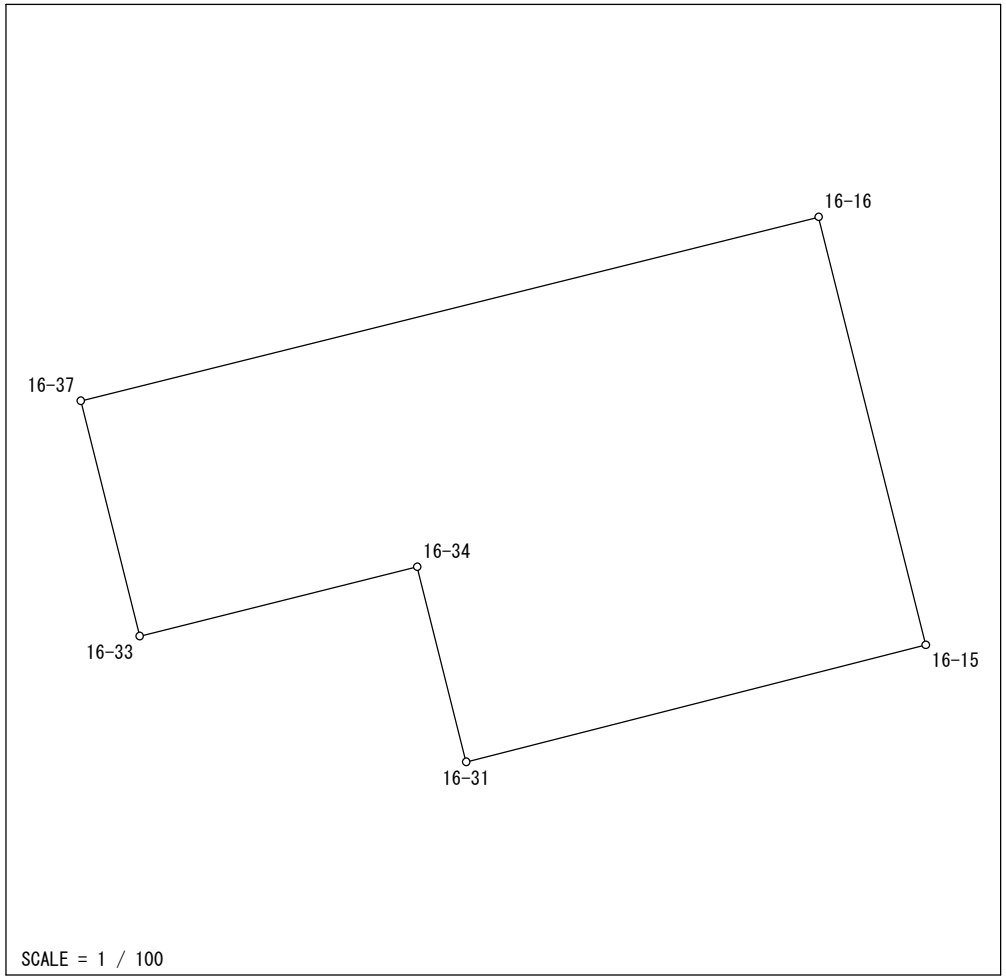

Ｎｏ．	図面番号	点番	点名	Ｘ	Ｙ	距離	方向角
1	Z5 25-4	386	16-31	-144156.740	-70032.469	2.655	345-53-45
2		414	16-34	-144154.165	-70033.116	3.773	255-57-50
3		387	16-33	-144155.080	-70036.776	3.199	345-58-52
4		382	16-37	-144151.976	-70037.551	10.027	76-00-39
5		369	16-16	-144149.552	-70027.821	5.819	165-56-15
6		384	16-15	-144155.197	-70026.407	6.255	255-43-10
1		386	16-31	-144156.740	-70032.469		

面積＝　48 .5701015

坪数＝　14 .69

地 積 計 算 簿

大字： 寺島町　　字：　　地番： 1086

精度区分　甲二　　地目： 宅地

所有者：　　住所：

図面番号： Z⁵25-4

筆界未定：

一筆略図

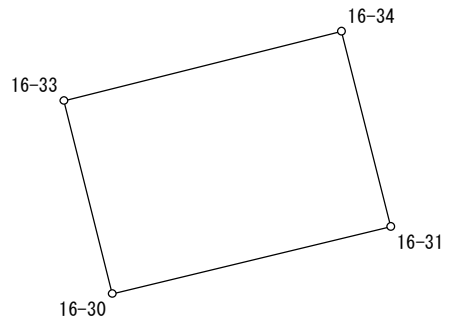

SCALE = 1 / 100

Ｎｏ．	図面番号	点番	点名	X	Y	距離	方向角
1	Z⁵25-4	385	16-30	-144157.626	-70036.140	2.624	345-58-28
2		387	16-33	-144155.080	-70036.776	3.773	75-57-50
3		414	16-34	-144154.165	-70033.116	2.655	165-53-45
4		386	16-31	-144156.740	-70032.469	3.776	256-25-52
1		385	16-30	-144157.626	-70036.140		

面積＝　9 .9631835
坪数＝　3 .01

地 積 計 算 簿

大字： 寺島町　　字：　　地番： 1087

精度区分　甲二　　地目： 宅地

所有者：　　住所：

図面番号： Z⁵25-4

筆界未定：

一筆略図

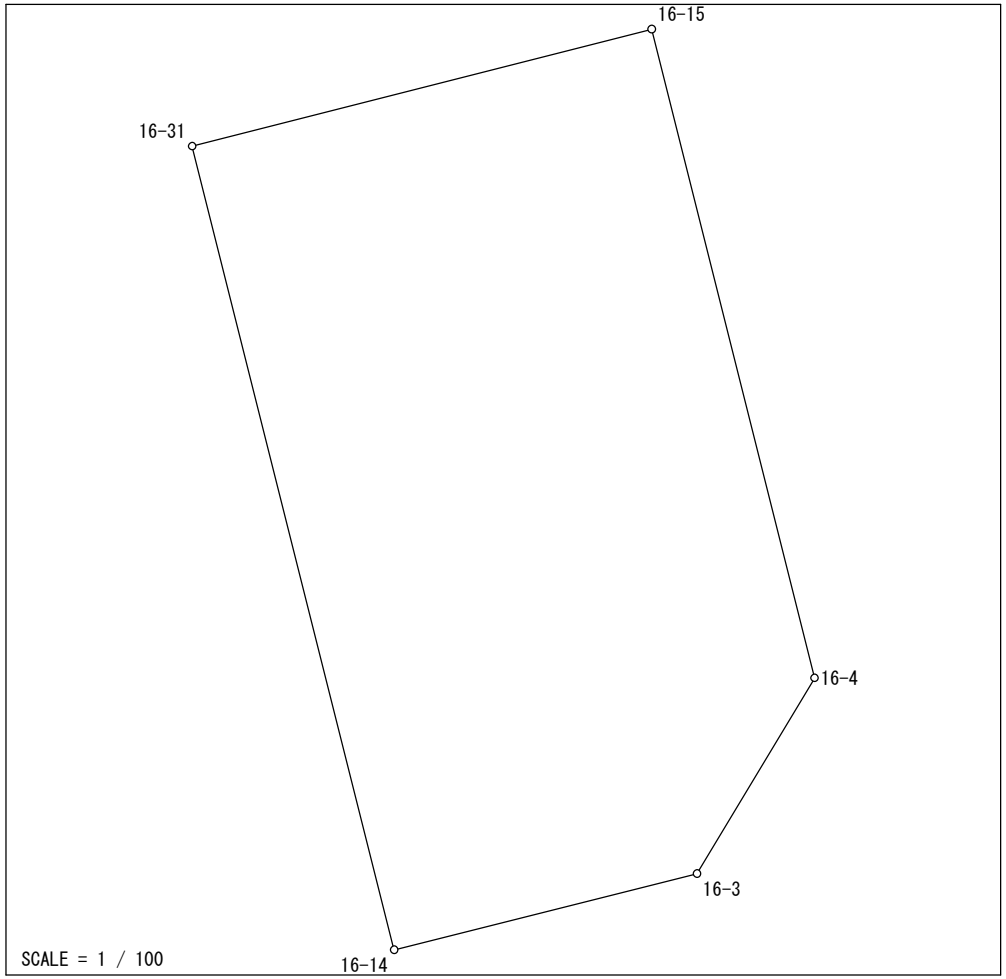

Ｎｏ．	図面番号	点番	点名	Ｘ	Ｙ	距離	方向角
1	Z⁵25-4	386	16-31	-144156.740	-70032.469	6.255	75-43-10
2		384	16-15	-144155.197	-70026.407	8.823	165-55-45
3		66	16-4	-144163.755	-70024.262	3.012	210-58-37
4		65	16-3	-144166.337	-70025.812	4.118	255-54-11
5		413	16-14	-144167.340	-70029.806	10.929	345-53-52
1		386	16-31	-144156.740	-70032.469		

面積＝　66 .1297220
坪数＝　20 .00

地 積 計 算 簿

大字： 寺島町　　字：　　地番： 1088

精度区分　甲二　　地目： 宅地

所有者：　　住所：

図面番号： Z⁵25-4

筆界未定：

一筆略図

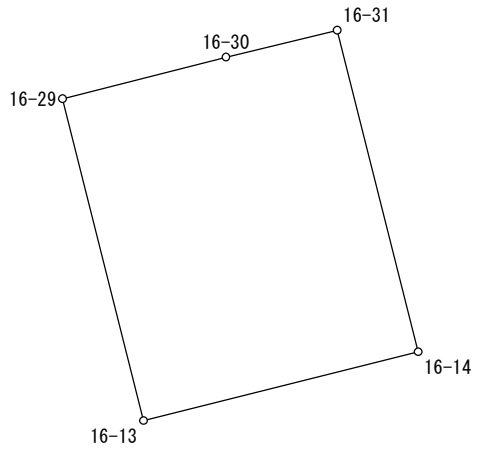

SCALE = 1 / 250

Ｎｏ．	図面番号	点番	点名	X	Y	距離	方向角
1	Z⁵25-4	374	16-29	-144158.996	-70041.522	5.554	75-43-07
2		385	16-30	-144157.626	-70036.140	3.776	76-25-52
3		386	16-31	-144156.740	-70032.469	10.929	165-53-52
4		413	16-14	-144167.340	-70029.806	9.334	255-54-42
5		412	16-13	-144169.612	-70038.859	10.945	345-55-05
1		374	16-29	-144158.996	-70041.522		

面積＝　102 .1936650
坪数＝　30 .91

地 積 計 算 簿

大字： 寺島町　　字：　　地番： 1089

精度区分　甲二　　地目： 宅地

所有者：　　住所：

図面番号： Z⁵25-4

筆界未定：

一筆略図

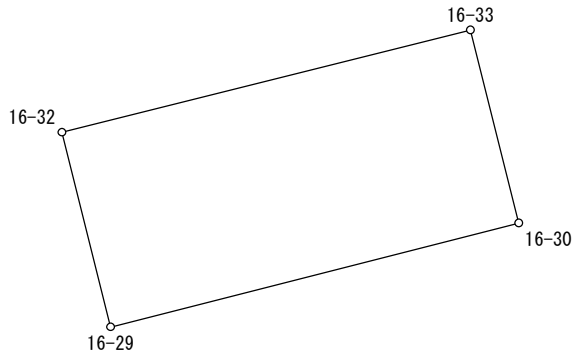

SCALE = 1 / 100

Ｎｏ．	図面番号	点番	点名	Ｘ	Ｙ	距離	方向角
1	Z⁵25-4	373	16-32	-144156.427	-70042.165	5.555	75-57-59
2		387	16-33	-144155.080	-70036.776	2.624	165-58-28
3		385	16-30	-144157.626	-70036.140	5.554	255-43-07
4		374	16-29	-144158.996	-70041.522	2.648	345-56-53
1		373	16-32	-144156.427	-70042.165		

面積＝　14 .6421770

坪数＝　4 .42

地 積 計 算 簿

大字： 寺島町　　字：　　地番： 1090

精度区分　甲二　　地目： 宅地

所有者：　　住所：

図面番号： Z⁵25-4

筆界未定：

一筆略図

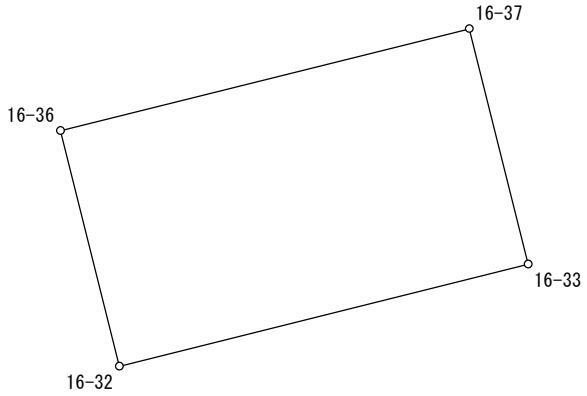

SCALE = 1 / 100

Ｎｏ．	図面番号	点番	点名	Ｘ	Ｙ	距離	方向角
1	Z⁵25-4	372	16-36	-144153.319	-70042.943	5.557	76-00-50
2		382	16-37	-144151.976	-70037.551	3.199	165-58-52
3		387	16-33	-144155.080	-70036.776	5.555	255-57-59
4		373	16-32	-144156.427	-70042.165	3.204	345-56-47
1		372	16-36	-144153.319	-70042.943		

面積＝　17 .7872855

坪数＝　5 .38

地 積 計 算 簿

大字： 寺島町　　字：　　地番： 1091

精度区分　甲二　　地目： 宅地

所有者：　　住所：

図面番号： Z⁵25-4

筆界未定：

一筆略図

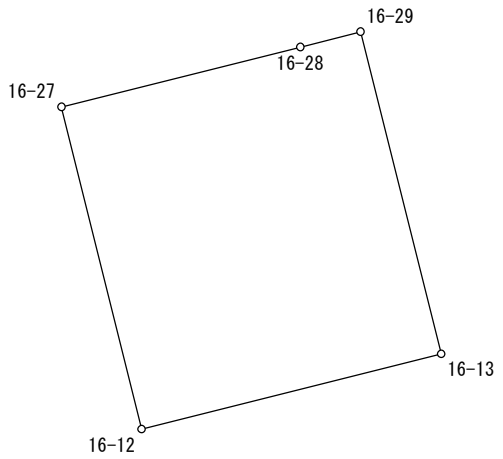

SCALE = 1 / 250

Ｎｏ．	図面番号	点番	点名	X	Y	距離	方向角
1	Z⁵25-4	415	16-27	-144161.471	-70051.381	8.118	75-54-45
2		381	16-28	-144159.495	-70043.507	2.047	75-53-21
3		374	16-29	-144158.996	-70041.522	10.945	165-55-05
4		412	16-13	-144169.612	-70038.859	10.187	255-54-33
5		416	16-12	-144172.092	-70048.739	10.945	346-01-52
1		415	16-27	-144161.471	-70051.381		

面積＝　111 .3674715

坪数＝　33 .68

地 積 計 算 簿

大字： 寺島町　　字：　　地番： 1092

精度区分　甲二　　地目： 宅地

所有者：　　住所：

図面番号： Z⁵25-4

筆界未定：

一筆略図

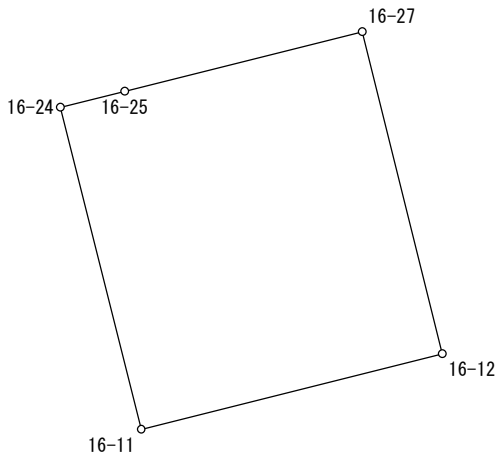

SCALE = 1 / 250

Ｎｏ．	図面番号	点番	点名	Ｘ	Ｙ	距離	方向角
1	Z⁵25-4	376	16-24	-144163.969	-70061.332	2.186	75-54-46
2		377	16-25	-144163.437	-70059.212	8.074	75-54-25
3		415	16-27	-144161.471	-70051.381	10.945	166-01-52
4		416	16-12	-144172.092	-70048.739	10.233	255-54-19
5		368	16-11	-144174.584	-70058.664	10.945	345-53-29
1		376	16-24	-144163.969	-70061.332		

面積＝　112 .1449950
坪数＝　33 .92

地 積 計 算 簿

大字： 寺島町　　字：　　地番： 1093

精度区分　甲二　　地目： 宅地

所有者：　　住所：

図面番号： Z⁵25-4

筆界未定：

一筆略図

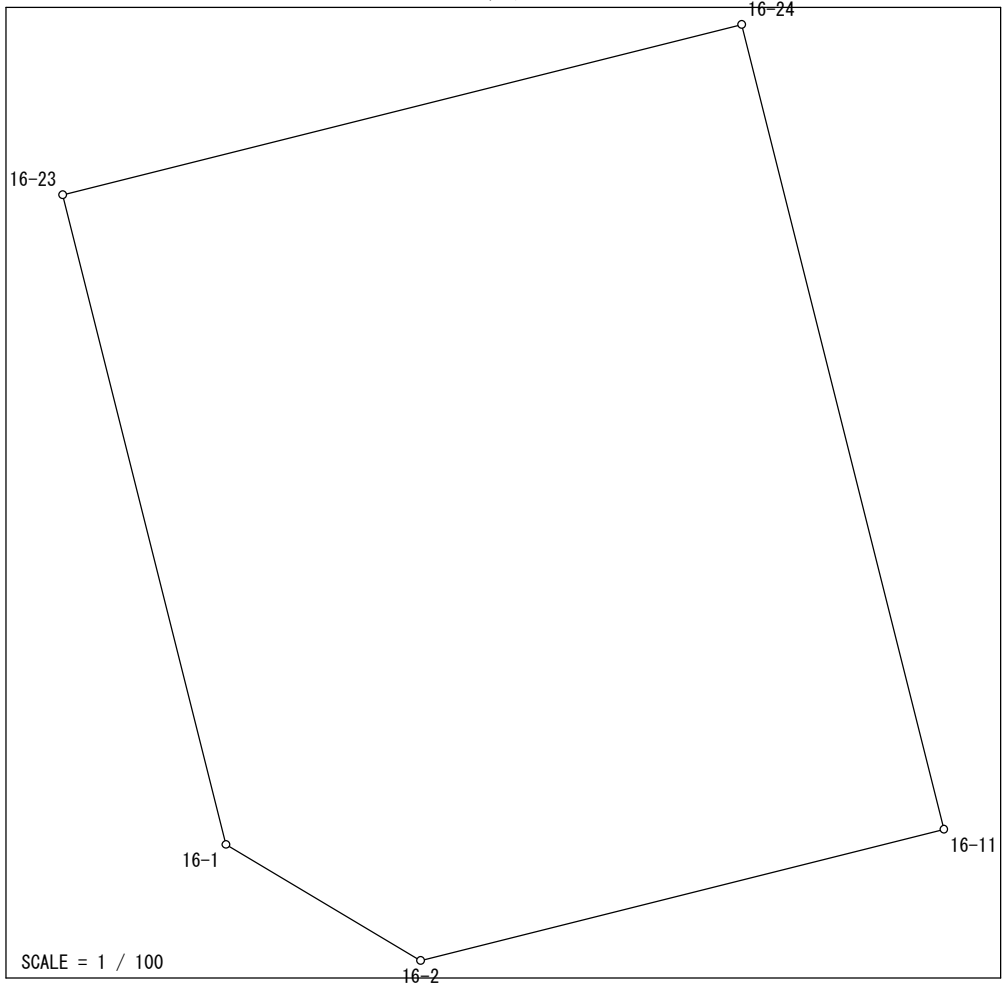

Ｎｏ．	図面番号	点番	点名	Ｘ	Ｙ	距離	方向角
1	Z⁵25-4	375	16-23	-144166.216	-70070.283	9.229	75-54-29
2		376	16-24	-144163.969	-70061.332	10.945	165-53-29
3		368	16-11	-144174.584	-70058.664	7.114	255-55-01
4		42	16-2	-144176.315	-70065.564	2.990	300-49-09
5		41	16-1	-144174.783	-70068.132	8.833	345-54-20
1		375	16-23	-144166.216	-70070.283		

面積＝　98 .7831370

坪数＝　29 .88

地 積 計 算 簿

大字： 寺島町　　字：　　地番： 1094

精度区分　甲二　　地目： 宅地

所有者：　　住所：

図面番号： Z⁵25-4

筆界未定：

一筆略図

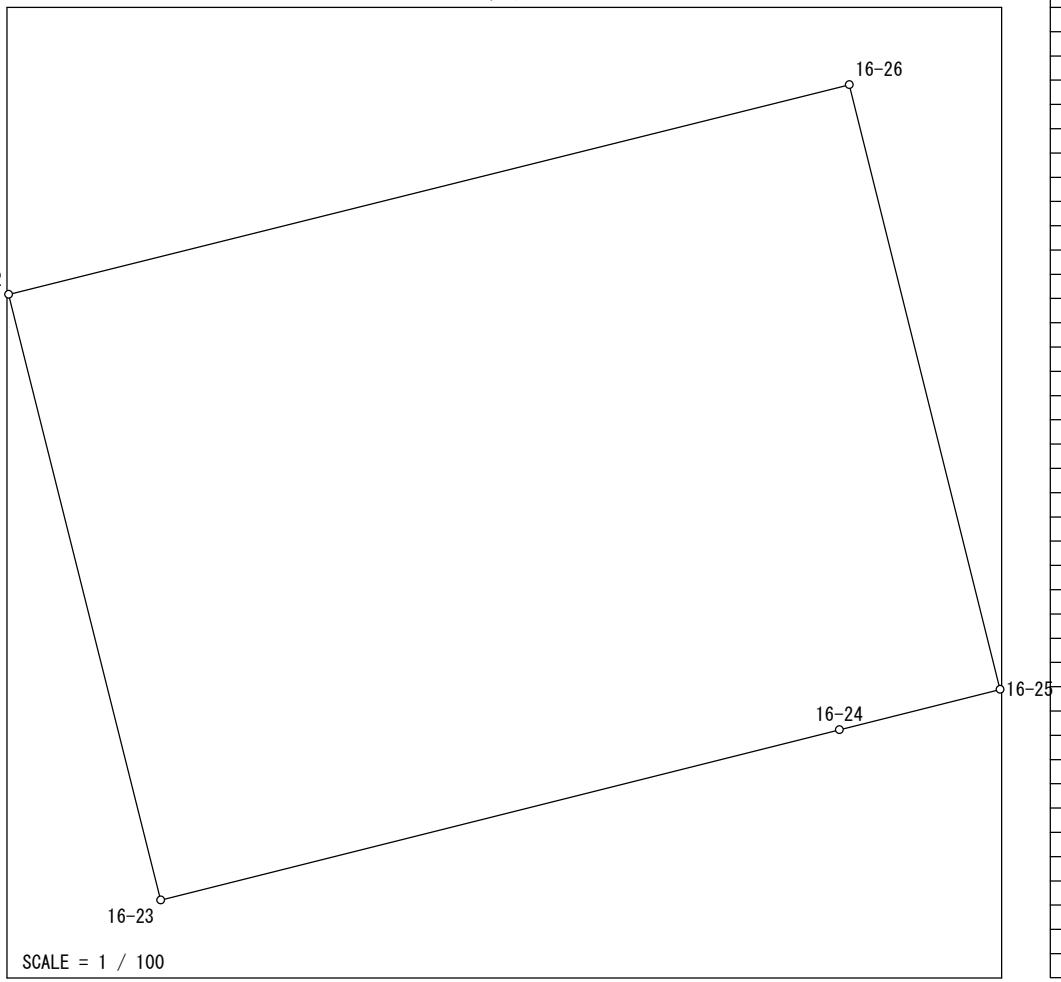

Ｎｏ．	図面番号	点番	点名	Ｘ	Ｙ	距離	方向角
1	Z⁵25-4	379	16-22	-144158.228	-70072.289	11.429	75-59-39
2		378	16-26	-144155.462	-70061.200	8.219	166-00-10
3		377	16-25	-144163.437	-70059.212	2.186	255-54-46
4		376	16-24	-144163.969	-70061.332	9.229	255-54-29
5		375	16-23	-144166.216	-70070.283	8.236	345-54-11
1		379	16-22	-144158.228	-70072.289		

面積＝　93 .9708485

坪数＝　28 .42