地 積 計 算 簿

大字： 寺島町　　字：　　地番： 1052

精度区分　甲二　　地目： 宅地

所有者：　　住所：

図面番号： Z⁵25-4

筆界未定：

一筆略図

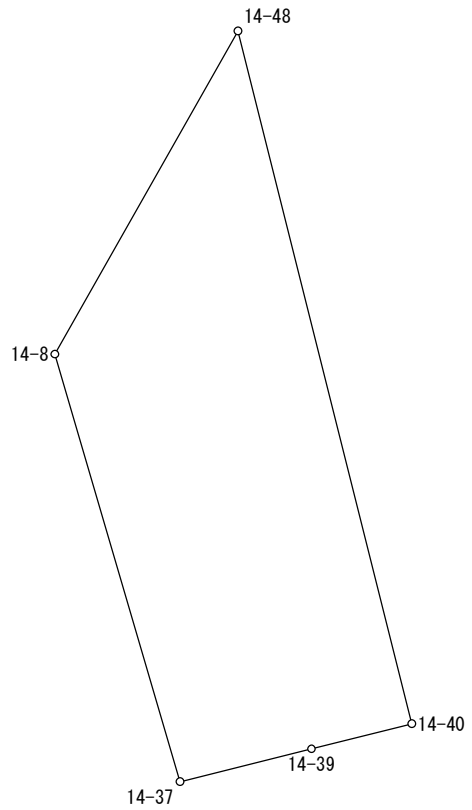

SCALE = 1 / 100

Ｎｏ．	図面番号	点番	点名	X	Y	距離	方向角
1	Z⁵25-4	357	14-48	-144138.190	-70143.460	9.420	165-54-17
2		359	14-40	-144147.326	-70141.166	1.365	255-55-23
3		361	14-39	-144147.658	-70142.490	1.787	255-56-26
4		354	14-37	-144148.092	-70144.223	5.878	343-41-11
5		47	14-8	-144142.451	-70145.874	4.897	29-31-59
1		357	14-48	-144138.190	-70143.460		

面積＝　25 .1694905
坪数＝　7 .61

地 積 計 算 簿

大字： 寺島町　　字：　　地番： 1053

精度区分　甲二　　地目： 宅地

所有者：　　住所：

図面番号： Z⁵25-4

筆界未定：

一筆略図

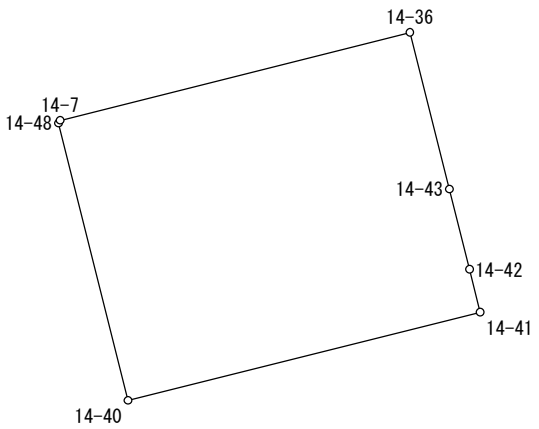

SCALE = 1 / 250

Ｎｏ．	図面番号	点番	点名	X	Y	距離	方向角
1	Z⁵25-4	357	14-48	-144138.190	-70143.460	0.114	29-29-42
2		54	14-7	-144138.091	-70143.404	11.890	75-55-22
3		353	14-36	-144135.199	-70131.871	5.326	165-54-23
4		356	14-43	-144140.365	-70130.574	2.727	165-53-14
5		362	14-42	-144143.010	-70129.909	1.451	165-54-57
6		355	14-41	-144144.417	-70129.556	11.969	255-56-01
7		359	14-40	-144147.326	-70141.166	9.420	345-54-17
1		357	14-48	-144138.190	-70143.460		

面積＝　113 .7360070

坪数＝　34 .40

地 積 計 算 簿

大字： 寺島町　　字：　　地番： 1054

精度区分　甲二　　地目： 宅地

所有者：　　住所：

図面番号： Z⁵25-4

筆界未定：

一筆略図

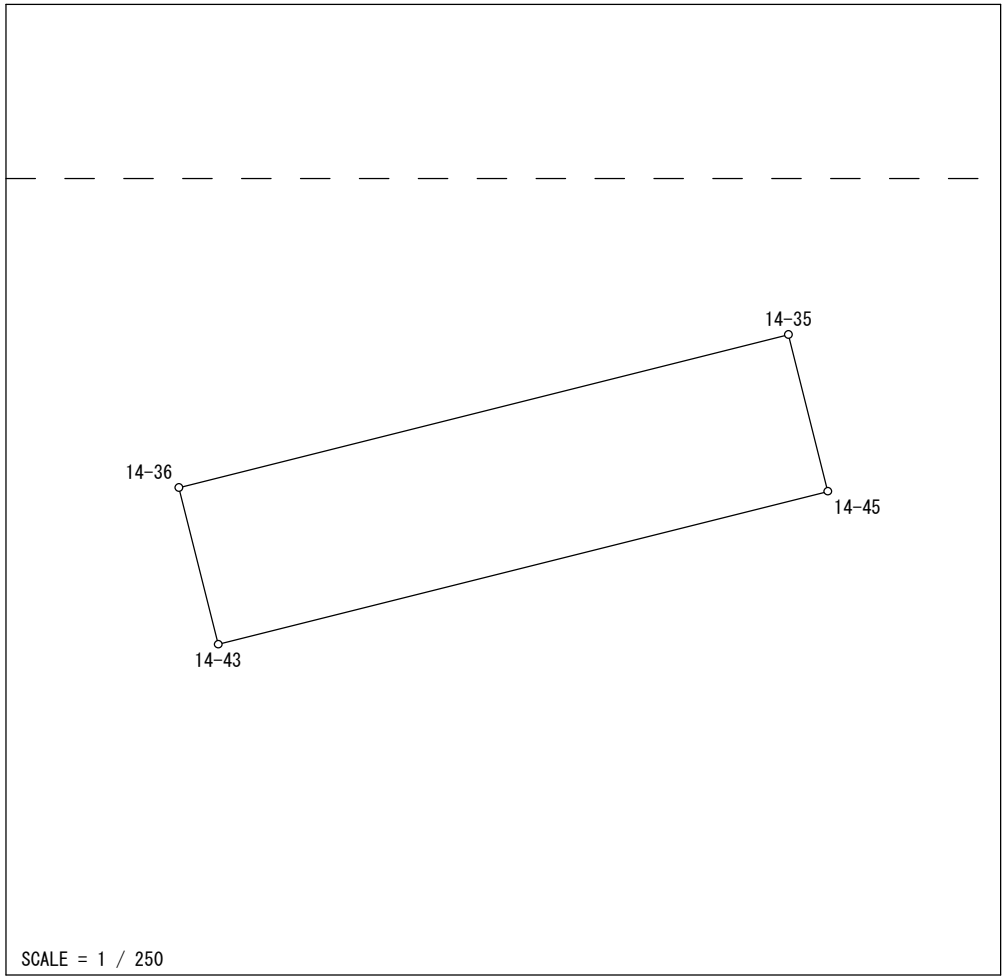

Ｎｏ．	図面番号	点番	点名	Ｘ	Ｙ	距離	方向角
1	Z⁵25-4	353	14-36	-144135.199	-70131.871	20.721	75-55-10
2		352	14-35	-144130.158	-70111.773	5.321	165-56-16
3		358	14-45	-144135.320	-70110.480	20.718	255-54-22
4		356	14-43	-144140.365	-70130.574	5.326	345-54-23
1		353	14-36	-144135.199	-70131.871		

面積＝　110 .3064290
坪数＝　33 .36

地 積 計 算 簿

大字： 寺島町　　字：　　地番： 1055

精度区分　甲二　　地目： 宅地

所有者：　　住所：

図面番号： Z⁵25-4

筆界未定：

一筆略図

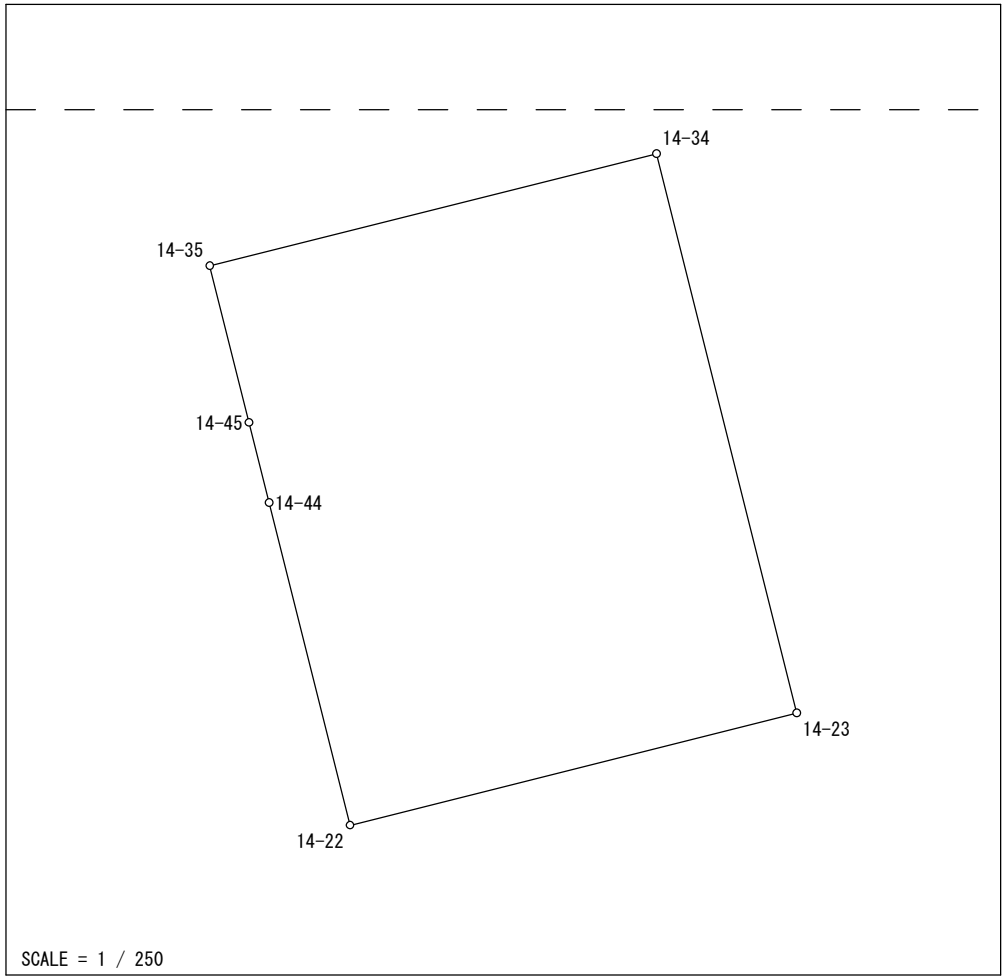

Ｎｏ．	図面番号	点番	点名	Ｘ	Ｙ	距離	方向角
1	Z⁵25-4	363	14-44	-144137.965	-70109.817	2.727	345-55-41
2		358	14-45	-144135.320	-70110.480	5.321	345-56-16
3		352	14-35	-144130.158	-70111.773	15.185	75-55-15
4		408	14-34	-144126.464	-70097.044	19.011	165-55-01
5		407	14-23	-144144.904	-70092.418	15.190	255-55-05
6		347	14-22	-144148.600	-70107.152	10.964	345-55-55
1		363	14-44	-144137.965	-70109.817		

面積＝　288 .7504320
坪数＝　87 .34

地 積 計 算 簿

大字： 寺島町　　字：　　地番： 1056

精度区分　甲二　　地目： 宅地

所有者：　　住所：

図面番号： Z⁵25-4

筆界未定：

一筆略図

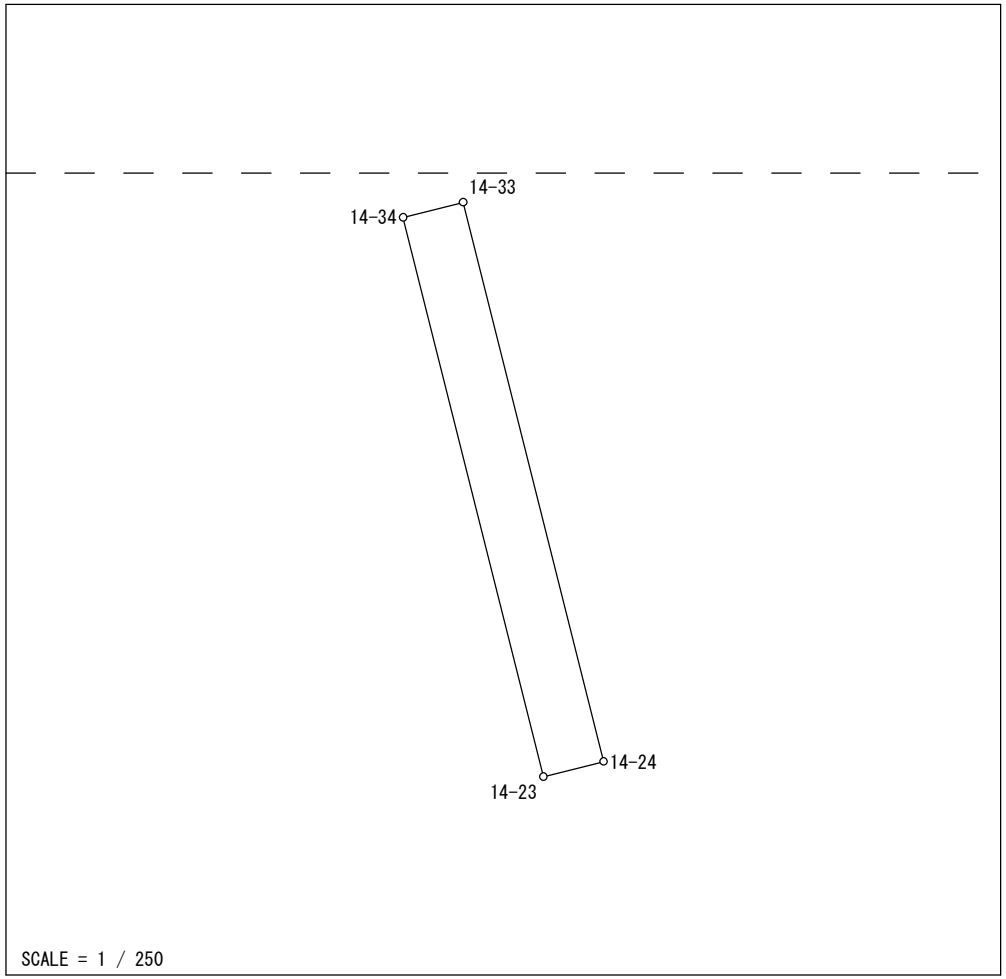

Ｎｏ．	図面番号	点番	点名	X	Y	距離	方向角
1	Z⁵25-4	408	14-34	-144126.464	-70097.044	2.041	75-54-33
2		366	14-33	-144125.967	-70095.064	19.012	165-54-40
3		367	14-24	-144144.407	-70090.436	2.043	255-55-23
4		407	14-23	-144144.904	-70092.418	19.011	345-55-01
1		408	14-34	-144126.464	-70097.044		

面積＝　38 .8292590
坪数＝　11 .74

地 積 計 算 簿

大字： 寺島町　　字：　　地番： 1057

精度区分　甲二　　地目： 宅地

所有者：　　住所：

図面番号： Z⁵25-2　Z⁵25-4

筆界未定：

一筆略図

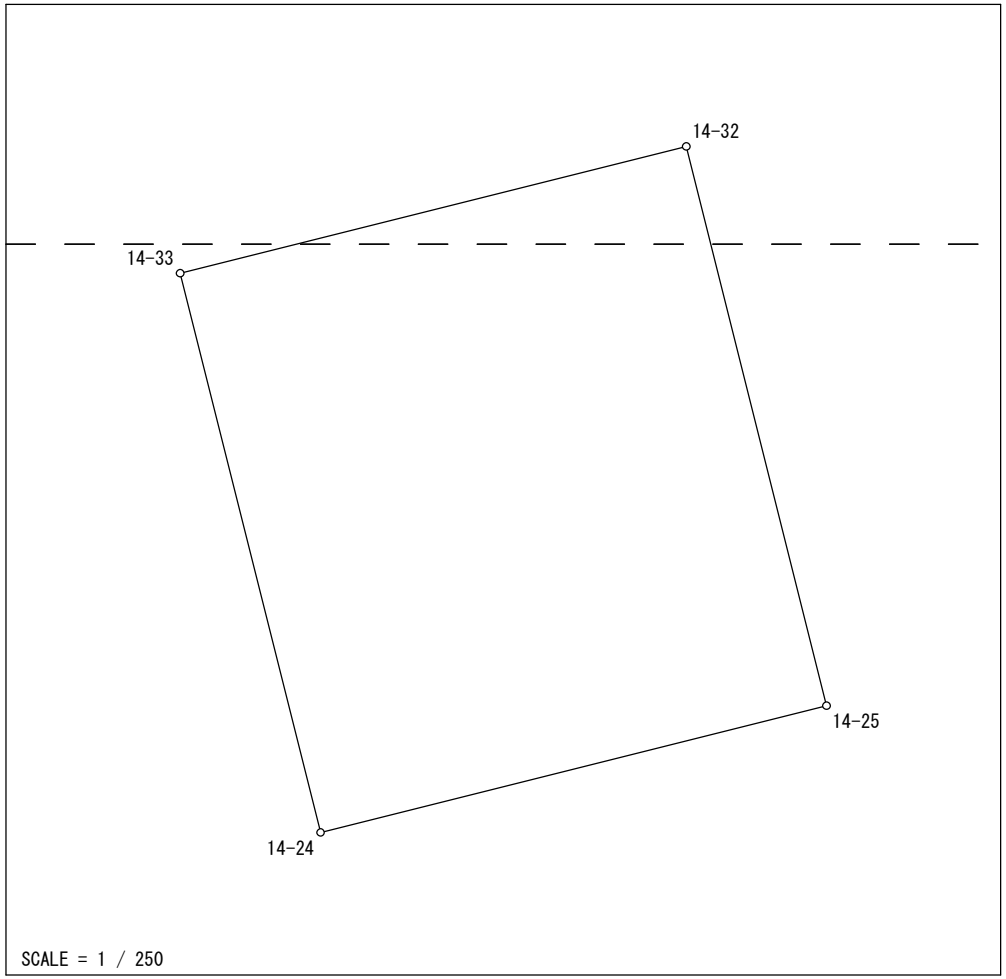

Ｎｏ．	図面番号	点番	点名	Ｘ	Ｙ	距離	方向角
1	Z⁵25-4	366	14-33	-144125.967	-70095.064	17.201	75-55-18
2	Z⁵25-2	364	14-32	-144121.783	-70078.380	19.011	165-55-01
3	Z⁵25-4	365	14-25	-144140.223	-70073.754	17.199	255-55-12
4		367	14-24	-144144.407	-70090.436	19.012	345-54-40
1		366	14-33	-144125.967	-70095.064		

面積＝　326 .9938880

坪数＝　98 .91

地 積 計 算 簿

大字： 寺島町　　字：　　地番： 1058

精度区分　甲二　　地目： 宅地

所有者：　　住所：

図面番号： Z5 25-2　Z5 25-4

筆界未定：

一筆略図

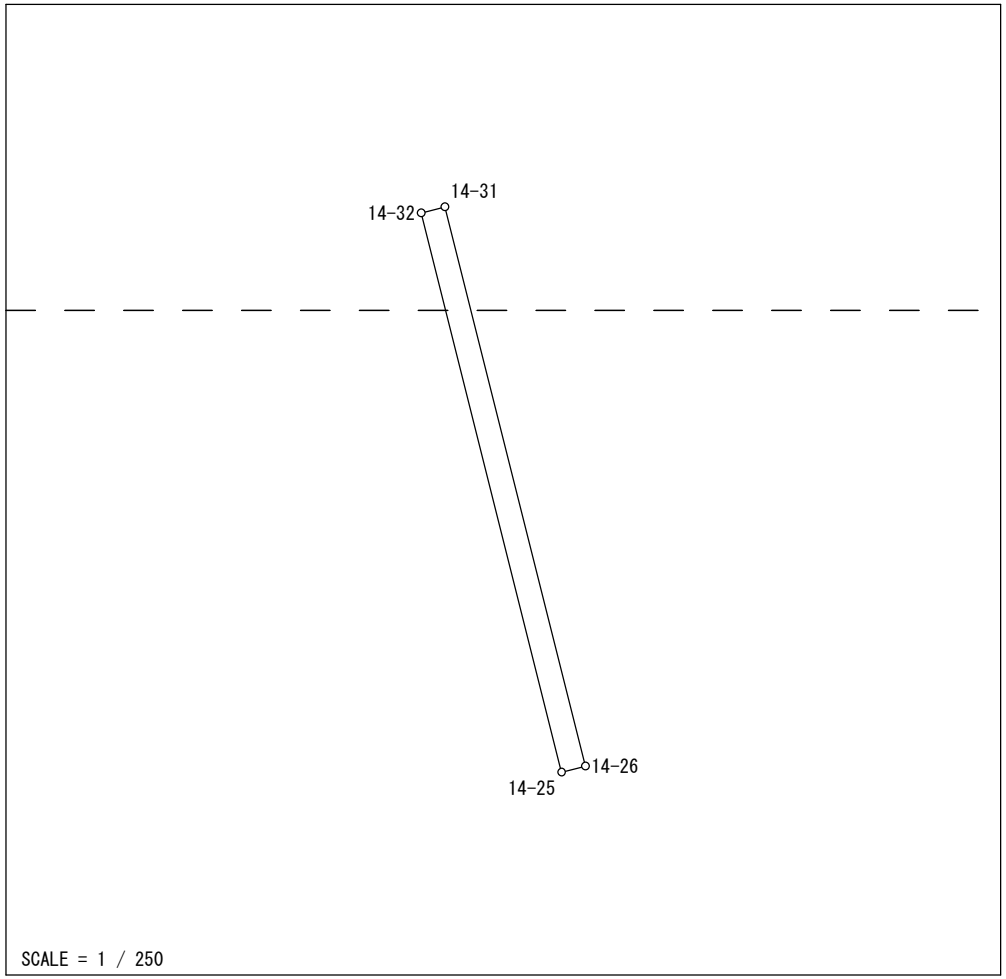

Ｎｏ．	図面番号	点番	点名	Ｘ	Ｙ	距離	方向角
1	Z5 25-2	364	14-32	-144121.783	-70078.380	0.803	75-52-38
2		409	14-31	-144121.587	-70077.601	19.011	165-54-27
3	Z5 25-4	410	14-26	-144140.026	-70072.972	0.806	255-51-37
4		365	14-25	-144140.223	-70073.754	19.011	345-55-01
1		364	14-32	-144121.783	-70078.380		

面積＝　15 .3013335
坪数＝　4 .62

地 積 計 算 簿

大字： 寺島町　　字：　　地番： 1059

精度区分　甲二　　地目： 宅地

所有者：　　住所：

図面番号： Z5 25-2　Z5 25-4

筆界未定：

一筆略図

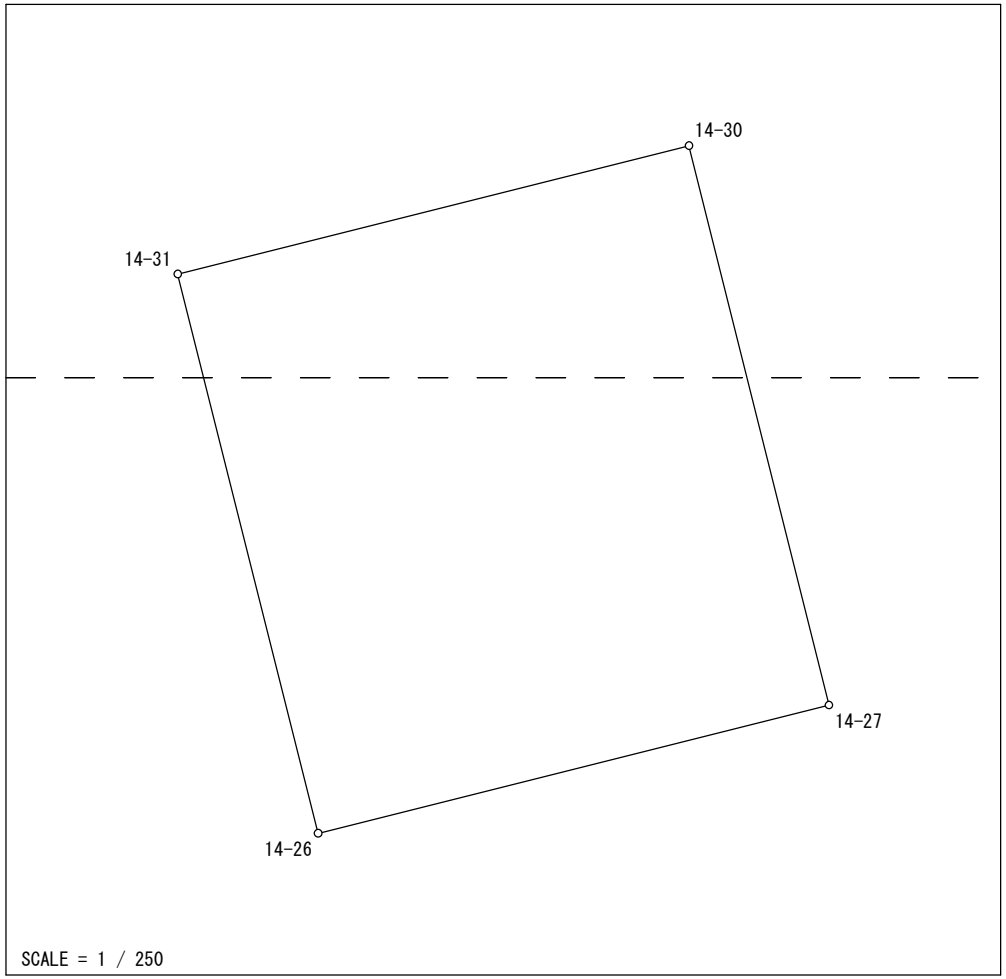

Ｎｏ．	図面番号	点番	点名	X	Y	距離	方向角
1	Z5 25-2	409	14-31	-144121.587	-70077.601	17.376	75-55-14
2		351	14-30	-144117.360	-70060.747	19.011	165-57-36
3	Z5 25-4	348	14-27	-144135.803	-70056.135	17.359	255-55-11
4		410	14-26	-144140.026	-70072.972	19.011	345-54-27
1		409	14-31	-144121.587	-70077.601		

面積＝　330 .1694780
坪数＝　99 .87

地 積 計 算 簿

大字： 寺島町　　字：　　地番： 1060

精度区分　甲二　　地目： 宅地

所有者：　　住所：

図面番号： Z5 25-2　Z5 25-4

筆界未定：

一筆略図

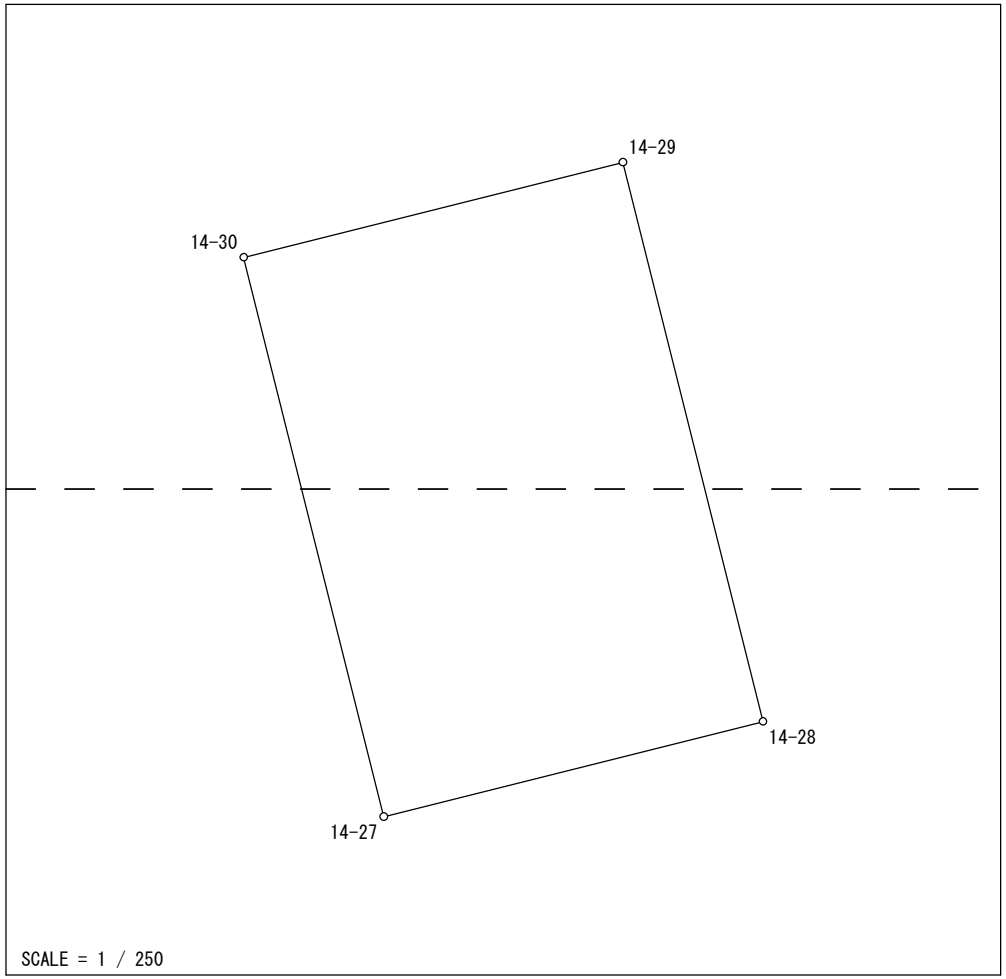

Ｎｏ．	図面番号	点番	点名	Ｘ	Ｙ	距離	方向角
1	Z5 25-2	351	14-30	-144117.360	-70060.747	12.887	75-55-14
2		350	14-29	-144114.225	-70048.247	19.010	165-56-38
3	Z5 25-4	349	14-28	-144132.666	-70043.630	12.892	255-55-03
4		348	14-27	-144135.803	-70056.135	19.011	345-57-36
1		351	14-30	-144117.360	-70060.747		

面積＝　245 .0421770
坪数＝　74 .12

地 積 計 算 簿

大字： 寺島町　　字：　　地番： 1061

精度区分　甲二　　地目： 宅地

所有者：　　住所：

図面番号： Z⁵25-2　Z⁵25-4

筆界未定：

一筆略図

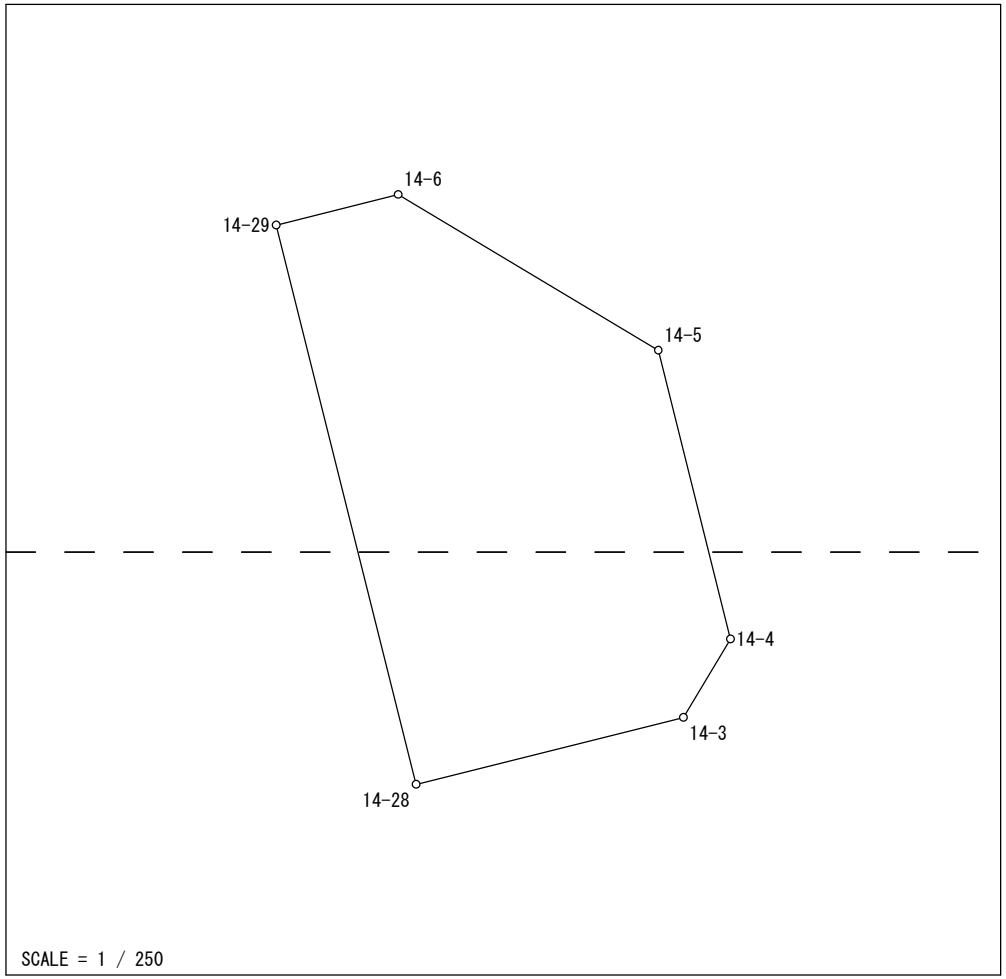

Ｎｏ．	図面番号	点番	点名	Ｘ	Ｙ	距離	方向角
1	Z⁵25-2	350	14-29	-144114.225	-70048.247	4.148	75-55-13
2		56	14-6	-144113.216	-70044.224	10.000	120-53-31
3		55	14-5	-144118.350	-70035.643	9.812	165-57-44
4	Z⁵25-4	62	14-4	-144127.869	-70033.263	3.014	210-56-51
5		61	14-3	-144130.454	-70034.813	9.090	255-54-59
6		349	14-28	-144132.666	-70043.630	19.010	345-56-38
1		350	14-29	-144114.225	-70048.247		

面積＝　186 .0806140
坪数＝　56 .28

地 積 計 算 簿

大字： 寺島町　　字：　　地番： 1062

精度区分　甲二　　地目： 宅地

所有者：　　住所：

図面番号： Z⁵25-4

筆界未定：

一筆略図

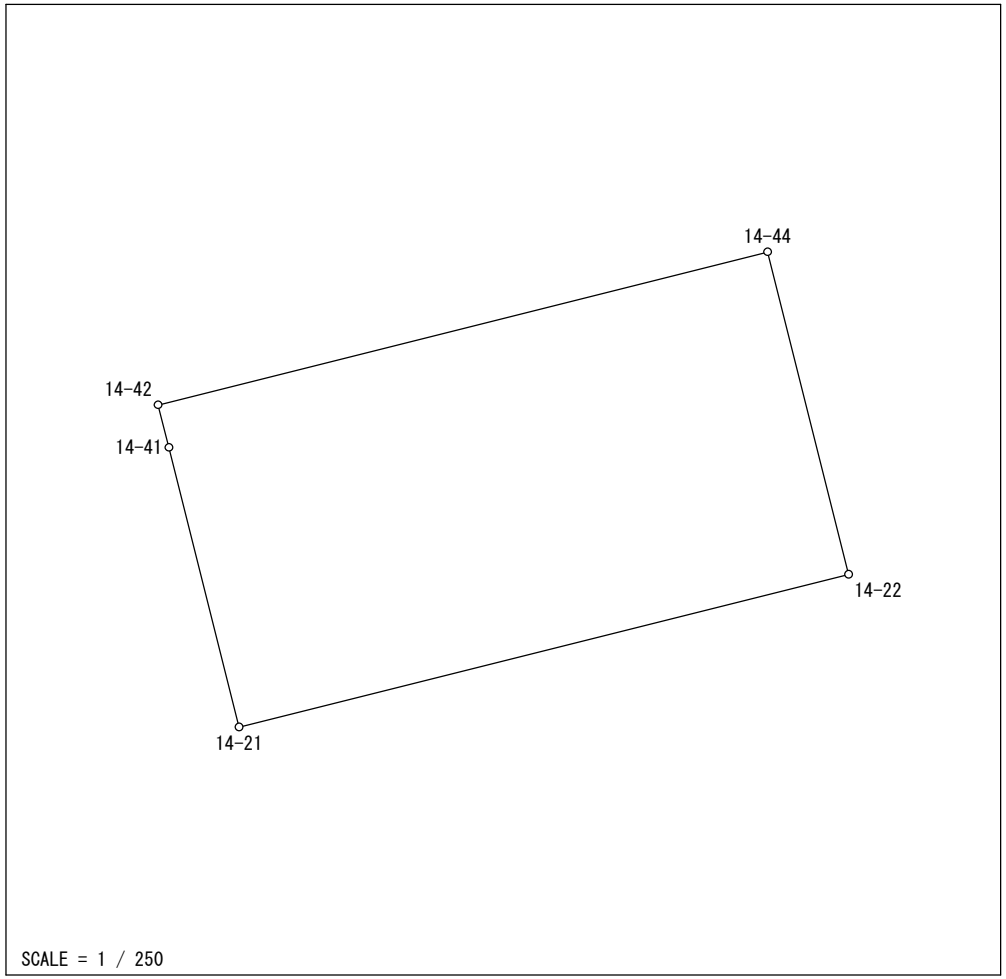

Ｎｏ．	図面番号	点番	点名	Ｘ	Ｙ	距離	方向角
1	Z⁵25-4	363	14-44	-144137.965	-70109.817	10.964	165-55-55
2		347	14-22	-144148.600	-70107.152	20.710	255-55-05
3		346	14-21	-144153.639	-70127.240	9.508	345-54-09
4		355	14-41	-144144.417	-70129.556	1.451	345-54-57
5		362	14-42	-144143.010	-70129.909	20.716	75-54-17
1		363	14-44	-144137.965	-70109.817		

面積＝　227 .0455170
坪数＝　68 .68

地 積 計 算 簿

大字： 寺島町　　字：　　地番： 1063

精度区分　甲二　　地目： 宅地

所有者：　　住所：

図面番号： Z⁵25-4

筆界未定：

一筆略図

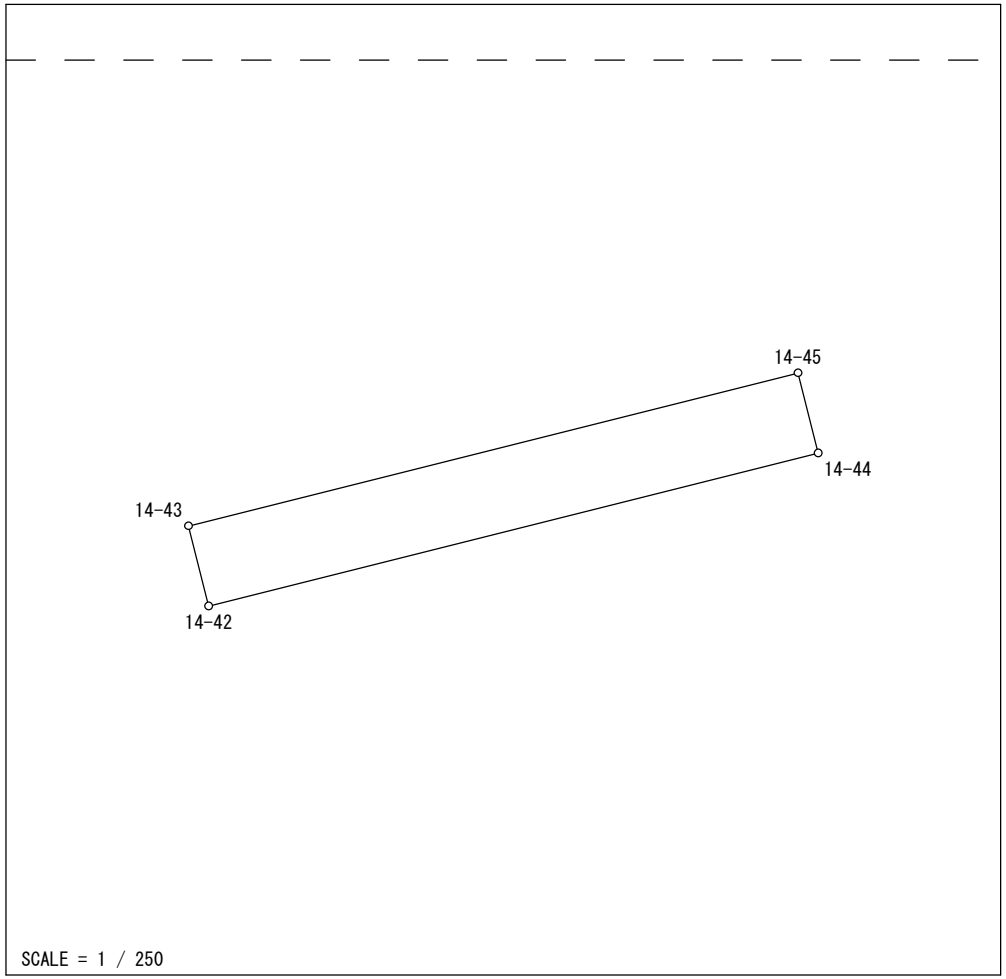

Ｎｏ．	図面番号	点番	点名	X	Y	距離	方向角
1	Z⁵25-4	358	14-45	-144135.320	-70110.480	2.727	165-55-41
2		363	14-44	-144137.965	-70109.817	20.716	255-54-17
3		362	14-42	-144143.010	-70129.909	2.727	345-53-14
4		356	14-43	-144140.365	-70130.574	20.718	75-54-22
1		358	14-45	-144135.320	-70110.480		

面積＝　56 .4958650

坪数＝　17 .08

地 積 計 算 簿

大字： 寺島町　　字：　　地番： 1064

精度区分　甲二　　地目： 宅地

所有者：　　住所：

図面番号： Z⁵25-4

筆界未定：

一筆略図

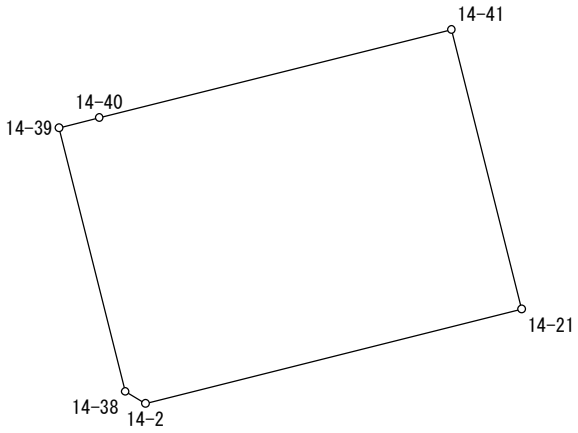

SCALE = 1 / 250

Ｎｏ．	図面番号	点番	点名	X	Y	距離	方向角
1	Z⁵25-4	361	14-39	-144147.658	-70142.490	1.365	75-55-23
2		359	14-40	-144147.326	-70141.166	11.969	75-56-01
3		355	14-41	-144144.417	-70129.556	9.508	165-54-09
4		346	14-21	-144153.639	-70127.240	12.786	255-55-05
5		50	14-2	-144156.750	-70139.642	0.775	300-38-03
6		360	14-38	-144156.355	-70140.309	8.966	345-55-19
1		361	14-39	-144147.658	-70142.490		

面積＝　126 .6725120
坪数＝　38 .31

地 積 計 算 簿

大字： 寺島町　　字：　　地番： 1065

精度区分　甲二　　地目： 宅地

所有者：　　住所：

図面番号： Z⁵25-4

筆界未定：

一筆略図

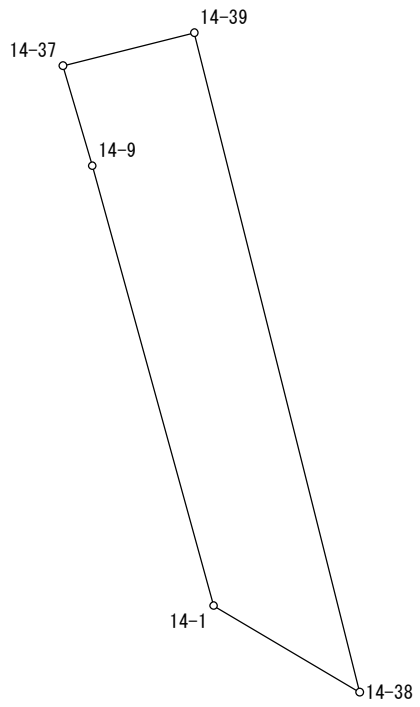

SCALE = 1 / 100

Ｎｏ．	図面番号	点番	点名	X	Y	距離	方向角
1	Z⁵25-4	361	14-39	-144147.658	-70142.490	8.966	165-55-19
2		360	14-38	-144156.355	-70140.309	2.240	300-37-02
3		49	14-1	-144155.214	-70142.237	6.018	344-35-31
4		48	14-9	-144149.412	-70143.836	1.376	343-39-35
5		354	14-37	-144148.092	-70144.223	1.787	75-56-26
1		361	14-39	-144147.658	-70142.490		

面積＝　13 .6744755
坪数＝　4 .13