地 積 計 算 簿

大字： 寺島町　　字：　　地番： 1035

精度区分　甲二　　地目： 宅地

所有者：　　住所：

図面番号： Z⁵25-2

筆界未定：

一筆略図

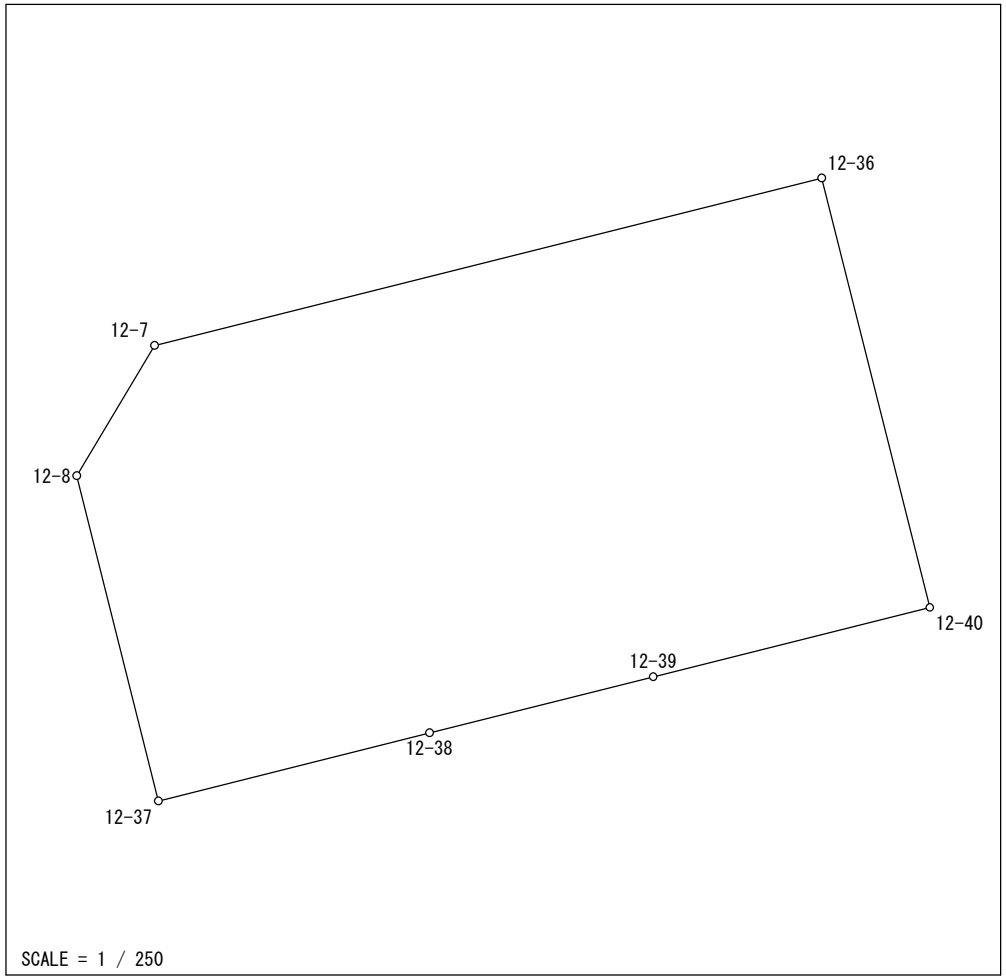

Ｎｏ．	図面番号	点番	点名	Ｘ	Ｙ	距離	方向角
1	Z⁵25-2	138	12-8	-144054.776	-70030.962	5.004	30-49-28
2		137	12-7	-144050.479	-70028.398	22.676	75-55-08
3		791	12-36	-144044.962	-70006.403	14.601	165-51-50
4		800	12-40	-144059.121	-70002.837	9.403	255-55-26
5		802	12-39	-144061.408	-70011.958	7.605	255-55-18
6		803	12-38	-144063.258	-70019.335	9.218	255-55-23
7		804	12-37	-144065.500	-70028.276	11.055	345-56-19
1		138	12-8	-144054.776	-70030.962		

面積＝　376 .5170560
坪数＝　113 .89

地 積 計 算 簿

大字： 寺島町　　字：　　地番： 1036

精度区分　甲二　　地目： 宅地

所有者：　　住所：

図面番号： Z⁵25-2　A⁶21-1

筆界未定：

一筆略図

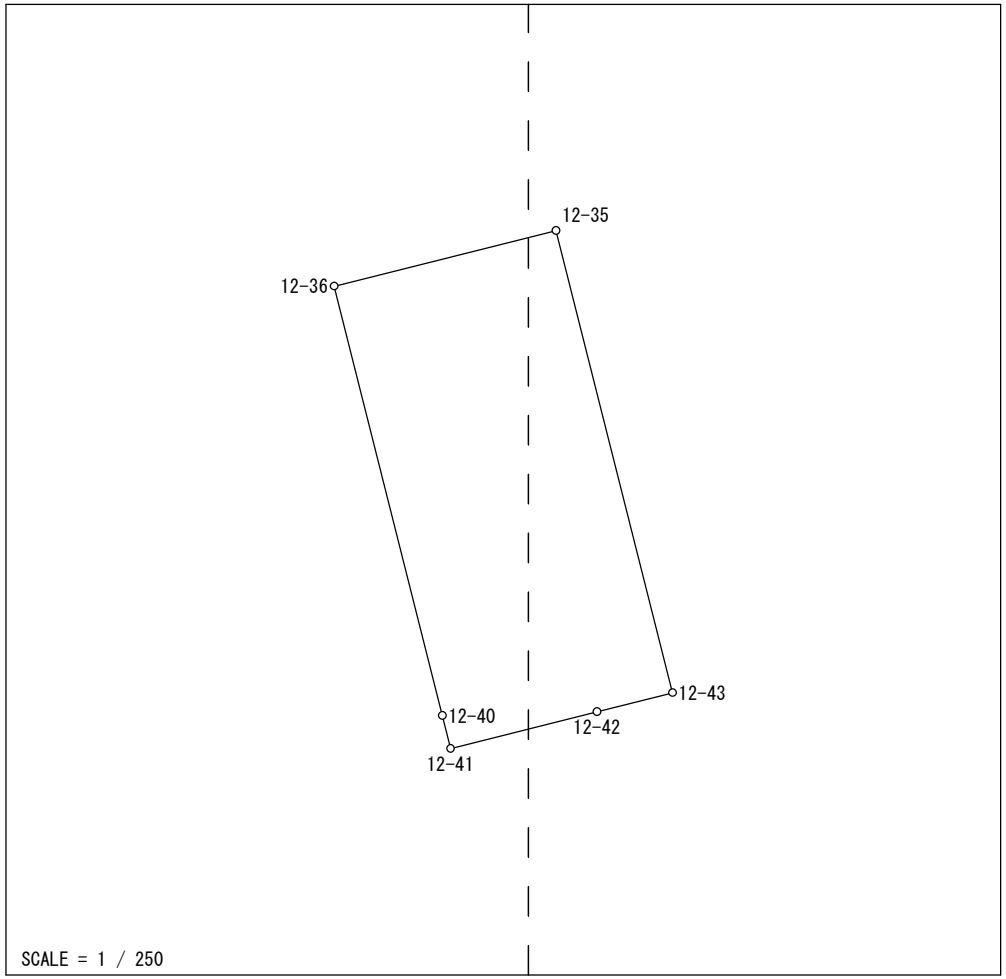

Ｎｏ．	図面番号	点番	点名	Ｘ	Ｙ	距離	方向角
1	Z⁵25-2	800	12-40	-144059.121	-70002.837	14.601	345-51-50
2		791	12-36	-144044.962	-70006.403	7.541	75-54-57
3	A⁶21-1	918	12-35	-144043.127	-69999.089	15.717	165-51-15
4		919	12-43	-144058.367	-69995.248	2.567	255-54-35
5		799	12-42	-144058.992	-69997.738	4.977	255-54-59
6	Z⁵25-2	289	12-41	-144060.203	-70002.565	1.116	345-53-20
1		800	12-40	-144059.121	-70002.837		

面積＝　118 .5364405
坪数＝　35 .85

地 積 計 算 簿

大字： 寺島町　　字：　　地番： 1037

精度区分　甲二　　地目： 宅地

所有者：　　住所：

図面番号： A⁶21-1

筆界未定：

一筆略図

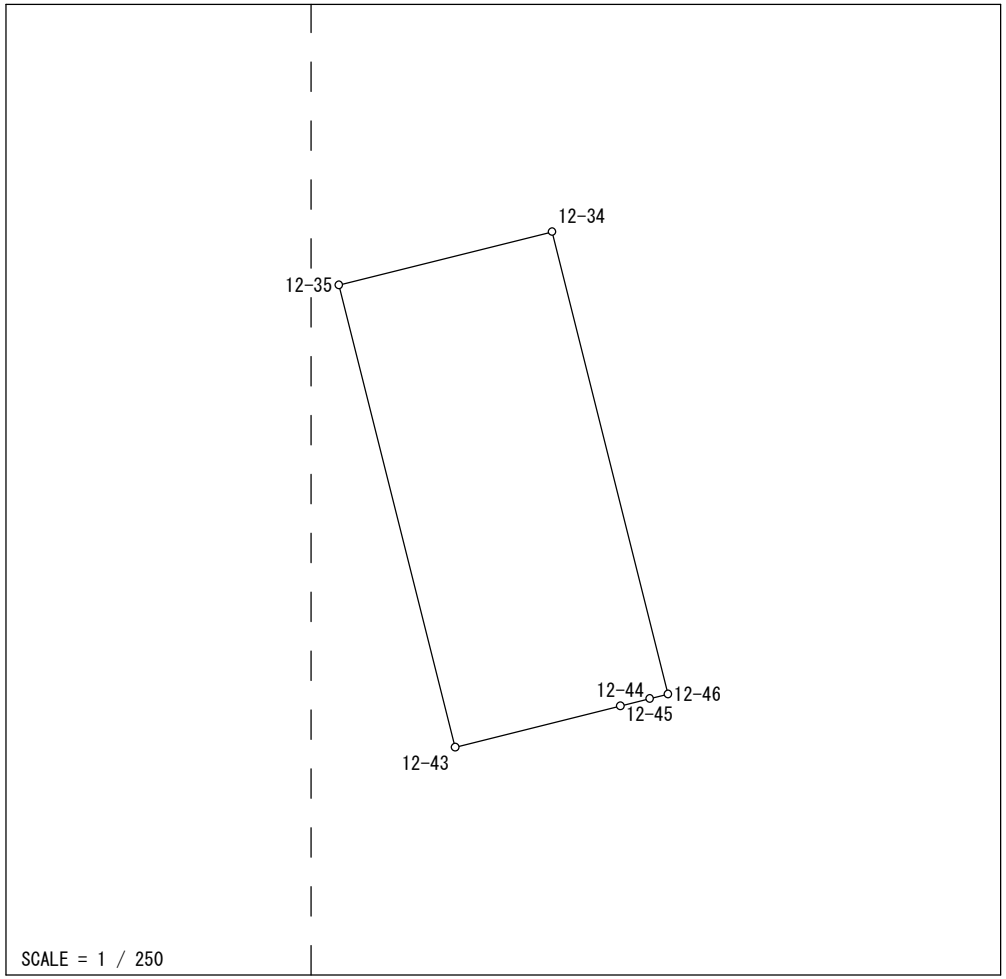

Ｎｏ．	図面番号	点番	点名	Ｘ	Ｙ	距離	方向角
1	A⁶21-1	798	12-46	-144056.609	-69988.239	0.620	255-53-47
2		812	12-45	-144056.760	-69988.840	0.995	255-55-19
3		797	12-44	-144057.002	-69989.805	5.612	255-55-18
4		919	12-43	-144058.367	-69995.248	15.717	345-51-15
5		918	12-35	-144043.127	-69999.089	7.249	75-55-25
6		801	12-34	-144041.364	-69992.058	15.716	165-56-11
1		798	12-46	-144056.609	-69988.239		

面積＝　113 .7459560
坪数＝　34 .40

地 積 計 算 簿

大字： 寺島町　　字：　　地番： 1038

精度区分　甲二　　地目： 宅地

所有者：　　住所：

図面番号： A⁶21-1

筆界未定：

一筆略図

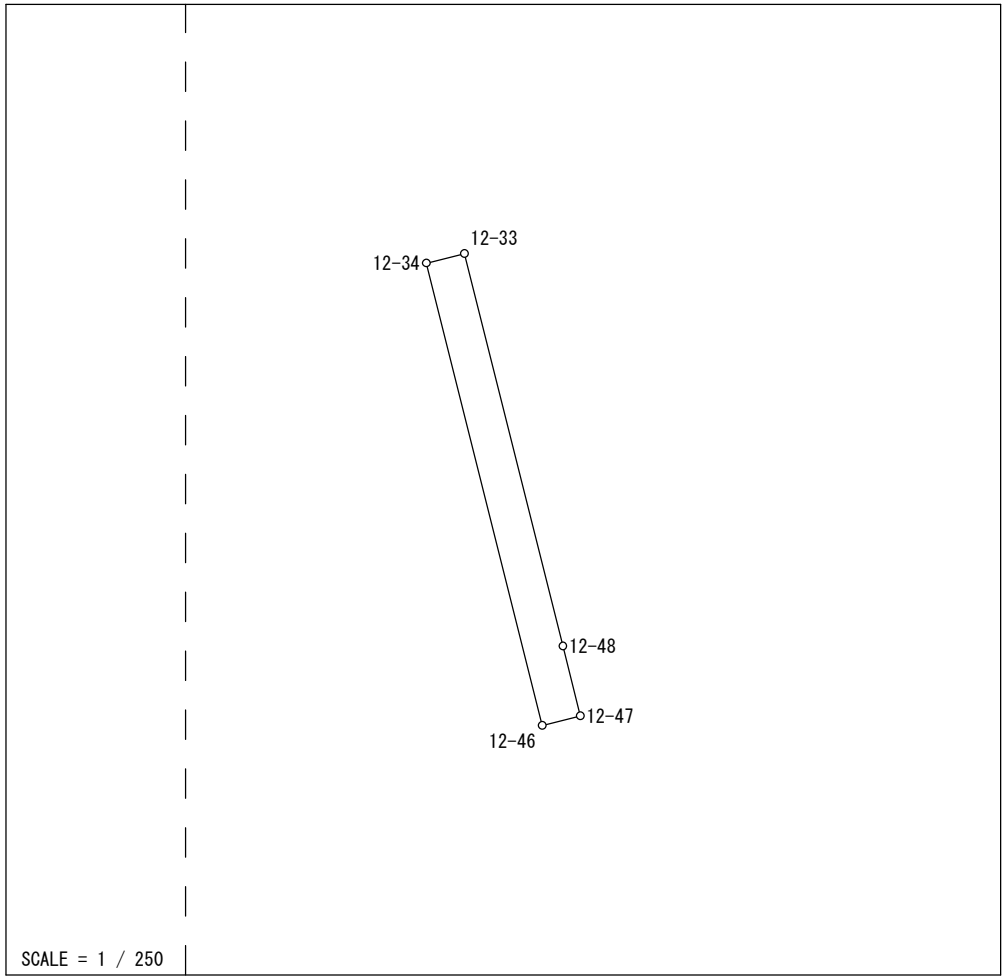

Ｎｏ．	図面番号	点番	点名	Ｘ	Ｙ	距離	方向角
1	A⁶21-1	798	12-46	-144056.609	-69988.239	15.716	345-56-11
2		801	12-34	-144041.364	-69992.058	1.300	75-53-20
3		790	12-33	-144041.047	-69990.797	13.346	165-56-12
4		796	12-48	-144053.993	-69987.554	2.371	165-56-25
5		288	12-47	-144056.293	-69986.978	1.300	255-55-54
1		798	12-46	-144056.609	-69988.239		

面積＝　20 .4342910
坪数＝　6 .18

地 積 計 算 簿

大字： 寺島町　　字：　　地番： 1039

精度区分　甲二　　地目： 宅地

所有者：　　住所：

図面番号： A^{6}21-1

筆界未定：

一筆略図

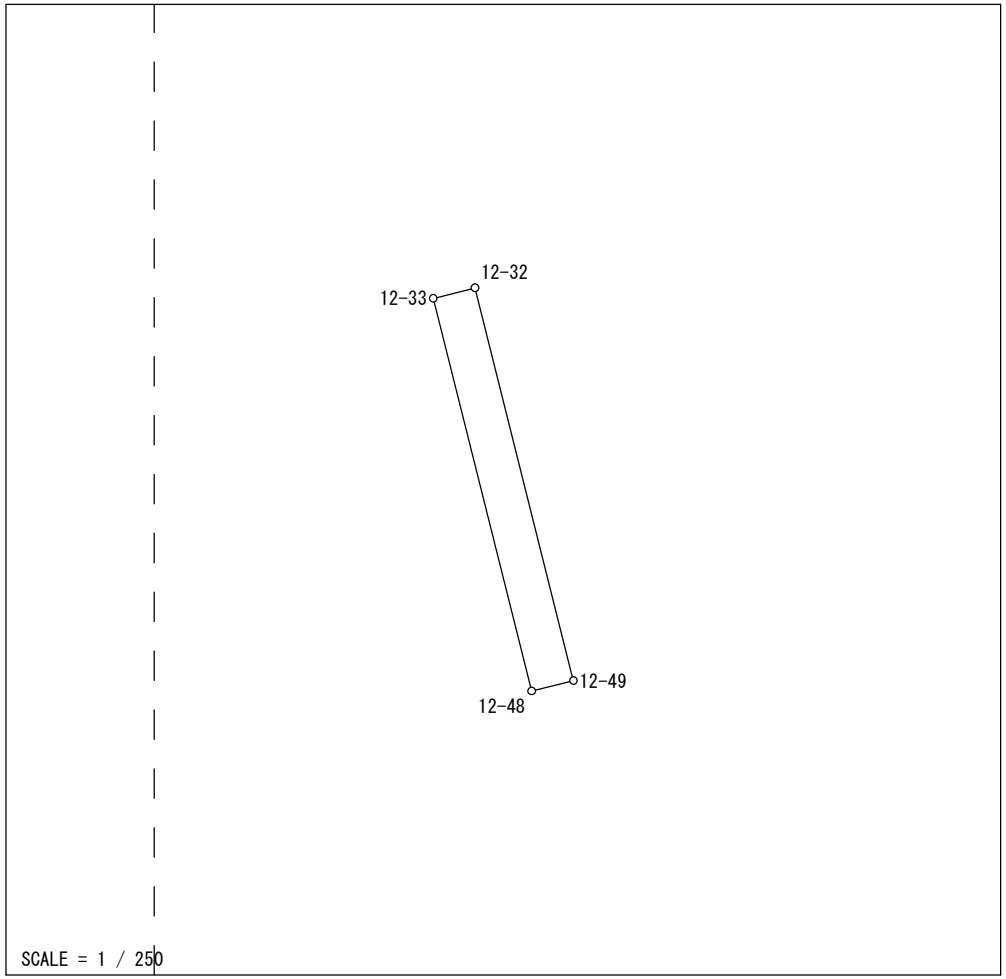

Ｎｏ．	図面番号	点番	点名	Ｘ	Ｙ	距離	方向角
1	A^{6}21-1	790	12-33	-144041.047	-69990.797	1.419	75-55-28
2		805	12-32	-144040.702	-69989.421	13.347	165-56-31
3		806	12-49	-144053.649	-69986.179	1.417	255-57-14
4		796	12-48	-144053.993	-69987.554	13.346	345-56-12
1		790	12-33	-144041.047	-69990.797		

面積＝　18 .9249520
坪数＝　5 .72

地 積 計 算 簿

大字： 寺島町　　字：　　地番： 1040

精度区分　甲二　　地目： 宅地

所有者：　　住所：

図面番号： A⁶21-1

筆界未定：

一筆略図

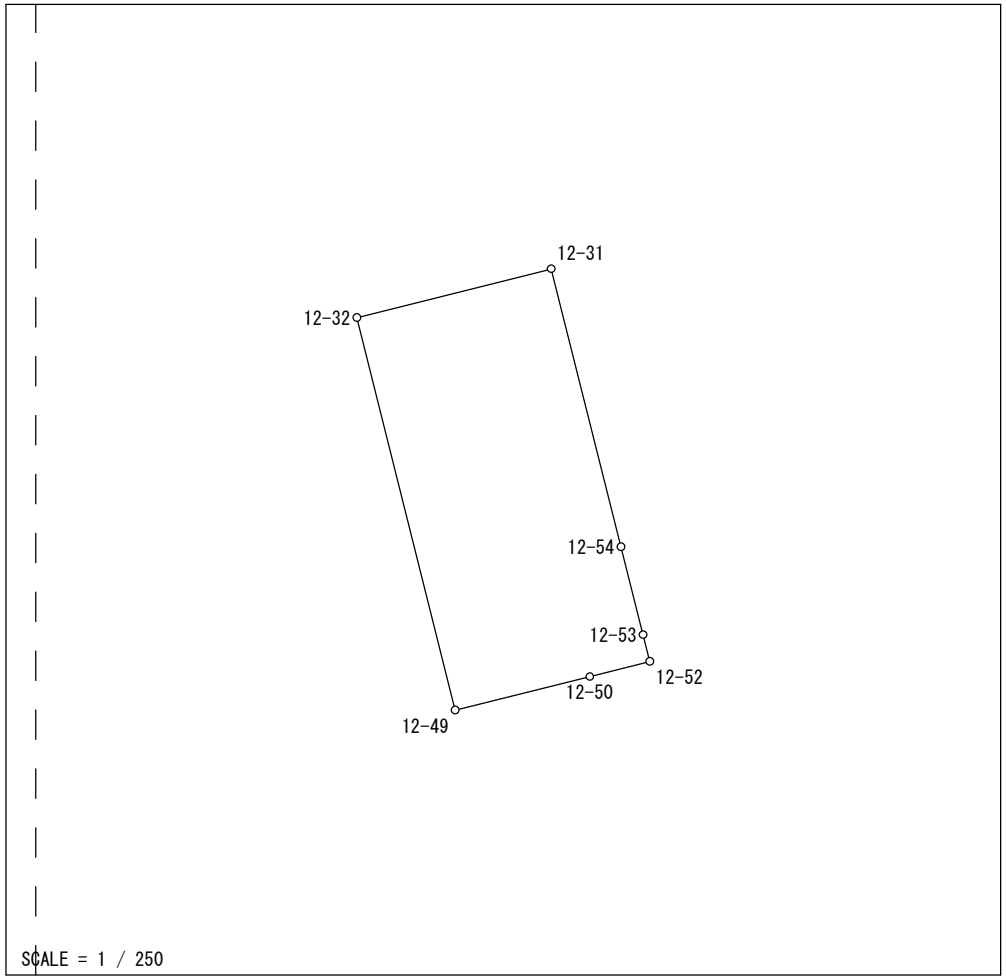

Ｎｏ．	図面番号	点番	点名	X	Y	距離	方向角
1	A⁶21-1	805	12-32	-144040.702	-69989.421	6.606	75-55-18
2		789	12-31	-144039.095	-69983.013	9.451	165-53-25
3		808	12-54	-144048.261	-69980.709	2.992	165-52-49
4		793	12-53	-144051.163	-69979.979	0.909	165-51-24
5		795	12-52	-144052.044	-69979.757	2.045	255-57-50
6		794	12-50	-144052.540	-69981.741	4.574	255-58-11
7		806	12-49	-144053.649	-69986.179	13.347	345-56-31
1		805	12-32	-144040.702	-69989.421		

面積＝　88 .2742530
坪数＝　26 .70

地 積 計 算 簿

大字： 寺島町　　字：　　地番： 1041

精度区分　甲二　　地目： 宅地

所有者：　　住所：

図面番号： A⁶21-1

筆界未定：

一筆略図

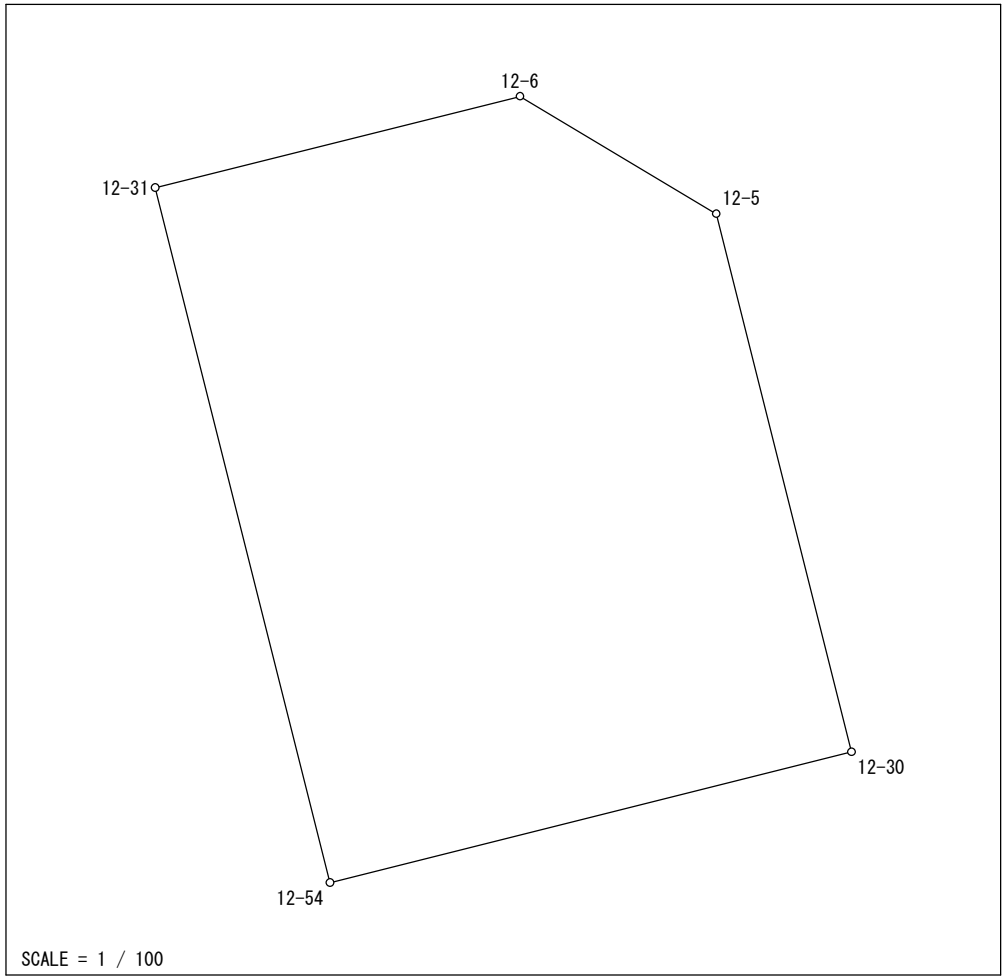

Ｎｏ．	図面番号	点番	点名	Ｘ	Ｙ	距離	方向角
1	A⁶21-1	808	12-54	-144048.261	-69980.709	9.451	345-53-25
2		789	12-31	-144039.095	-69983.013	4.960	75-54-58
3		84	12-6	-144037.888	-69978.202	3.017	120-56-04
4		83	12-5	-144039.439	-69975.614	7.315	165-54-04
5		807	12-30	-144046.534	-69973.832	7.091	255-54-11
1		808	12-54	-144048.261	-69980.709		

面積＝　64 .7410320

坪数＝　19 .58

地 積 計 算 簿

大字： 寺島町　　字：　　地番： 1042

精度区分　甲二　　地目： 宅地

所有者：　　住所：

図面番号： A⁶21-1

筆界未定：

一筆略図

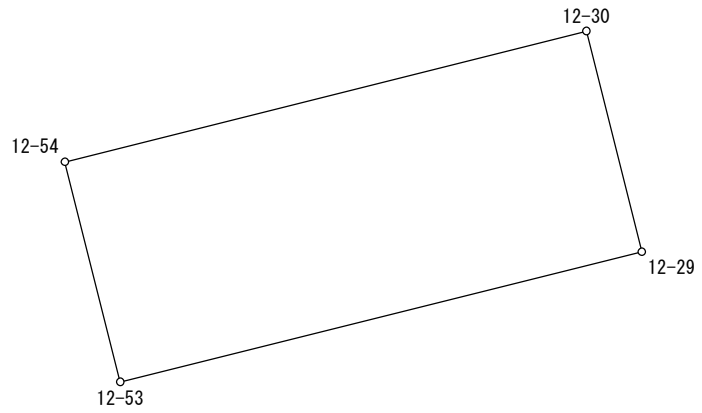

SCALE = 1 / 100

Ｎｏ．	図面番号	点番	点名	X	Y	距離	方向角
1	A⁶21-1	793	12-53	-144051.163	-69979.979	2.992	345-52-49
2		808	12-54	-144048.261	-69980.709	7.091	75-54-11
3		807	12-30	-144046.534	-69973.832	3.003	165-54-46
4		788	12-29	-144049.447	-69973.101	7.089	255-59-28
1		793	12-53	-144051.163	-69979.979		

面積＝　21 .2538870
坪数＝　6 .42

地 積 計 算 簿

大字： 寺島町　　字：　　地番： 1043

精度区分　甲二　　地目： 宅地

所有者：　　住所：

図面番号： A⁶21-1

筆界未定：

一筆略図

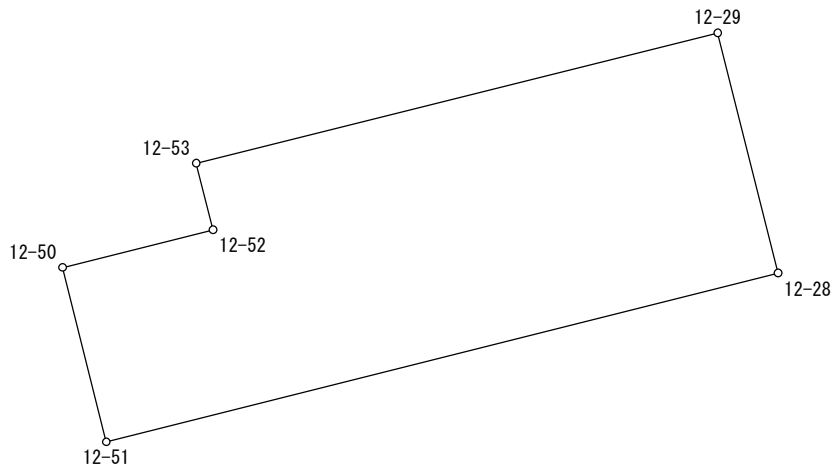

SCALE = 1 / 100

Ｎｏ．	図面番号	点番	点名	X	Y	距離	方向角
1	A⁶21-1	788	12-29	-144049.447	-69973.101	3.266	165-53-29
2		810	12-28	-144052.614	-69972.305	9.134	255-54-05
3		809	12-51	-144054.839	-69981.164	2.370	345-54-40
4		794	12-50	-144052.540	-69981.741	2.045	75-57-50
5		795	12-52	-144052.044	-69979.757	0.909	345-51-24
6		793	12-53	-144051.163	-69979.979	7.089	75-59-28
1		788	12-29	-144049.447	-69973.101		

面積＝　28 .0324860
坪数＝　8 .47

地 積 計 算 簿

大字： 寺島町　　字：　　地番： 1044

精度区分　甲二　　地目： 宅地

所有者：　　住所：

図面番号： A6 21-1

筆界未定：

一筆略図

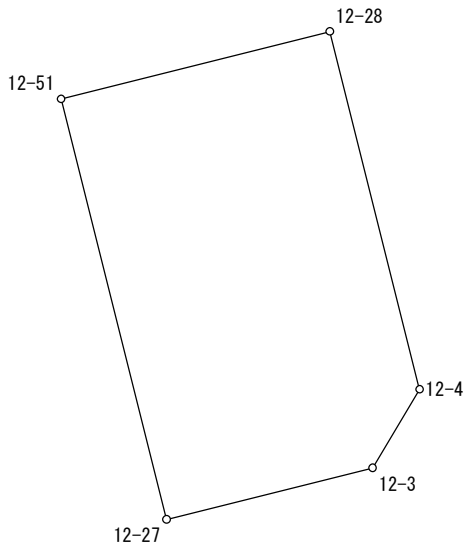

SCALE = 1 / 250

Ｎｏ．	図面番号	点番	点名	X	Y	距離	方向角
1	A6 21-1	810	12-28	-144052.614	-69972.305	12.168	165-54-24
2		80	12-4	-144064.416	-69969.342	3.019	210-55-52
3		79	12-3	-144067.006	-69970.894	6.997	255-55-48
4		787	12-27	-144068.707	-69977.681	14.299	345-54-06
5		809	12-51	-144054.839	-69981.164	9.134	75-54-05
1		810	12-28	-144052.614	-69972.305		

面積＝　128 .3378880
坪数＝　38 .82

地 積 計 算 簿

大字： 寺島町　　字：　　地番： 1045

精度区分　甲二　　地目： 宅地

所有者：　　住所：

図面番号： A⁶21-1

筆界未定：

一筆略図

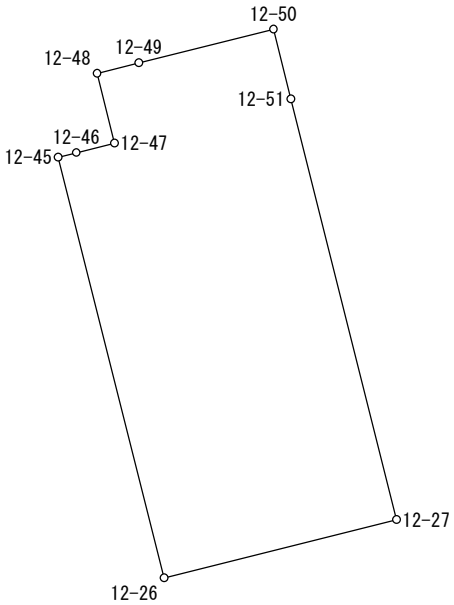

SCALE = 1 / 250

Ｎｏ．	図面番号	点番	点名	Ｘ	Ｙ	距離	方向角
1	A⁶21-1	812	12-45	-144056.760	-69988.840	0.620	75-53-47
2		798	12-46	-144056.609	-69988.239	1.300	75-55-54
3		288	12-47	-144056.293	-69986.978	2.371	345-56-25
4		796	12-48	-144053.993	-69987.554	1.417	75-57-14
5		806	12-49	-144053.649	-69986.179	4.574	75-58-11
6		794	12-50	-144052.540	-69981.741	2.370	165-54-40
7		809	12-51	-144054.839	-69981.164	14.299	165-54-06
8		787	12-27	-144068.707	-69977.681	7.902	255-55-49
9		811	12-26	-144070.628	-69985.346	14.301	345-51-32
1		812	12-45	-144056.760	-69988.840		

面積＝　127 .2870295
坪数＝　38 .50

地 積 計 算 簿

大字： 寺島町　　字：　　地番： 1046

精度区分　甲二　　地目： 宅地

所有者：　　住所：

図面番号： A⁶21-1

筆界未定：

一筆略図

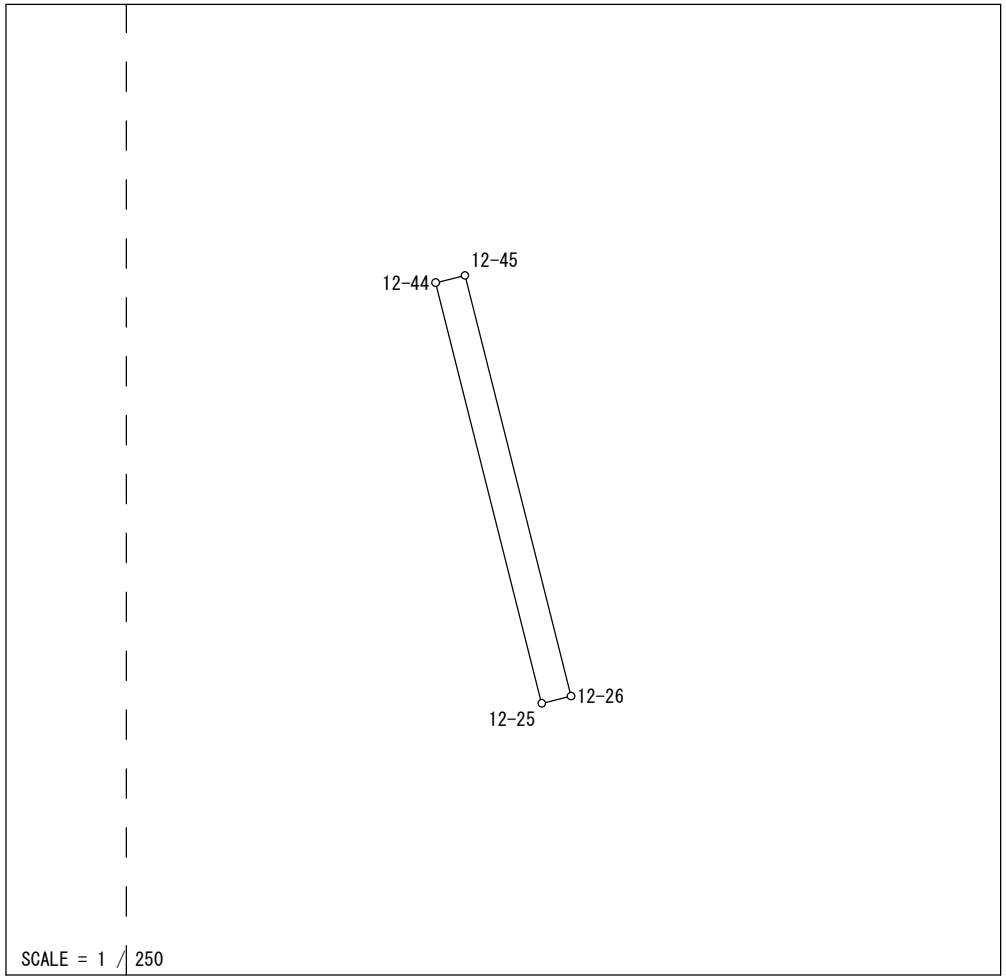

Ｎｏ．	図面番号	点番	点名	X	Y	距離	方向角
1	A⁶21-1	797	12-44	-144057.002	-69989.805	0.995	75-55-19
2		812	12-45	-144056.760	-69988.840	14.301	165-51-32
3		811	12-26	-144070.628	-69985.346	0.994	255-54-28
4		786	12-25	-144070.870	-69986.310	14.302	345-51-18
1		797	12-44	-144057.002	-69989.805		

面積＝　14 .2213550
坪数＝　4 .30

地 積 計 算 簿

大字： 寺島町　　字：　　地番： 1047

精度区分　甲二　　地目： 宅地

所有者：　　住所：

図面番号： A^{6}21-1

筆界未定：

一筆略図

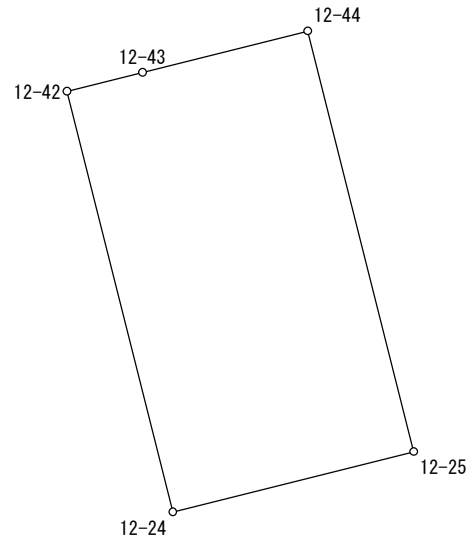

SCALE = 1 / 250

Ｎｏ．	図面番号	点番	点名	X	Y	距離	方向角
1	A^{6}21-1	799	12-42	-144058.992	-69997.738	2.567	75-54-35
2		919	12-43	-144058.367	-69995.248	5.612	75-55-18
3		797	12-44	-144057.002	-69989.805	14.302	165-51-18
4		786	12-25	-144070.870	-69986.310	8.184	255-56-06
5		785	12-24	-144072.859	-69994.249	14.299	345-52-38
1		799	12-42	-144058.992	-69997.738		

面積＝　117 .0013265

坪数＝　35 .39

地 積 計 算 簿

大字： 寺島町　　字：　　地番： 1048

精度区分　甲二　　地目： 宅地

所有者：　　住所：

図面番号： Z⁵25-2　A⁶21-1

筆界未定：

一筆略図

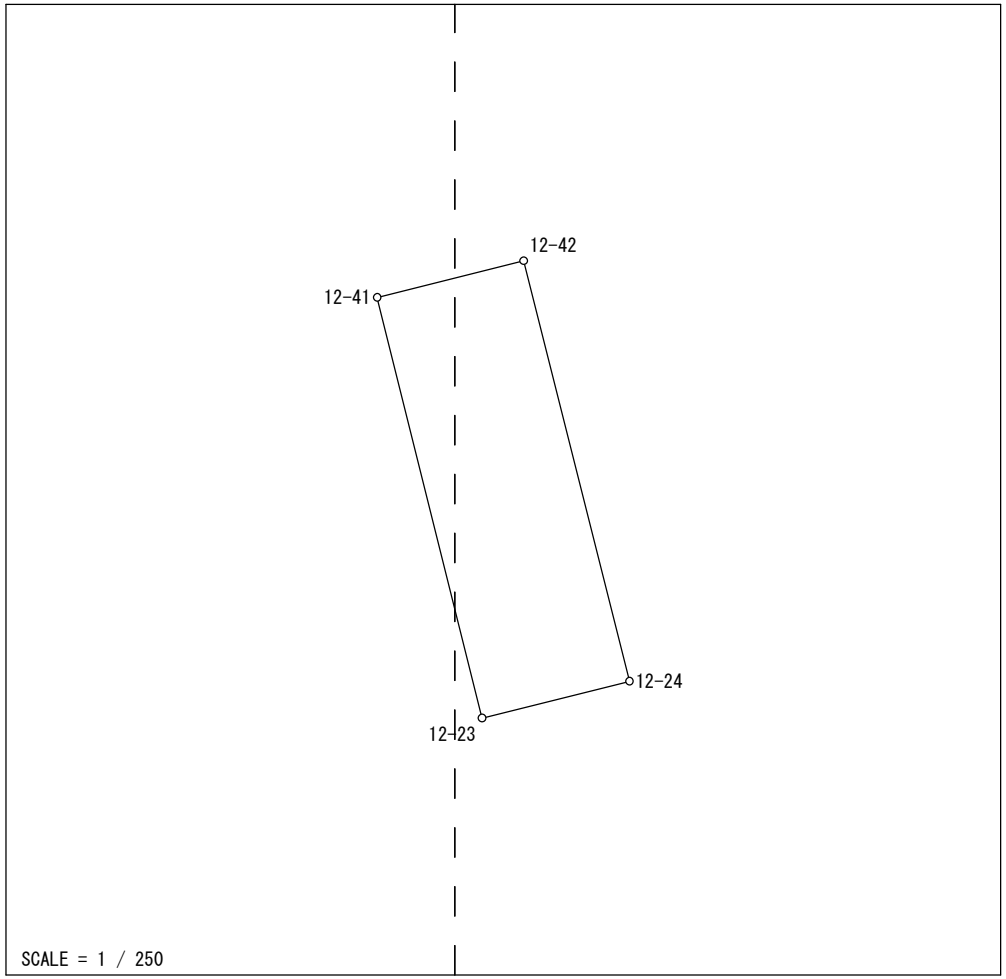

Ｎｏ．	図面番号	点番	点名	X	Y	距離	方向角
1	Z⁵25-2	289	12-41	-144060.203	-70002.565	4.977	75-54-59
2	A⁶21-1	799	12-42	-144058.992	-69997.738	14.299	165-52-38
3		785	12-24	-144072.859	-69994.249	5.008	255-56-10
4		813	12-23	-144074.076	-69999.107	14.297	346-00-13
1		289	12-41	-144060.203	-70002.565		

面積＝　71 .3823040
坪数＝　21 .59

地 積 計 算 簿

大字： 寺島町　　字：　　地番： 1049

精度区分　甲二　　地目： 宅地

所有者：　　住所：

図面番号： Z⁵25-2　A⁶21-1

筆界未定：

一筆略図

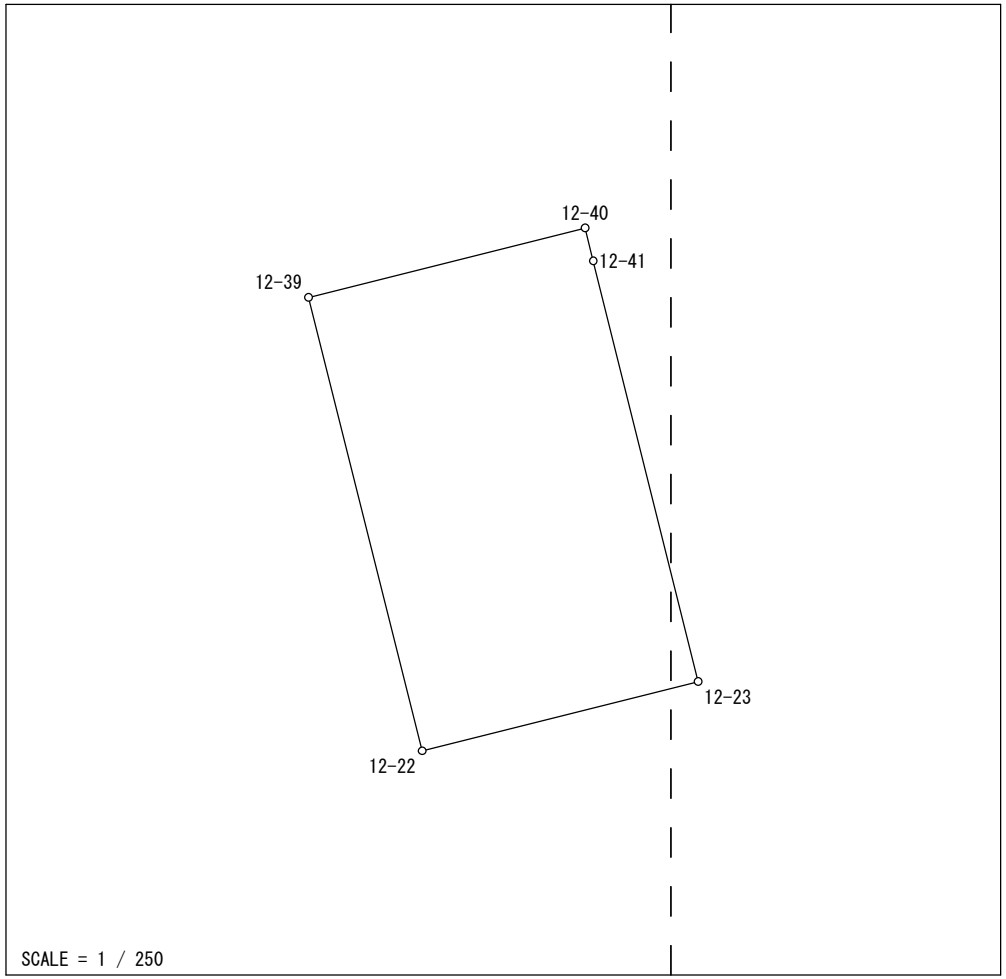

Ｎｏ．	図面番号	点番	点名	Ｘ	Ｙ	距離	方向角
1	Z⁵25-2	802	12-39	-144061.408	-70011.958	9.403	75-55-26
2		800	12-40	-144059.121	-70002.837	1.116	165-53-20
3		289	12-41	-144060.203	-70002.565	14.297	166-00-13
4	A⁶21-1	813	12-23	-144074.076	-69999.107	9.382	255-55-47
5	Z⁵25-2	784	12-22	-144076.357	-70008.208	15.412	345-55-04
1		802	12-39	-144061.408	-70011.958		

面積＝　144 .7857820

坪数＝　43 .79

地 積 計 算 簿

大字： 寺島町　　字：　　地番： 1050

精度区分　甲二　　地目： 宅地

所有者：　　住所：

図面番号： Z⁵25-2

筆界未定：

一筆略図

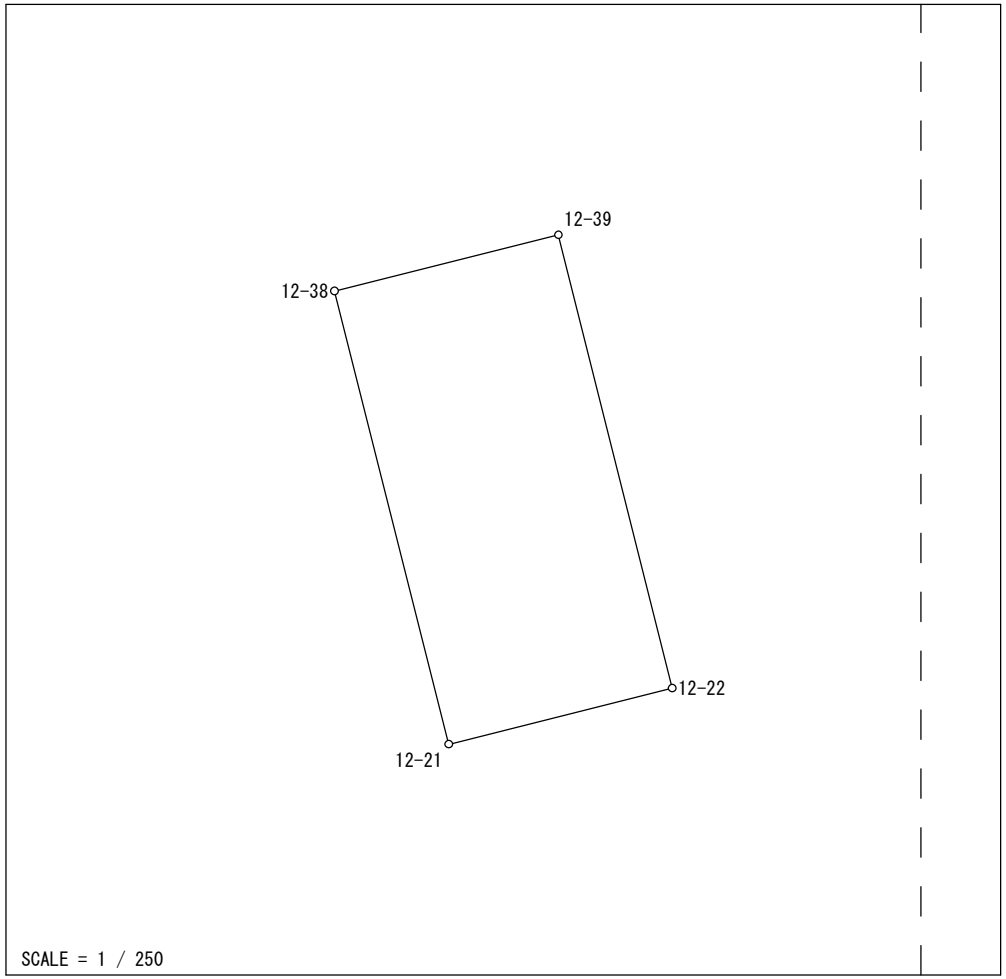

Ｎｏ．	図面番号	点番	点名	Ｘ	Ｙ	距離	方向角
1	Z⁵25-2	803	12-38	-144063.258	-70019.335	7.605	75-55-18
2		802	12-39	-144061.408	-70011.958	15.412	165-55-04
3		784	12-22	-144076.357	-70008.208	7.594	255-55-51
4		792	12-21	-144078.203	-70015.574	15.411	345-52-28
1		803	12-38	-144063.258	-70019.335		

面積＝　117 .1219745

坪数＝　35 .42

地 積 計 算 簿

大字： 寺島町　　字：　　地番： 1051

精度区分　甲二　　地目： 宅地

所有者：　　住所：

図面番号： Z⁵25-2

筆界未定：

一筆略図

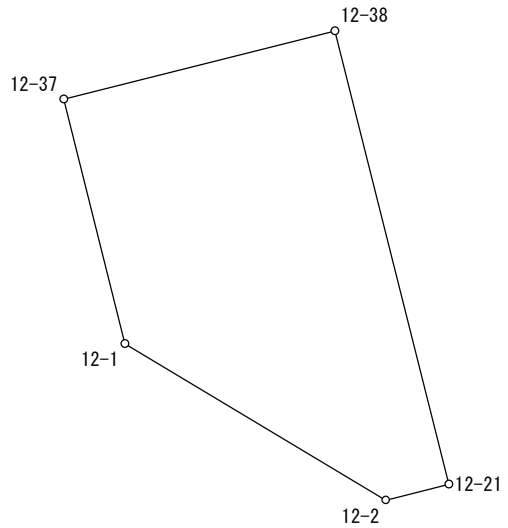

SCALE = 1 / 250

Ｎｏ．	図面番号	点番	点名	X	Y	距離	方向角
1	Z⁵25-2	804	12-37	-144065.500	-70028.276	9.218	75-55-23
2		803	12-38	-144063.258	-70019.335	15.411	165-52-28
3		792	12-21	-144078.203	-70015.574	2.153	255-54-44
4		58	12-2	-144078.727	-70017.662	10.018	300-57-39
5		57	12-1	-144073.573	-70026.253	8.323	345-55-55
1		804	12-37	-144065.500	-70028.276		

面積＝　117 .0818600
坪数＝　35 .41