地 積 計 算 簿

大字： 寺島町　　字：　　地番： 1021

精度区分　甲二　　地目： 宅地

所有者：　　住所：

図面番号： A⁶21-1

筆界未定：

一筆略図

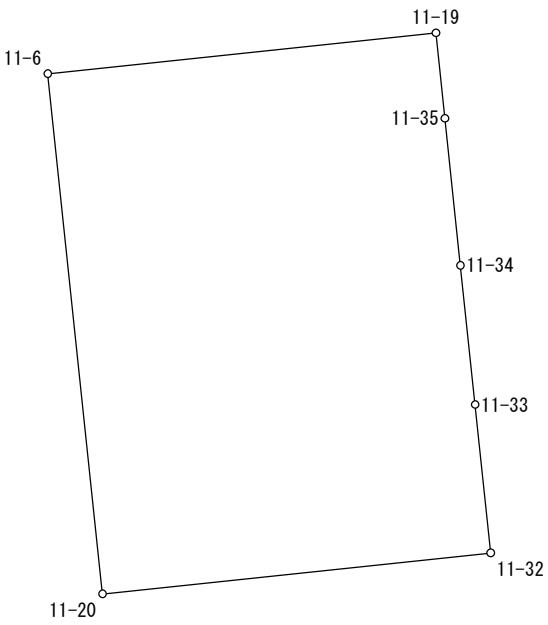

SCALE = 1 / 250

Ｎｏ．	図面番号	点番	点名	X	Y	距離	方向角
1	A⁶21-1	88	11-6	-144011.672	-69972.869	12.866	84-00-46
2		817	11-19	-144010.330	-69960.073	2.832	173-58-46
3		830	11-35	-144013.146	-69959.776	4.878	173-58-30
4		831	11-34	-144017.997	-69959.264	4.612	173-58-36
5		833	11-33	-144022.584	-69958.780	4.921	173-58-52
6		825	11-32	-144027.478	-69958.264	12.872	263-59-03
7		818	11-20	-144028.827	-69971.065	17.250	353-59-49
1		88	11-6	-144011.672	-69972.869		

面積＝　221 .9460625

坪数＝　67 .13

地 積 計 算 簿

大字： 寺島町　　字：　　地番： 1022

精度区分　甲二　　地目： 宅地

所有者：　　住所：

図面番号： A⁶21-1

筆界未定：

一筆略図

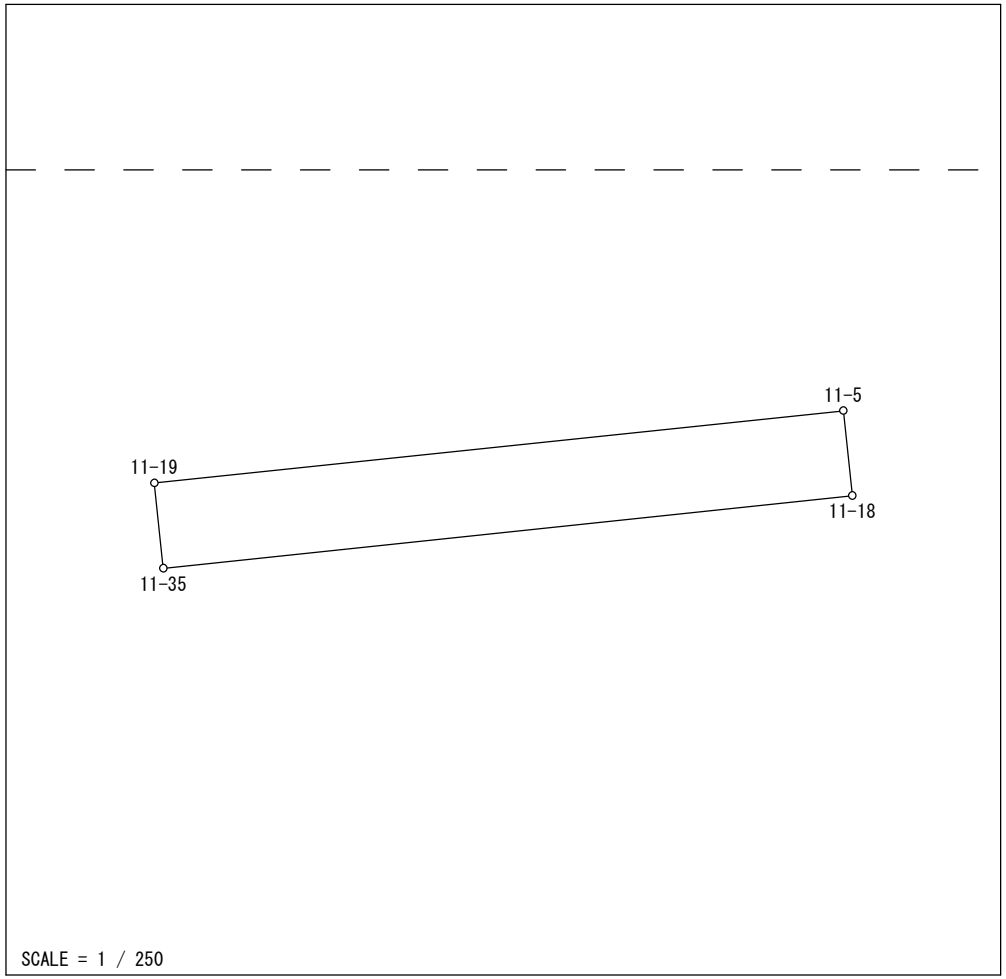

Ｎｏ．	図面番号	点番	点名	Ｘ	Ｙ	距離	方向角
1	A⁶21-1	92	11-5	-144007.949	-69937.354	2.817	173-59-24
2		829	11-18	-144010.751	-69937.059	22.843	263-58-54
3		830	11-35	-144013.146	-69959.776	2.832	353-58-46
4		817	11-19	-144010.330	-69960.073	22.843	84-01-02
1		92	11-5	-144007.949	-69937.354		

面積＝　64 .5217100
坪数＝　19 .51

地 積 計 算 簿

大字： 寺島町　　字：　　地番： 1023

精度区分　甲二　　地目： 宅地

所有者：　　住所：

図面番号： A⁶21-1

筆界未定：

一筆略図

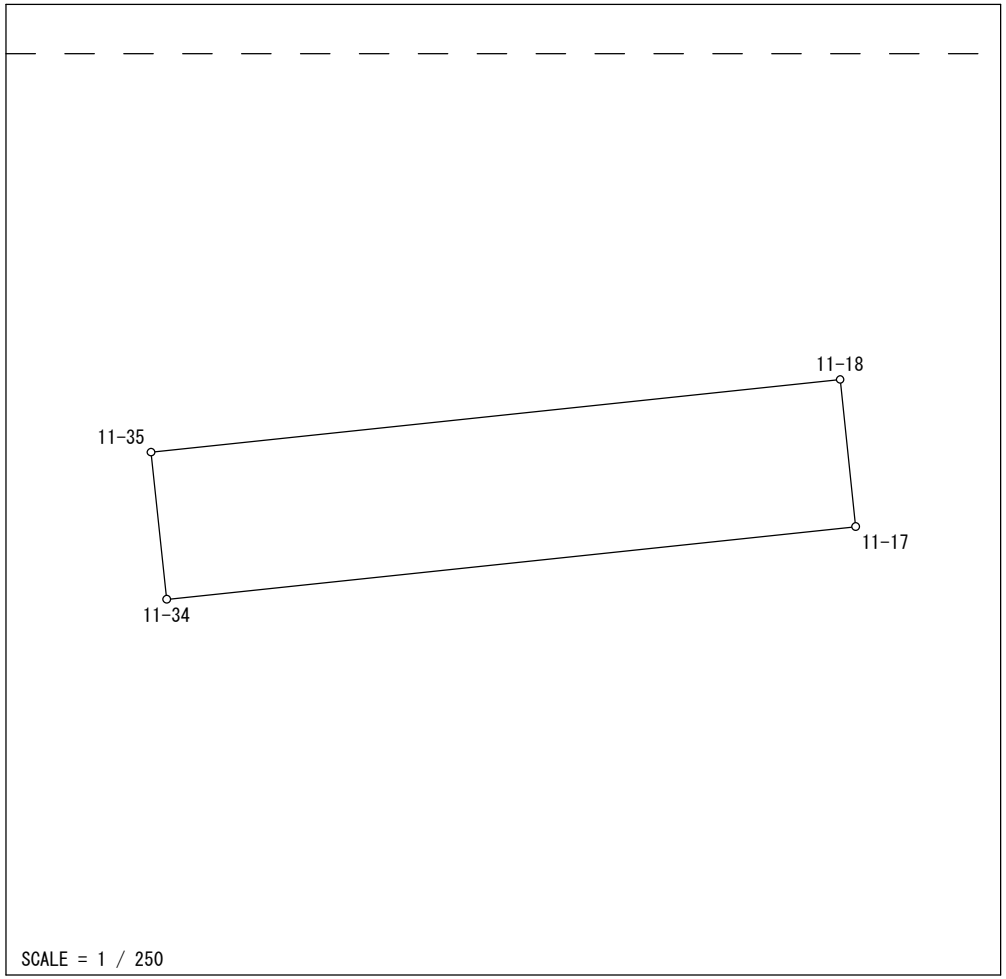

Ｎｏ．	図面番号	点番	点名	X	Y	距離	方向角
1	A⁶21-1	829	11-18	-144010.751	-69937.059	4.877	173-59-08
2		832	11-17	-144015.601	-69936.548	22.842	263-58-44
3		831	11-34	-144017.997	-69959.264	4.878	353-58-30
4		830	11-35	-144013.146	-69959.776	22.843	83-58-54
1		829	11-18	-144010.751	-69937.059		

面積＝　111 .4116815

坪数＝　33 .70

地 積 計 算 簿

大字： 寺島町　　字：　　地番： 1024

精度区分　甲二　　地目： 宅地

所有者：　　住所：

図面番号： A⁶21-1

筆界未定：

一筆略図

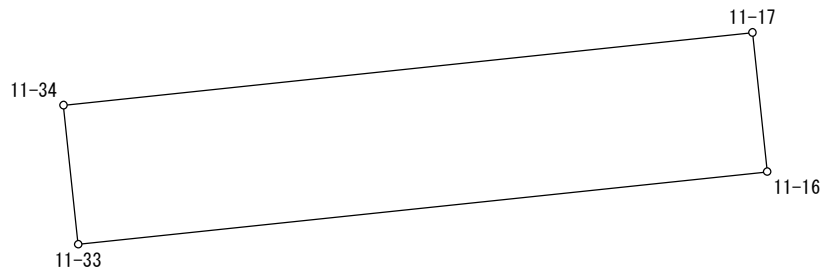

SCALE = 1 / 250

Ｎｏ．	図面番号	点番	点名	X	Y	距離	方向角
1	A⁶21-1	832	11-17	-144015.601	-69936.548	4.613	173-59-25
2		834	11-16	-144020.189	-69936.065	22.841	263-58-52
3		833	11-33	-144022.584	-69958.780	4.612	353-58-36
4		831	11-34	-144017.997	-69959.264	22.842	83-58-44
1		832	11-17	-144015.601	-69936.548		

面積＝　105 .3655805

坪数＝　31 .87

地 積 計 算 簿

大字： 寺島町　　字：　　地番： 1025

精度区分　甲二　　地目： 宅地

所有者：　　住所：

図面番号： A⁶21-1

筆界未定：

一筆略図

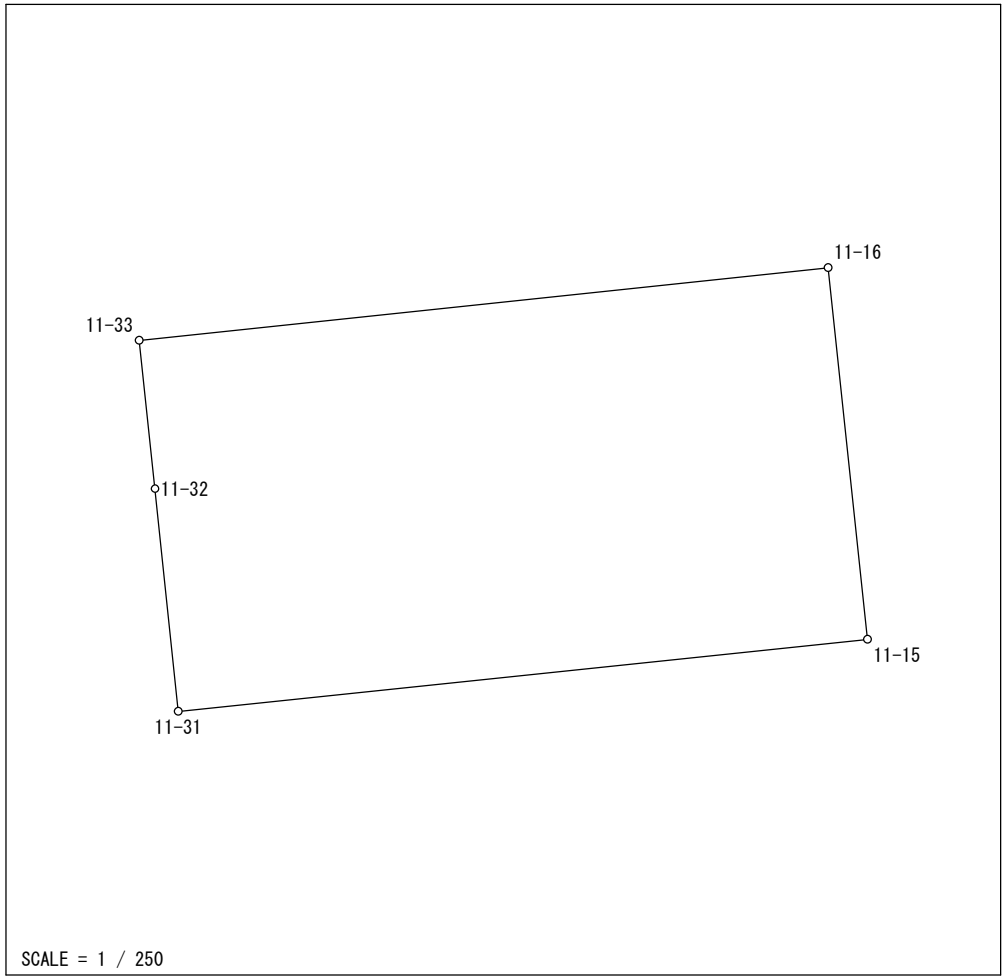

Ｎｏ．	図面番号	点番	点名	Ｘ	Ｙ	距離	方向角
1	A⁶21-1	834	11-16	-144020.189	-69936.065	12.326	173-59-00
2		828	11-15	-144032.447	-69934.773	22.841	264-02-12
3		291	11-31	-144034.820	-69957.490	7.383	353-58-55
4		825	11-32	-144027.478	-69958.264	4.921	353-58-52
5		833	11-33	-144022.584	-69958.780	22.841	83-58-52
1		834	11-16	-144020.189	-69936.065		

面積＝　281 .2803380
坪数＝　85 .08

地 積 計 算 簿

大字： 寺島町　　字：　　地番： 1026

精度区分　甲二　　地目： 宅地

所有者：　　住所：

図面番号： A⁶21-1

筆界未定：

一筆略図

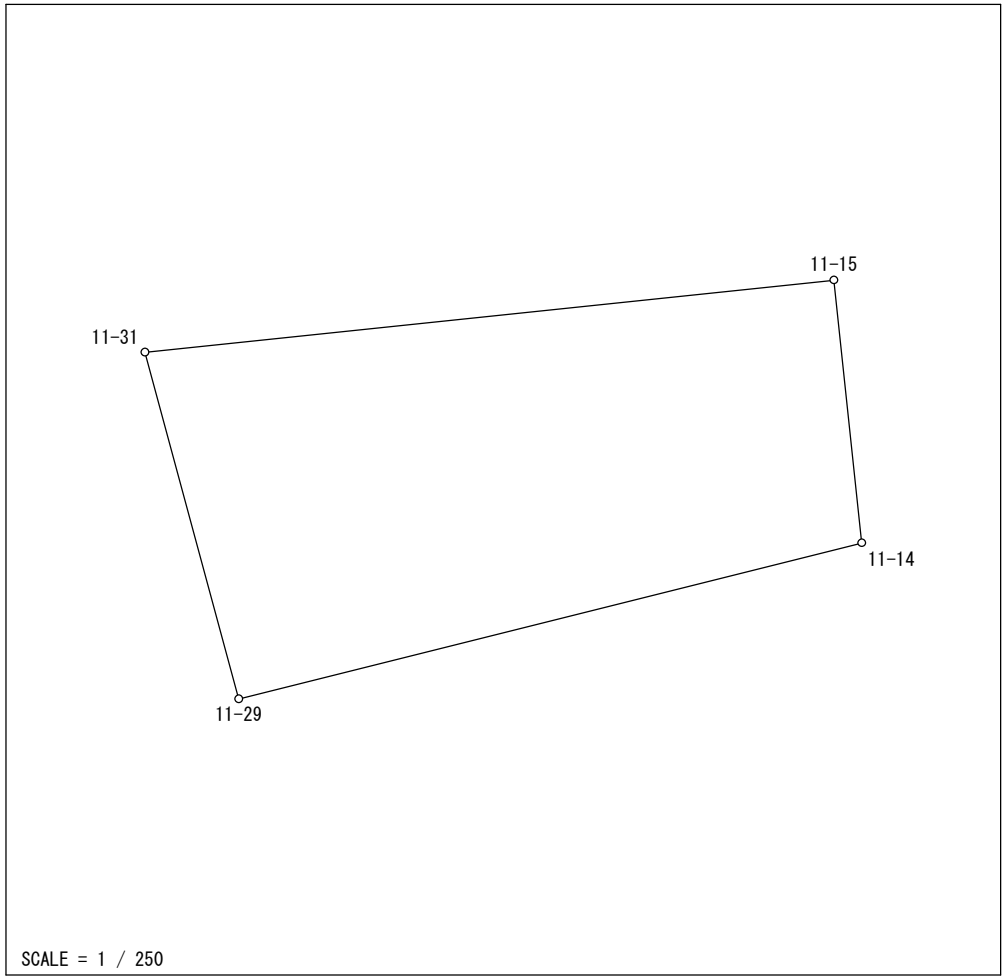

Ｎｏ．	図面番号	点番	点名	Ｘ	Ｙ	距離	方向角
1	A⁶21-1	836	11-29	-144046.256	-69954.401	11.846	344-53-04
2		291	11-31	-144034.820	-69957.490	22.841	84-02-12
3		828	11-15	-144032.447	-69934.773	8.713	173-59-07
4		835	11-14	-144041.112	-69933.860	21.175	255-56-27
1		836	11-29	-144046.256	-69954.401		

面積＝　224 .9030230

坪数＝　68 .03

地 積 計 算 簿

大字： 寺島町　　字：　　地番： 1027

精度区分　甲二　　地目： 宅地

所有者：　　住所：

図面番号： A⁶21-1

筆界未定：

一筆略図

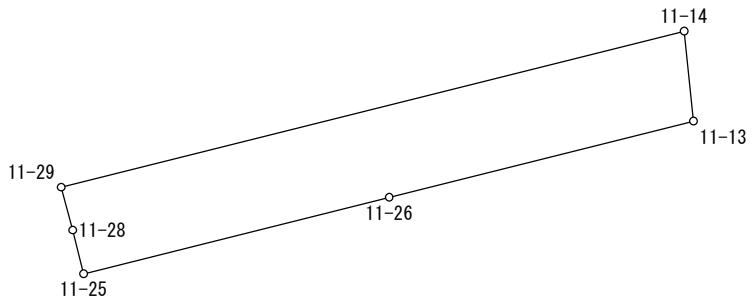

SCALE = 1 / 250

Ｎｏ．	図面番号	点番	点名	X	Y	距離	方向角
1	A⁶21-1	290	11-28	-144047.672	-69954.019	1.467	344-54-09
2		836	11-29	-144046.256	-69954.401	21.175	75-56-27
3		835	11-14	-144041.112	-69933.860	2.981	173-59-35
4		816	11-13	-144044.077	-69933.548	10.347	255-56-18
5		824	11-26	-144046.591	-69943.585	10.385	255-56-23
6		823	11-25	-144049.114	-69953.659	1.486	345-58-57
1		290	11-28	-144047.672	-69954.019		

面積＝　61 .8426430

坪数＝　18 .70

地 積 計 算 簿

大字： 寺島町　　字：　　地番： 1028

精度区分　甲二　　地目： 宅地

所有者：　　住所：

図面番号： A⁶21-1

筆界未定：

一筆略図

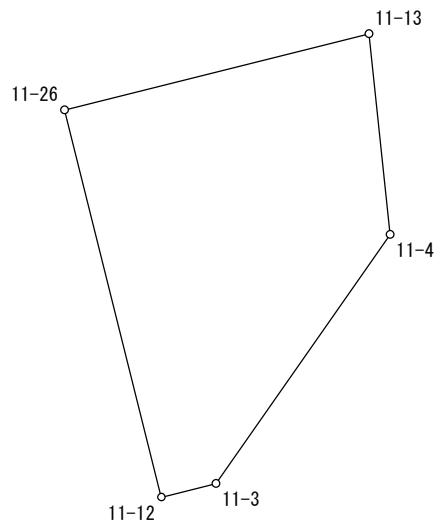

SCALE = 1 / 250

Ｎｏ．	図面番号	点番	点名	X	Y	距離	方向角
1	A⁶21-1	824	11-26	-144046.591	-69943.585	10.347	75-56-18
2		816	11-13	-144044.077	-69933.548	6.651	173-59-03
3		91	11-4	-144050.691	-69932.851	10.024	214-55-59
4		90	11-3	-144058.909	-69938.591	1.858	255-56-56
5		815	11-12	-144059.360	-69940.393	13.162	345-57-53
1		824	11-26	-144046.591	-69943.585		

面積＝　102 .1661590
坪数＝　30 .90

地 積 計 算 簿

大字： 寺島町　　字：　　地番： 1029

精度区分　甲二　　地目： 宅地

所有者：　　住所：

図面番号： A⁶21-1

筆界未定：

一筆略図

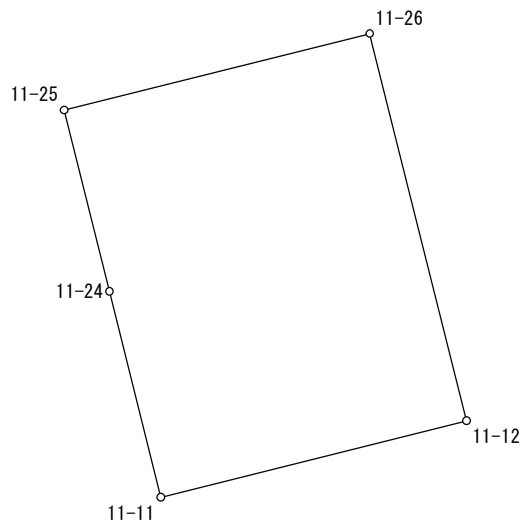

SCALE = 1 / 250

Ｎｏ．	図面番号	点番	点名	X	Y	距離	方向角
1	A⁶21-1	822	11-24	-144055.090	-69952.167	6.159	345-58-54
2		823	11-25	-144049.114	-69953.659	10.385	75-56-23
3		824	11-26	-144046.591	-69943.585	13.162	165-57-53
4		815	11-12	-144059.360	-69940.393	10.388	255-56-18
5		814	11-11	-144061.884	-69950.470	7.003	345-58-32
1		822	11-24	-144055.090	-69952.167		

面積＝　136 .7126360

坪数＝　41 .35

地 積 計 算 簿

大字： 寺島町　　字：　　地番： 1030

精度区分　甲二　　地目： 宅地

所有者：　　住所：

図面番号： A⁶21-1

筆界未定：

一筆略図

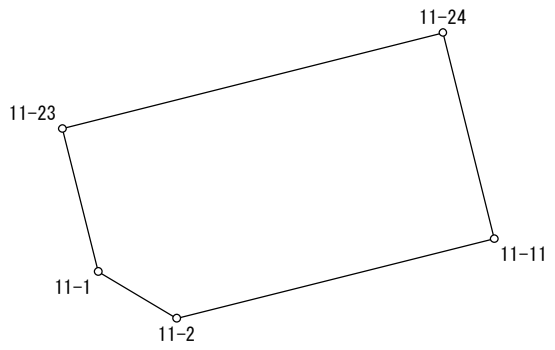

SCALE = 1 / 250

Ｎｏ．	図面番号	点番	点名	X	Y	距離	方向角
1	A⁶21-1	821	11-23	-144058.256	-69964.710	12.936	75-50-02
2		822	11-24	-144055.090	-69952.167	7.003	165-58-32
3		814	11-11	-144061.884	-69950.470	10.796	255-56-17
4		82	11-2	-144064.507	-69960.942	3.009	300-48-02
5		81	11-1	-144062.966	-69963.527	4.856	345-54-03
1		821	11-23	-144058.256	-69964.710		

面積＝　88 .1430635

坪数＝　26 .66

地 積 計 算 簿

大字： 寺島町　　字：　　地番： 1031

精度区分　甲二　　地目： 宅地

所有者：　　住所：

図面番号： A^{6}21-1

筆界未定：

一筆略図

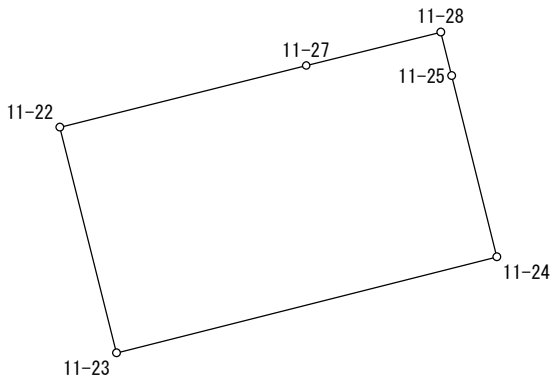

SCALE = 1 / 250

Ｎｏ．	図面番号	点番	点名	X	Y	距離	方向角
1	A^{6}21-1	820	11-22	-144050.807	-69966.581	8.374	75-59-07
2		827	11-27	-144048.779	-69958.456	4.573	75-59-28
3		290	11-28	-144047.672	-69954.019	1.486	165-58-57
4		823	11-25	-144049.114	-69953.659	6.159	165-58-54
5		822	11-24	-144055.090	-69952.167	12.936	255-50-02
6		821	11-23	-144058.256	-69964.710	7.680	345-54-02
1		820	11-22	-144050.807	-69966.581		

面積＝　99 .1755430
坪数＝　30 .00

地 積 計 算 簿

大字： 寺島町　　字：　　地番： 1032

精度区分　甲二　　地目： 宅地

所有者：　　住所：

図面番号： A⁶21-1

筆界未定：

一筆略図

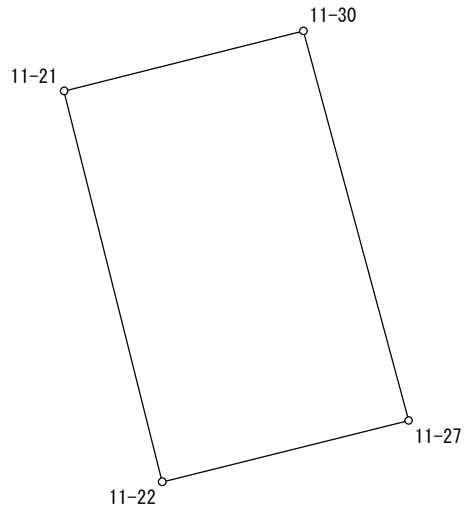

SCALE = 1 / 250

Ｎｏ．	図面番号	点番	点名	X	Y	距離	方向角
1	A⁶21-1	827	11-27	-144048.779	-69958.456	8.374	255-59-07
2		820	11-22	-144050.807	-69966.581	13.294	345-54-11
3		819	11-21	-144037.913	-69969.819	8.138	75-55-04
4		826	11-30	-144035.933	-69961.926	13.306	164-53-02
1		827	11-27	-144048.779	-69958.456		

面積＝　109 .7972460

坪数＝　33 .21

地 積 計 算 簿

大字： 寺島町　　字：　　地番： 1033

精度区分　甲二　　地目： 宅地

所有者：　　住所：

図面番号： A⁶21-1

筆界未定：

一筆略図

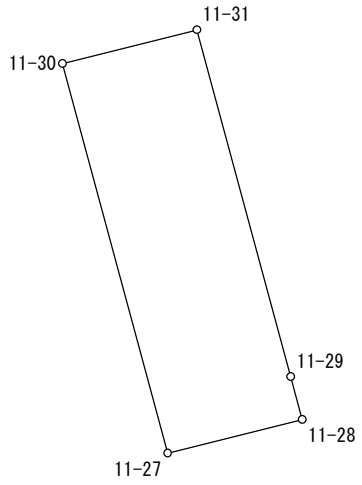

SCALE = 1 / 250

Ｎｏ．	図面番号	点番	点名	X	Y	距離	方向角
1	A⁶21-1	827	11-27	-144048.779	-69958.456	13.306	344-53-02
2		826	11-30	-144035.933	-69961.926	4.573	75-54-55
3		291	11-31	-144034.820	-69957.490	11.846	164-53-04
4		836	11-29	-144046.256	-69954.401	1.467	164-54-09
5		290	11-28	-144047.672	-69954.019	4.573	255-59-28
1		827	11-27	-144048.779	-69958.456		

面積＝　60 .8595795

坪数＝　18 .41

地 積 計 算 簿

大字： 寺島町　　字：　　地番： 1034

精度区分　甲二　　地目： 宅地

所有者：　　住所：

図面番号： A⁶21-1

筆界未定：

一筆略図

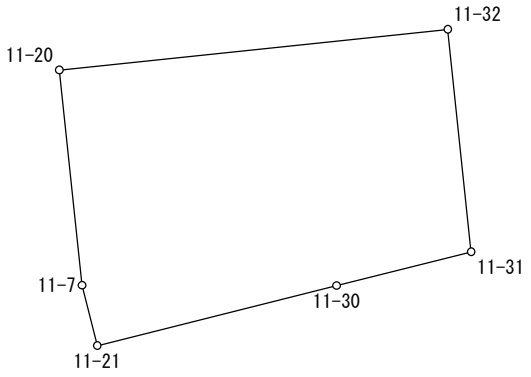

SCALE = 1 / 250

Ｎｏ．	図面番号	点番	点名	X	Y	距離	方向角
1	A⁶21-1	89	11-7	-144035.921	-69970.320	7.133	354-00-18
2		818	11-20	-144028.827	-69971.065	12.872	83-59-03
3		825	11-32	-144027.478	-69958.264	7.383	173-58-55
4		291	11-31	-144034.820	-69957.490	4.573	255-54-55
5		826	11-30	-144035.933	-69961.926	8.138	255-55-04
6		819	11-21	-144037.913	-69969.819	2.054	345-52-57
1		89	11-7	-144035.921	-69970.320		

面積＝　106 .4879615
坪数＝　32 .21