地 積 計 算 簿

大字： 上島２丁目　　字：　　地番： 3012

精度区分　甲二　　地目： 宅地

所有者：　　住所：

図面番号： S³33-3

筆界未定：

一筆略図

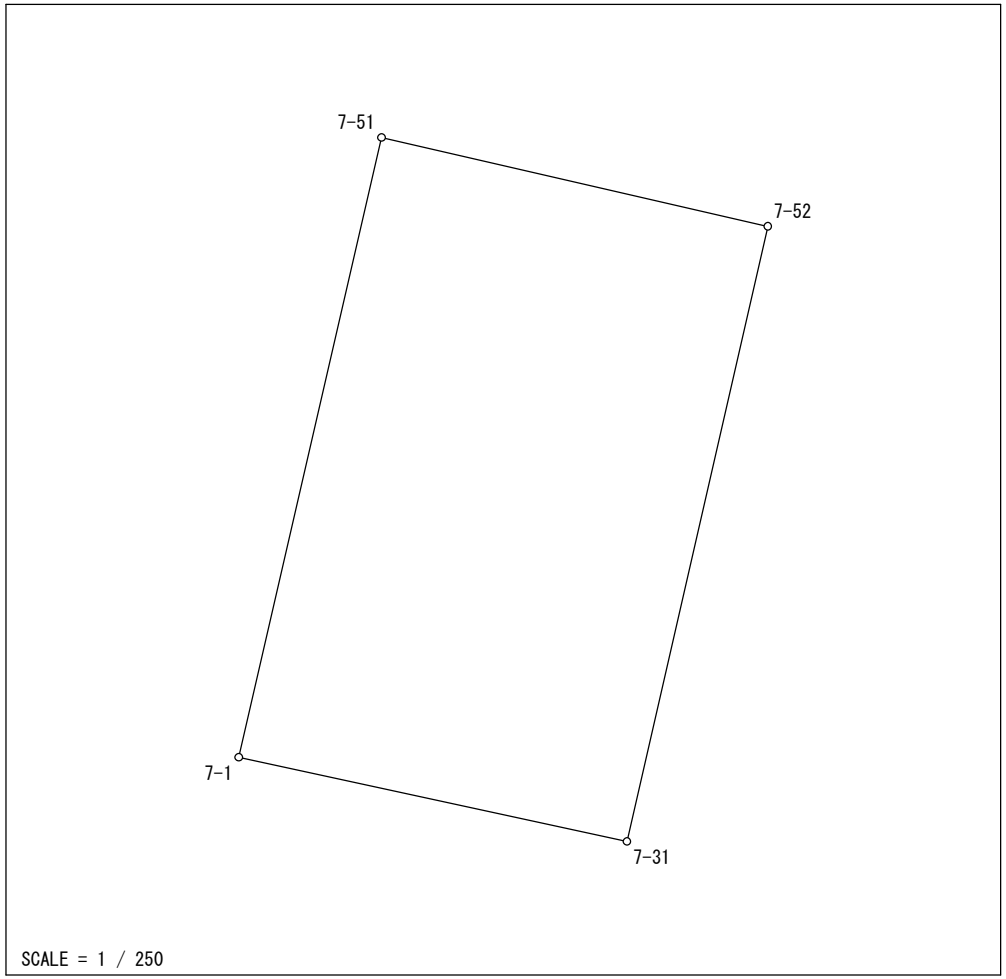

Ｎｏ．	図面番号	点番	点名	X	Y	距離	方向角
1	S³33-3	52	7-1	-139404.284	-69221.155	20.967	12-57-45
2		97	7-51	-139383.851	-69216.452	13.068	102-57-00
3		63	7-52	-139386.780	-69203.716	20.806	192-54-07
4		96	7-31	-139407.061	-69208.362	13.091	282-14-53
1		52	7-1	-139404.284	-69221.155		

面積＝　273 .1832750

坪数＝　82 .63

地 積 計 算 簿

大字： 上島２丁目　　字：　　地番： 3014

精度区分　甲二　　地目： 宅地

所有者：　　住所：

図面番号： S³33-1　S³33-3

筆界未定：

一筆略図

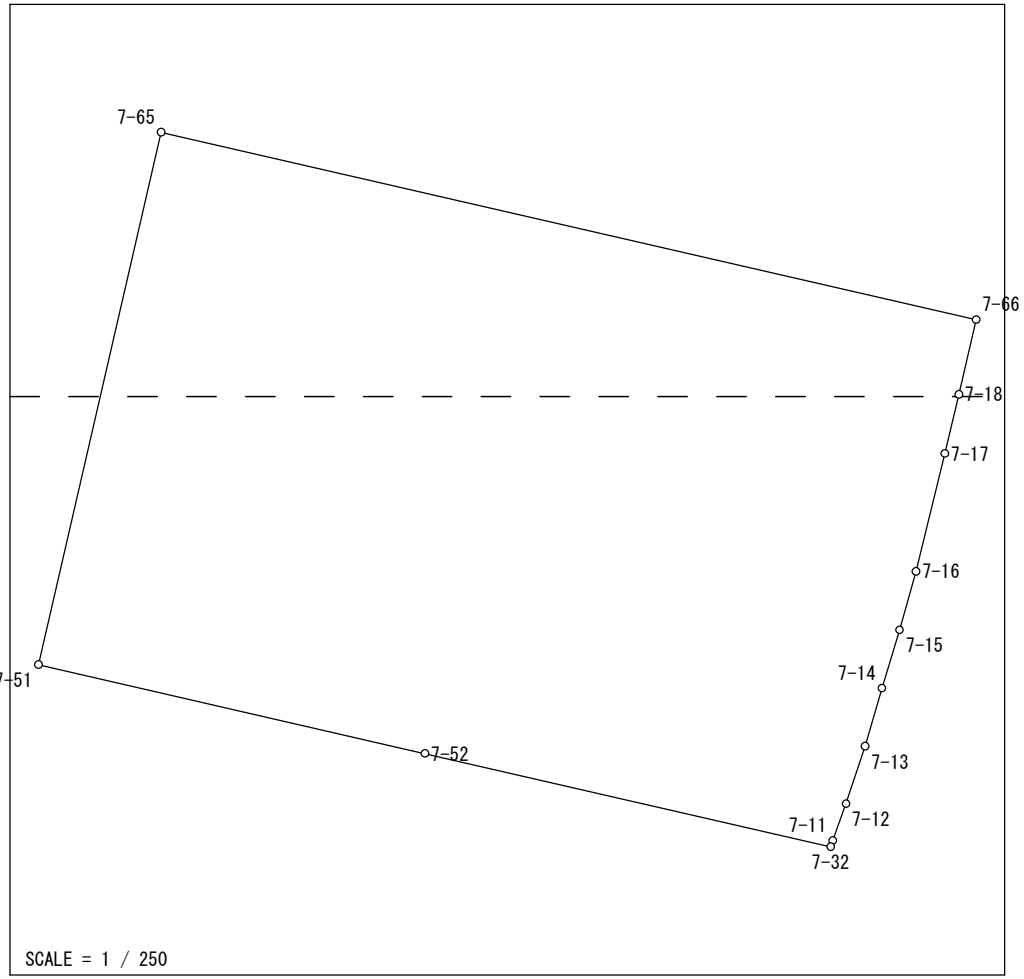

Ｎｏ．	図面番号	点番	点名	X	Y	距離	方向角
1	S³33-1	595	7-66	-139372.474	-69185.543	2.530	192-56-20
2		70	7-18	-139374.940	-69186.110	2.004	193-23-04
3	S³33-3	69	7-17	-139376.890	-69186.574	4.005	193-42-24
4		68	7-16	-139380.781	-69187.523	2.001	195-48-28
5		67	7-15	-139382.706	-69188.068	2.004	196-47-23
6		66	7-14	-139384.625	-69188.647	1.998	196-13-16
7		65	7-13	-139386.543	-69189.205	1.992	198-20-38
8		64	7-12	-139388.434	-69189.832	1.294	199-38-20
9		62	7-11	-139389.653	-69190.267	0.216	198-54-58
10		95	7-32	-139389.857	-69190.337	13.728	282-57-00
11		63	7-52	-139386.780	-69203.716	13.068	282-57-00
12		97	7-51	-139383.851	-69216.452	18.014	12-57-45
13	S³33-1	594	7-65	-139366.296	-69212.411	27.569	102-57-00
1		595	7-66	-139372.474	-69185.543		

面積＝　493 .0350105

坪数＝　149 .14

地 積 計 算 簿

大字： 上島２丁目　　字：　　地番： 3015

精度区分　甲二　　地目： 宅地

所有者：　　住所：

図面番号： S³33-1

筆界未定：

一筆略図

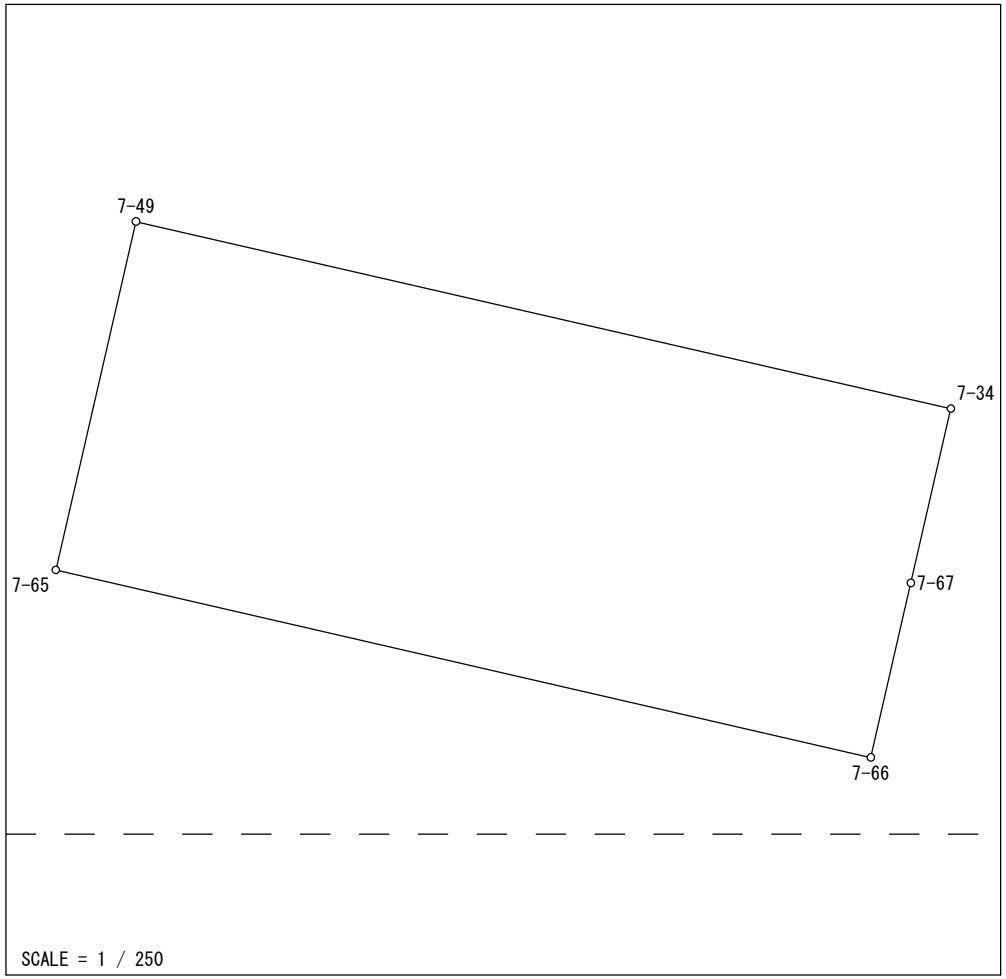

Ｎｏ．	図面番号	点番	点名	Ｘ	Ｙ	距離	方向角
1	S³33-1	596	7-67	-139366.725	-69184.223	5.899	192-56-20
2		595	7-66	-139372.474	-69185.543	27.569	282-57-00
3		594	7-65	-139366.296	-69212.411	11.787	12-57-45
4		93	7-49	-139354.809	-69209.767	27.564	102-55-55
5		94	7-34	-139360.977	-69182.902	5.898	192-56-20
1		596	7-67	-139366.725	-69184.223		

面積＝　325 .0584360

坪数＝　98 .33

地 積 計 算 簿

大字： 上島２丁目　　字：　　地番： 3016

精度区分　甲二　　地目： 宅地

所有者：　　住所：

図面番号： S³33-1

筆界未定：

一筆略図

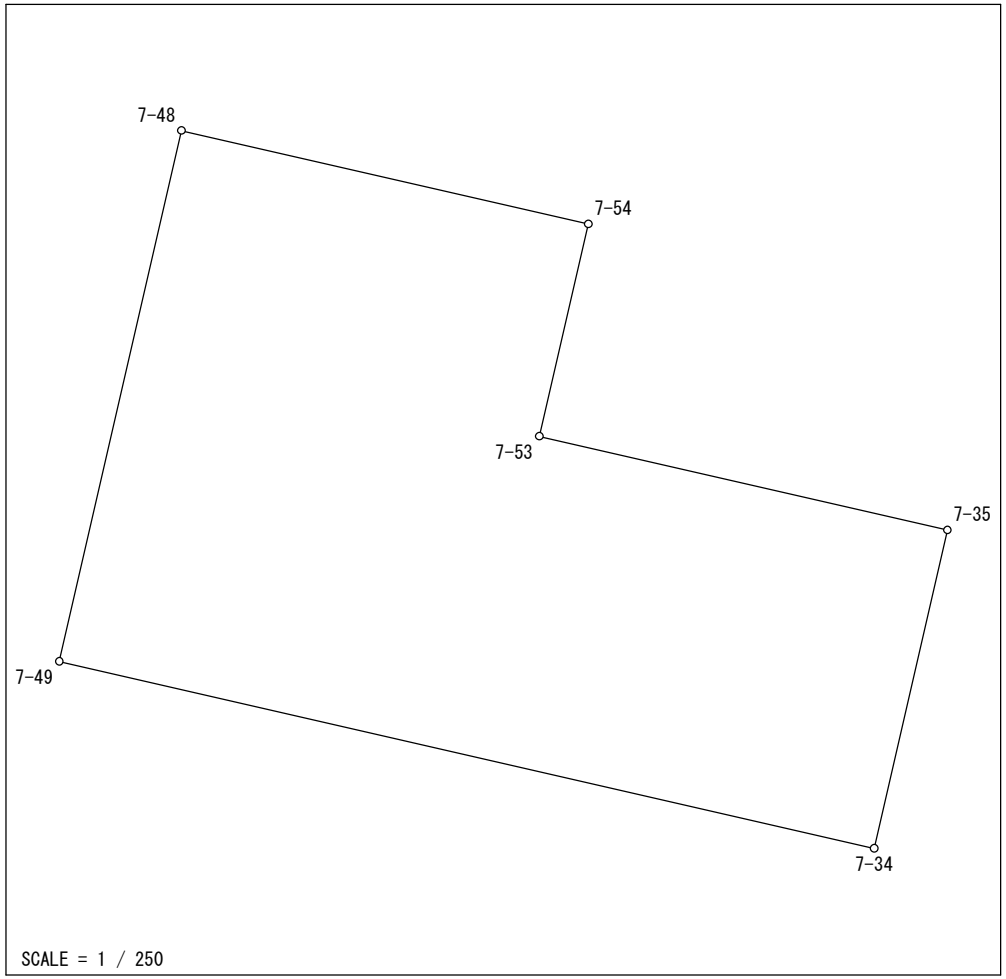

Ｎｏ．	図面番号	点番	点名	Ｘ	Ｙ	距離	方向角
1	S³33-1	93	7-49	-139354.809	-69209.767	17.964	12-57-45
2		83	7-48	-139337.303	-69205.738	13.759	102-56-36
3		80	7-54	-139340.385	-69192.329	7.183	192-58-34
4		72	7-53	-139347.385	-69193.942	13.803	102-56-43
5		88	7-35	-139350.477	-69180.490	10.773	192-56-20
6		94	7-34	-139360.977	-69182.902	27.564	282-55-55
1		93	7-49	-139354.809	-69209.767		

面積＝　395 .8568420

坪数＝　119 .74

地 積 計 算 簿

大字： 上島２丁目　　字：　　地番： 3017

精度区分　甲二　　地目： 宅地

所有者：　　住所：

図面番号： S³33-1

筆界未定：

一筆略図

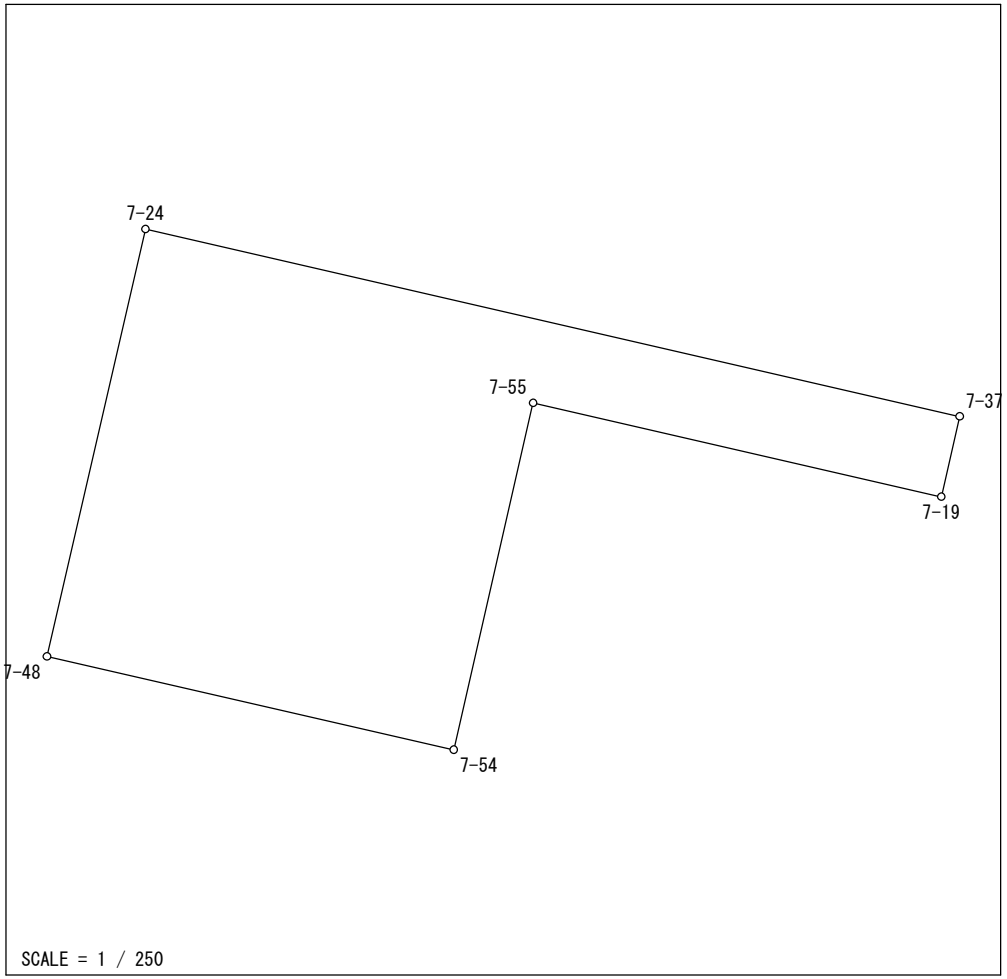

Ｎｏ．	図面番号	点番	点名	Ｘ	Ｙ	距離	方向角
1	S³33-1	73	7-55	-139328.948	-69189.715	11.732	192-52-27
2		80	7-54	-139340.385	-69192.329	13.759	282-56-36
3		83	7-48	-139337.303	-69205.738	14.455	12-57-45
4		79	7-24	-139323.216	-69202.495	27.547	102-57-00
5		86	7-37	-139329.389	-69175.649	2.719	192-51-45
6		71	7-19	-139332.040	-69176.254	13.812	282-56-11
1		73	7-55	-139328.948	-69189.715		

面積＝　236 .2909600

坪数＝　71 .47

地 積 計 算 簿

大字： 上島２丁目　　字：　　地番： 3018

精度区分　甲二　　地目： 宅地

所有者：　　住所：

図面番号： S³33-1

筆界未定：

一筆略図

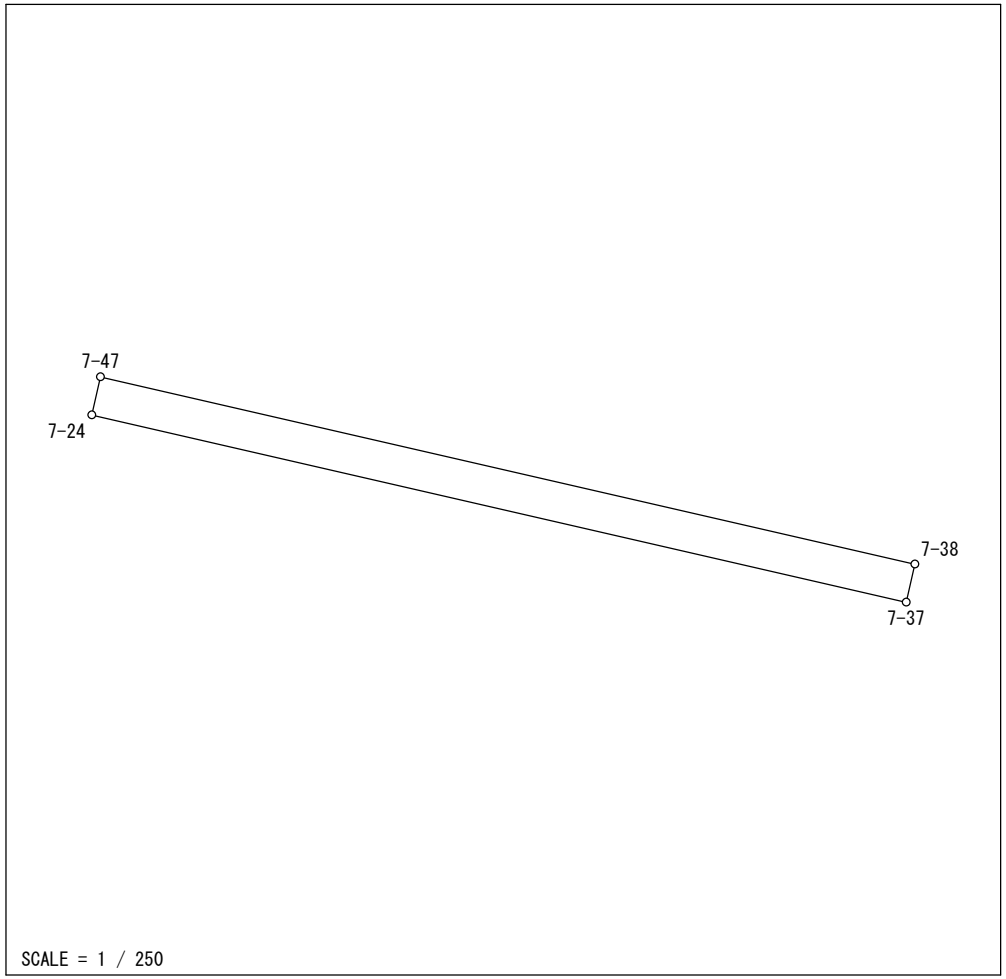

Ｎｏ．	図面番号	点番	点名	Ｘ	Ｙ	距離	方向角
1	S³33-1	100	7-47	-139321.962	-69202.207	27.546	102-57-00
2		99	7-38	-139328.135	-69175.362	1.286	192-51-45
3		86	7-37	-139329.389	-69175.649	27.547	282-57-00
4		79	7-24	-139323.216	-69202.495	1.287	12-56-36
1		100	7-47	-139321.962	-69202.207		

面積＝　35 .4389945

坪数＝　10 .72

地 積 計 算 簿

大字： 上島２丁目　　字：　　地番： 3019

精度区分　甲二　　地目： 宅地

所有者：　　住所：

図面番号： S³33-1

筆界未定：

一筆略図

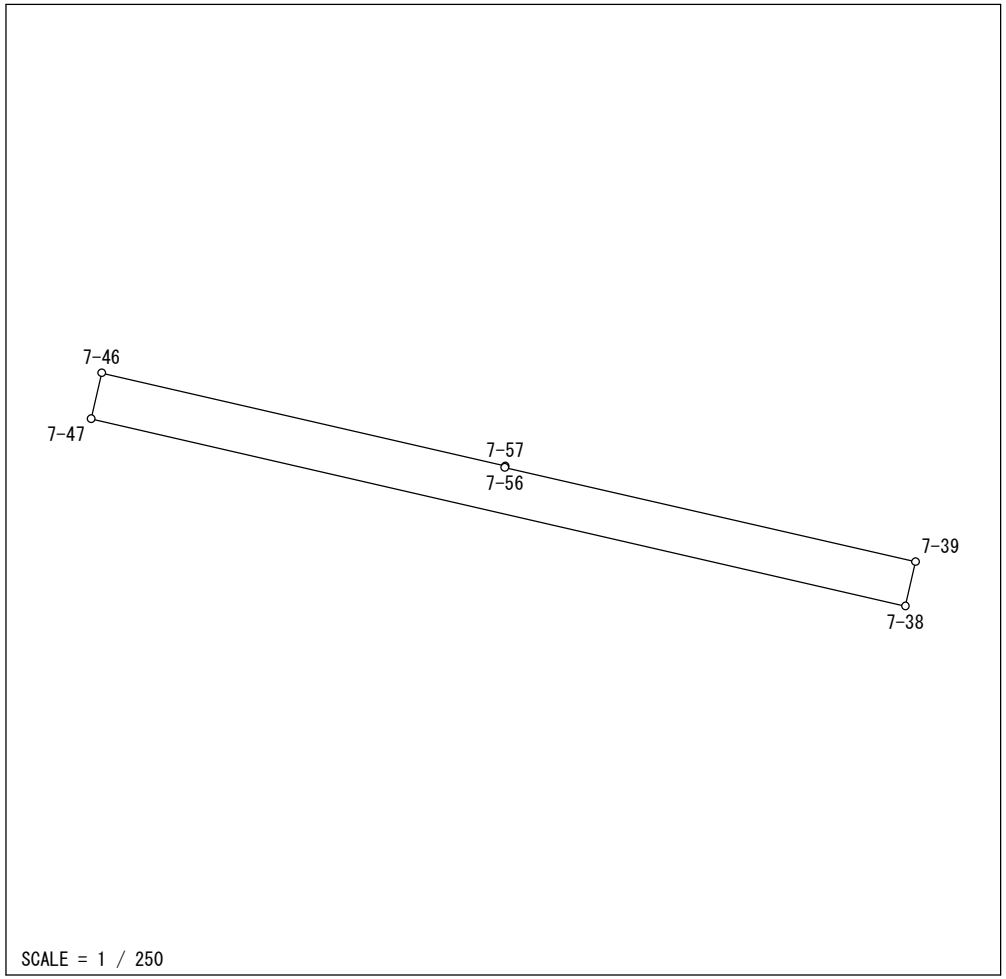

Ｎｏ．	図面番号	点番	点名	Ｘ	Ｙ	距離	方向角
1	S³33-1	100	7-47	-139321.962	-69202.207	1.554	12-56-36
2		98	7-46	-139320.447	-69201.859	13.654	102-59-34
3		92	7-57	-139323.516	-69188.554	0.048	192-55-23
4		74	7-56	-139323.563	-69188.565	13.889	102-55-29
5		85	7-39	-139326.670	-69175.028	1.503	192-51-45
6		99	7-38	-139328.135	-69175.362	27.546	282-57-00
1		100	7-47	-139321.962	-69202.207		

面積＝　41 .9932680

坪数＝　12 .70

地 積 計 算 簿

大字： 上島２丁目　　字：　　地番： 3020

精度区分　甲二　　地目： 宅地

所有者：　　住所：

図面番号： S³33-1

筆界未定：

一筆略図

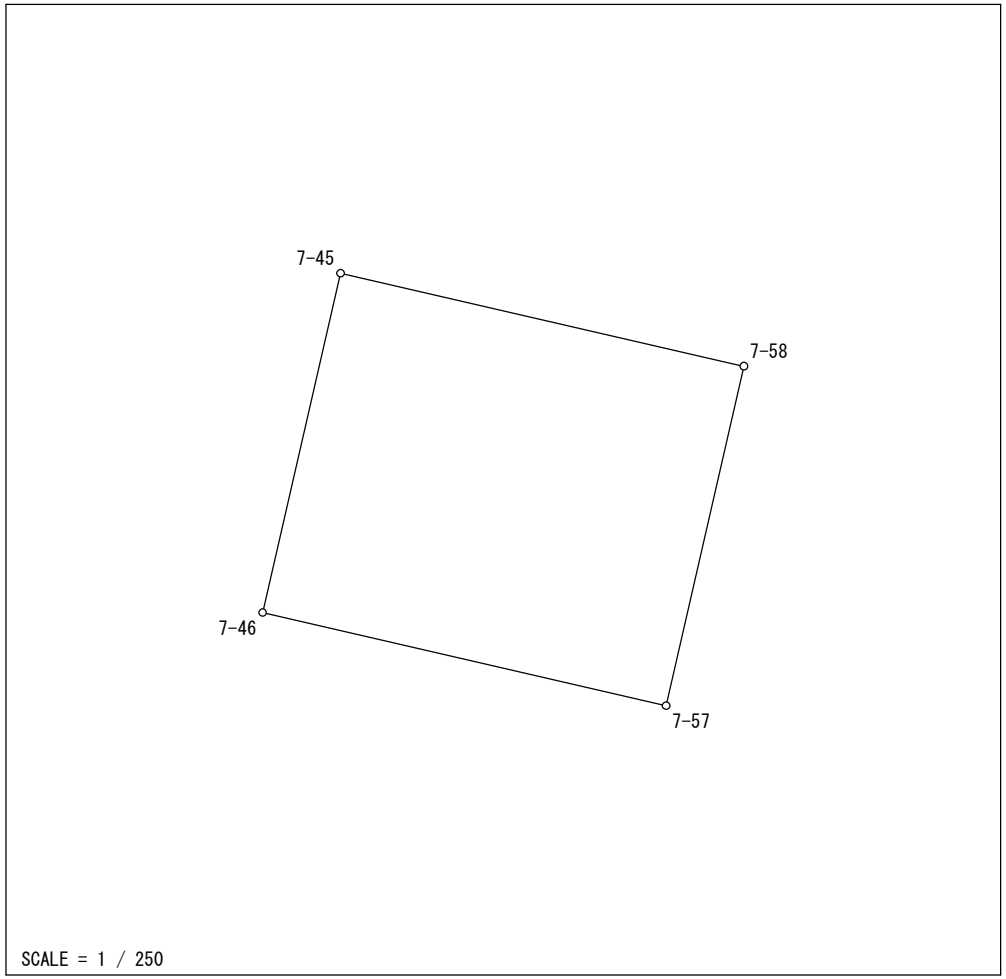

Ｎｏ．	図面番号	点番	点名	Ｘ	Ｙ	距離	方向角
1	S³33-1	98	7-46	-139320.447	-69201.859	11.486	12-56-36
2		82	7-45	-139309.253	-69199.286	13.649	102-59-36
3		91	7-58	-139312.322	-69185.986	11.485	192-55-23
4		92	7-57	-139323.516	-69188.554	13.654	282-59-34
1		98	7-46	-139320.447	-69201.859		

面積＝　156 .7970495

坪数＝　47 .43

地 積 計 算 簿

大字： 上島２丁目　　字：　　地番： 3021

精度区分　甲二　　地目： 宅地

所有者：　　住所：

図面番号： S³33-1

筆界未定：

一筆略図

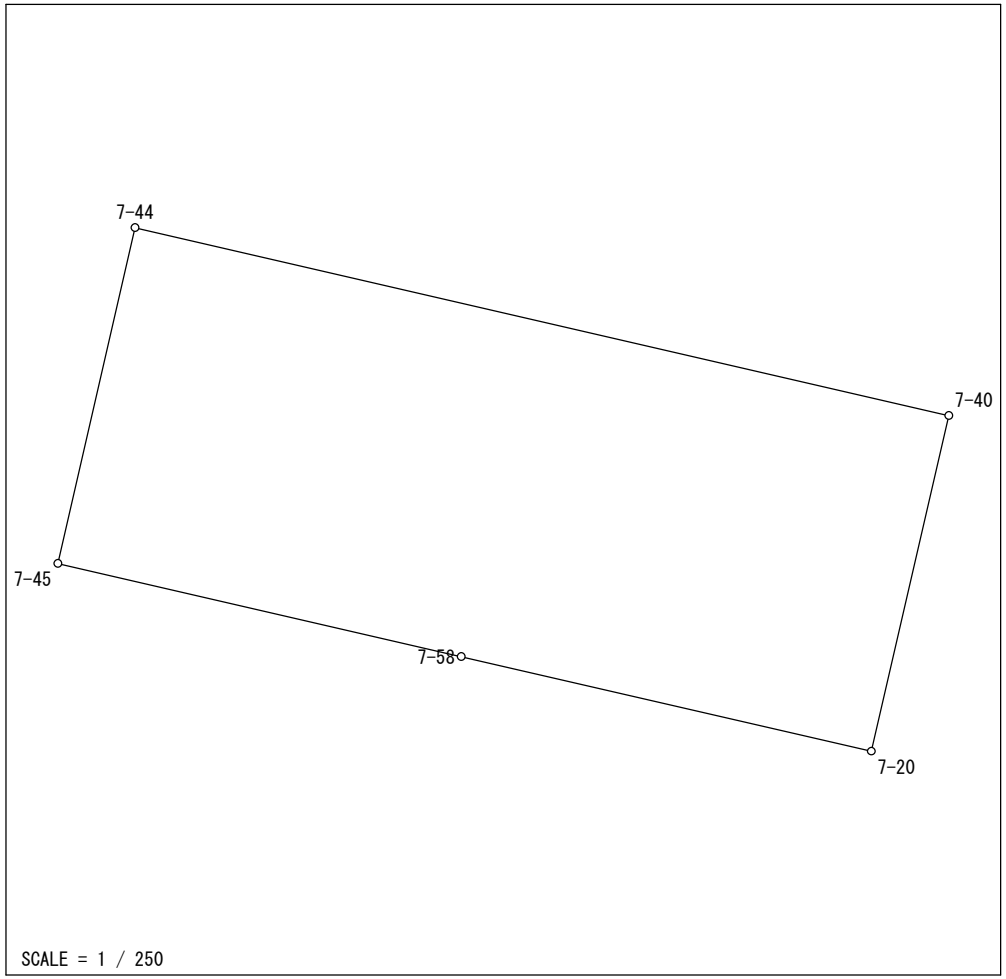

Ｎｏ．	図面番号	点番	点名	Ｘ	Ｙ	距離	方向角
1	S³33-1	91	7-58	-139312.322	-69185.986	13.649	282-59-36
2		82	7-45	-139309.253	-69199.286	11.359	12-56-36
3		102	7-44	-139298.183	-69196.742	27.531	102-59-36
4		101	7-40	-139304.373	-69169.916	11.358	192-57-53
5		75	7-20	-139315.442	-69172.464	13.877	282-59-36
1		91	7-58	-139312.322	-69185.986		

面積＝　312 .6882440

坪数＝　94 .58

地 積 計 算 簿

大字： 上島２丁目　　字：　　地番： 3022

精度区分　甲二　　地目： 宅地

所有者：　　住所：

図面番号： S³33-1

筆界未定：

一筆略図

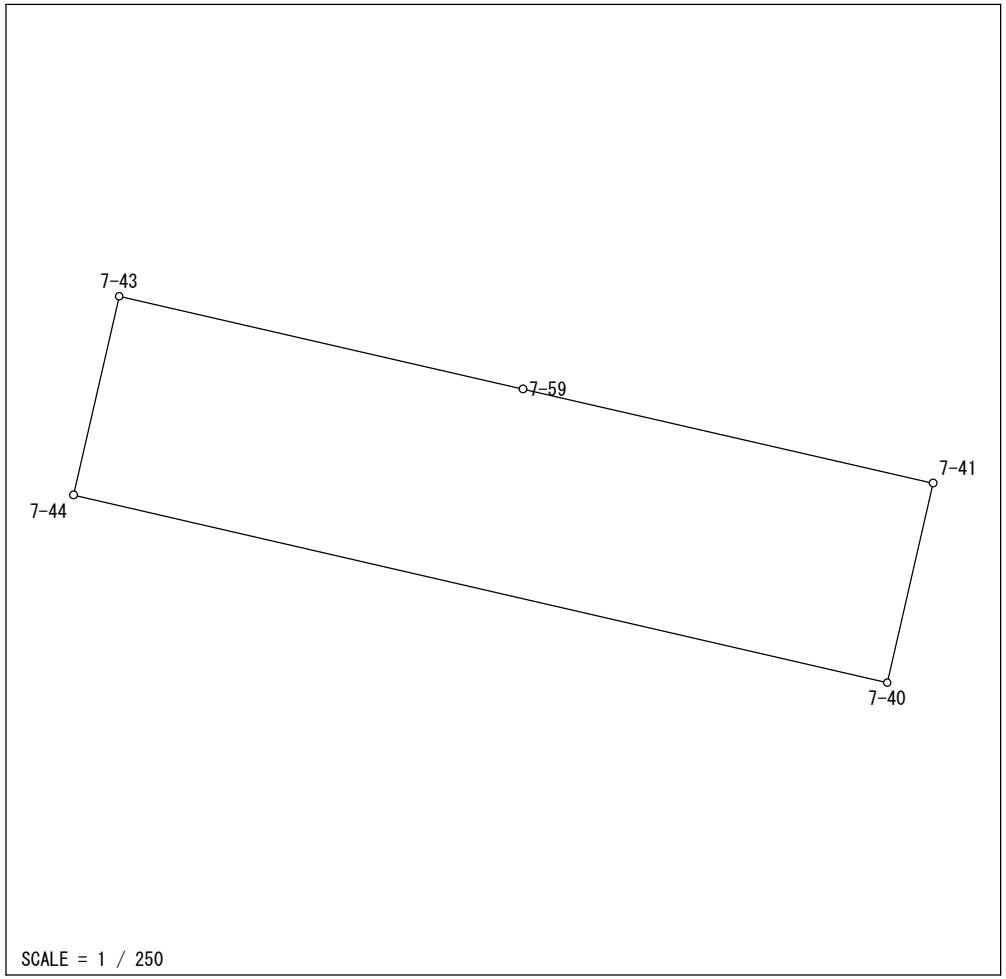

Ｎｏ．	図面番号	点番	点名	X	Y	距離	方向角
1	S³33-1	102	7-44	-139298.183	-69196.742	6.722	12-56-36
2		81	7-43	-139291.632	-69195.236	13.659	102-56-01
3		89	7-59	-139294.689	-69181.923	13.874	102-56-01
4		84	7-41	-139297.794	-69168.401	6.751	192-57-53
5		101	7-40	-139304.373	-69169.916	27.531	282-59-36
1		102	7-44	-139298.183	-69196.742		

面積＝　185 .4711360

坪数＝　56 .10

地 積 計 算 簿

大字： 上島２丁目　　字：　　地番： 3023

精度区分　甲二　　地目： 宅地

所有者：　　住所：

図面番号： S³33-1

筆界未定：

一筆略図

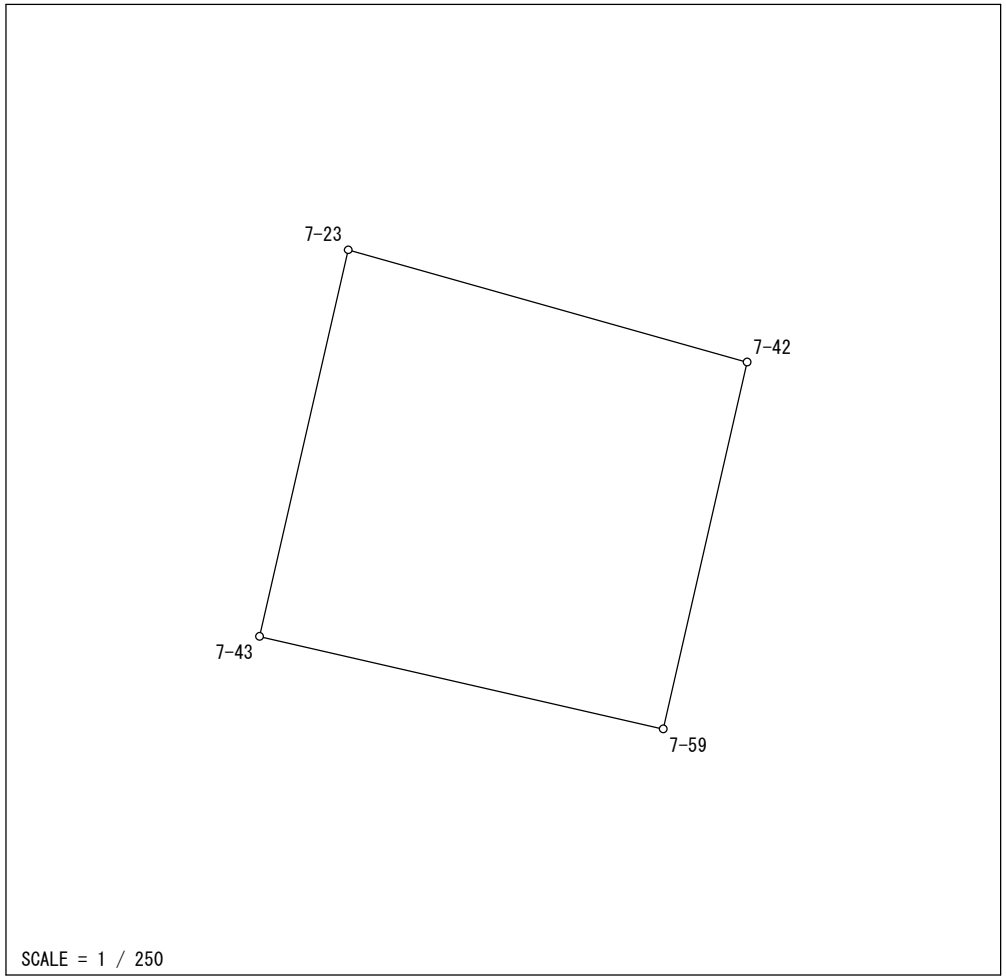

Ｎｏ．	図面番号	点番	点名	X	Y	距離	方向角
1	S³33-1	81	7-43	-139291.632	-69195.236	13.077	12-56-36
2		78	7-23	-139278.887	-69192.307	13.664	105-42-22
3		90	7-42	-139282.586	-69179.153	12.416	192-53-25
4		89	7-59	-139294.689	-69181.923	13.659	282-56-01
1		81	7-43	-139291.632	-69195.236		

面積＝　174 .0386150

坪数＝　52 .64

地 積 計 算 簿

大字： 上島２丁目　　字：　　地番： 3024

精度区分　甲二　　地目： 宅地

所有者：　　住所：

図面番号： S³33-1

筆界未定：

一筆略図

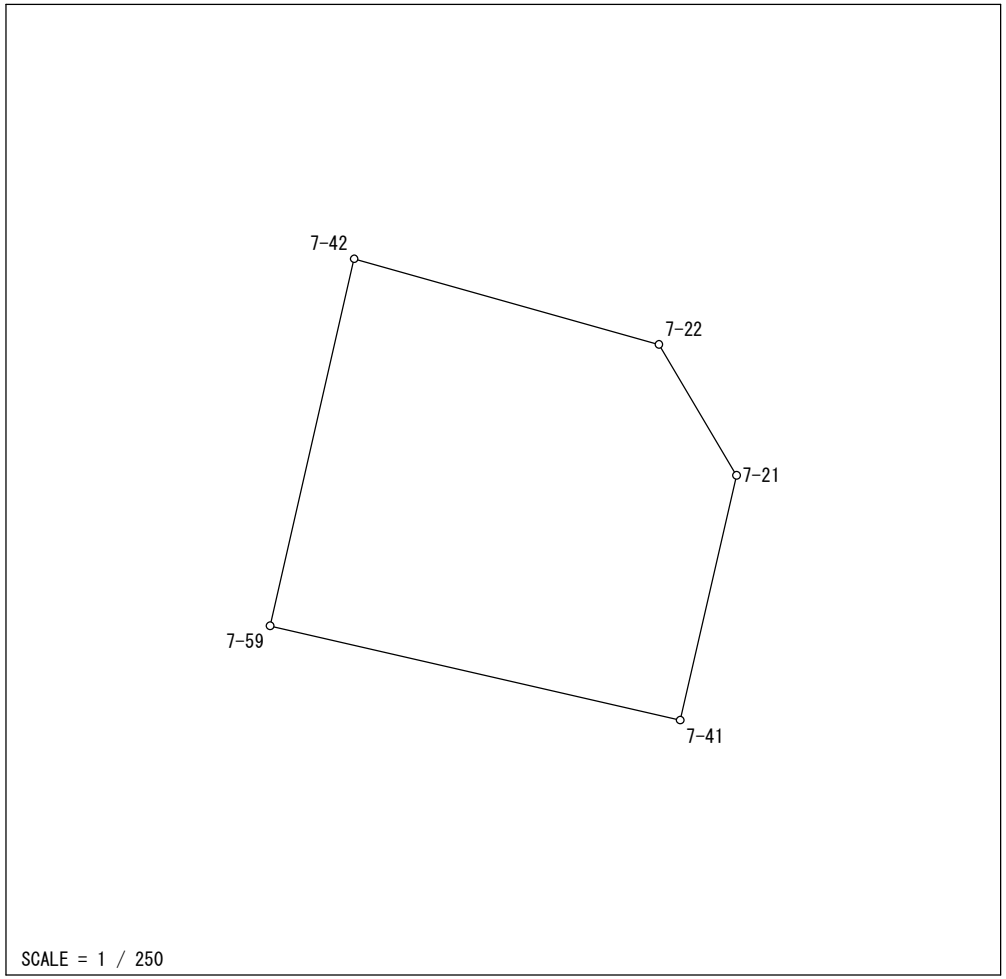

Ｎｏ．	図面番号	点番	点名	Ｘ	Ｙ	距離	方向角
1	S³33-1	89	7-59	-139294.689	-69181.923	12.416	12-53-25
2		90	7-42	-139282.586	-69179.153	10.440	105-42-22
3		77	7-22	-139285.412	-69169.103	5.014	149-17-49
4		76	7-21	-139289.723	-69166.543	8.282	192-57-53
5		84	7-41	-139297.794	-69168.401	13.874	282-56-01
1		89	7-59	-139294.689	-69181.923		

面積＝　161 .6922310

坪数＝　48 .91

地 積 計 算 簿

大字： 上島２丁目　　字：　　地番： 3025

精度区分　甲二　　地目： 宅地

所有者：　　住所：

図面番号： S³33-1

筆界未定：

一筆略図

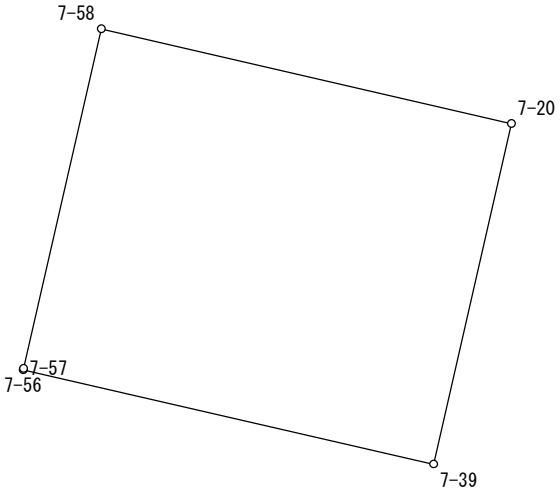

SCALE = 1 / 250

Ｎｏ．	図面番号	点番	点名	X	Y	距離	方向角
1	S³33-1	74	7-56	-139323.563	-69188.565	0.048	12-55-23
2		92	7-57	-139323.516	-69188.554	11.485	12-55-23
3		91	7-58	-139312.322	-69185.986	13.877	102-59-36
4		75	7-20	-139315.442	-69172.464	11.517	192-51-45
5		85	7-39	-139326.670	-69175.028	13.889	282-55-29
1		74	7-56	-139323.563	-69188.565		

面積＝　160 .0023140

坪数＝　48 .40

地 積 計 算 簿

大字： 上島２丁目　　字：　　地番： 3026

精度区分　甲二　　地目： 宅地

所有者：　　住所：

図面番号： S³33-1

筆界未定：

一筆略図

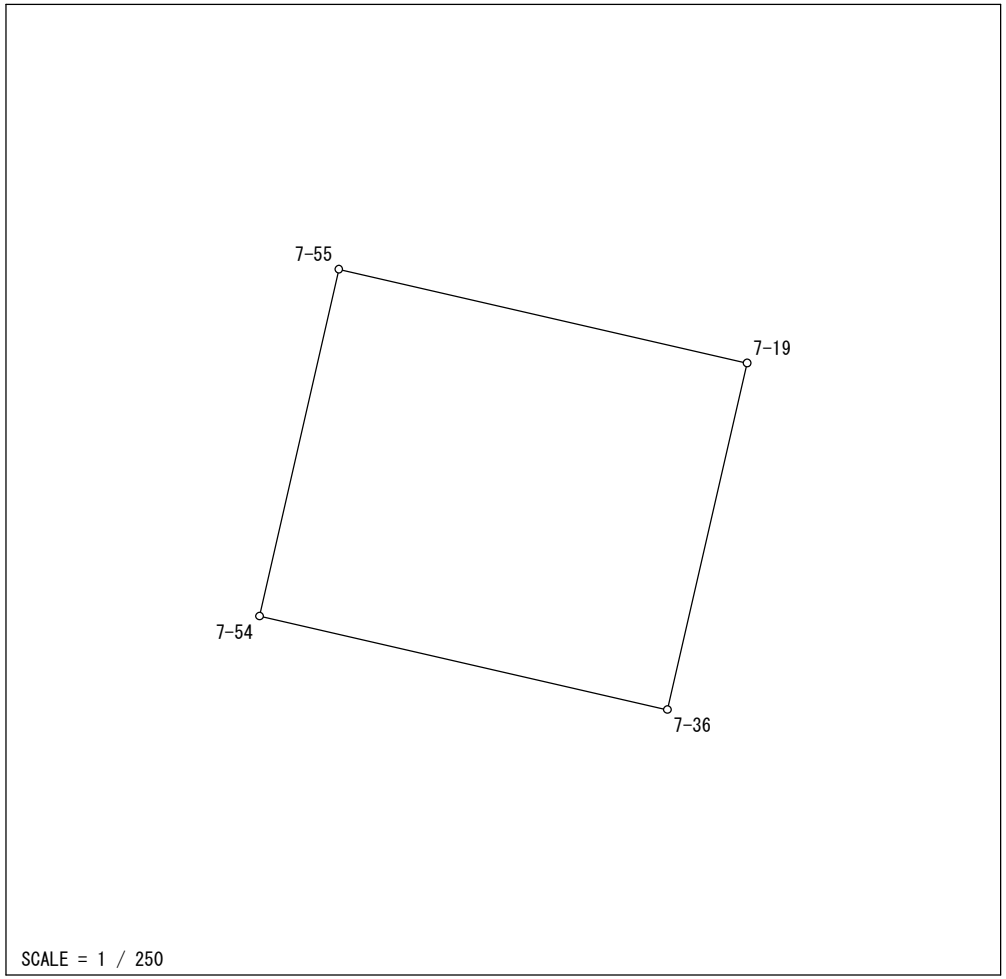

Ｎｏ．	図面番号	点番	点名	X	Y	距離	方向角
1	S³33-1	80	7-54	-139340.385	-69192.329	11.732	12-52-27
2		73	7-55	-139328.948	-69189.715	13.812	102-56-11
3		71	7-19	-139332.040	-69176.254	11.725	192-56-20
4		87	7-36	-139343.467	-69178.879	13.799	282-54-27
1		80	7-54	-139340.385	-69192.329		

面積＝　161 .9096725

坪数＝　48 .97

地 積 計 算 簿

大字： 上島２丁目　　字：　　地番： 3027

精度区分　甲二　　地目： 宅地

所有者：　　住所：

図面番号： S³33-1

筆界未定：

一筆略図

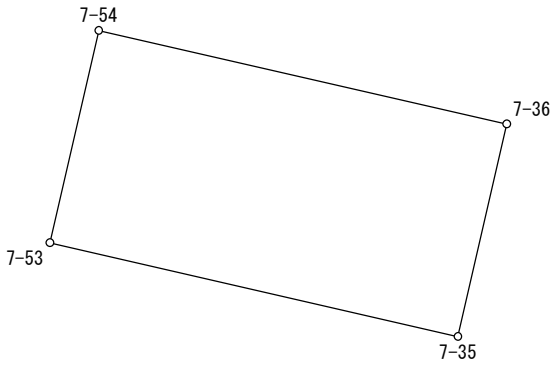

SCALE = 1 / 250

Ｎｏ．	図面番号	点番	点名	X	Y	距離	方向角
1	S³33-1	72	7-53	-139347.385	-69193.942	7.183	12-58-34
2		80	7-54	-139340.385	-69192.329	13.799	102-54-27
3		87	7-36	-139343.467	-69178.879	7.193	192-56-20
4		88	7-35	-139350.477	-69180.490	13.803	282-56-43
1		72	7-53	-139347.385	-69193.942		

面積＝　99 .2004990

坪数＝　30 .00

地 積 計 算 簿

大字： 上島２丁目　　字：　　地番： 3028

精度区分　甲二　　地目： 宅地

所有者：　　住所：

図面番号： S³33-3

筆界未定：

一筆略図

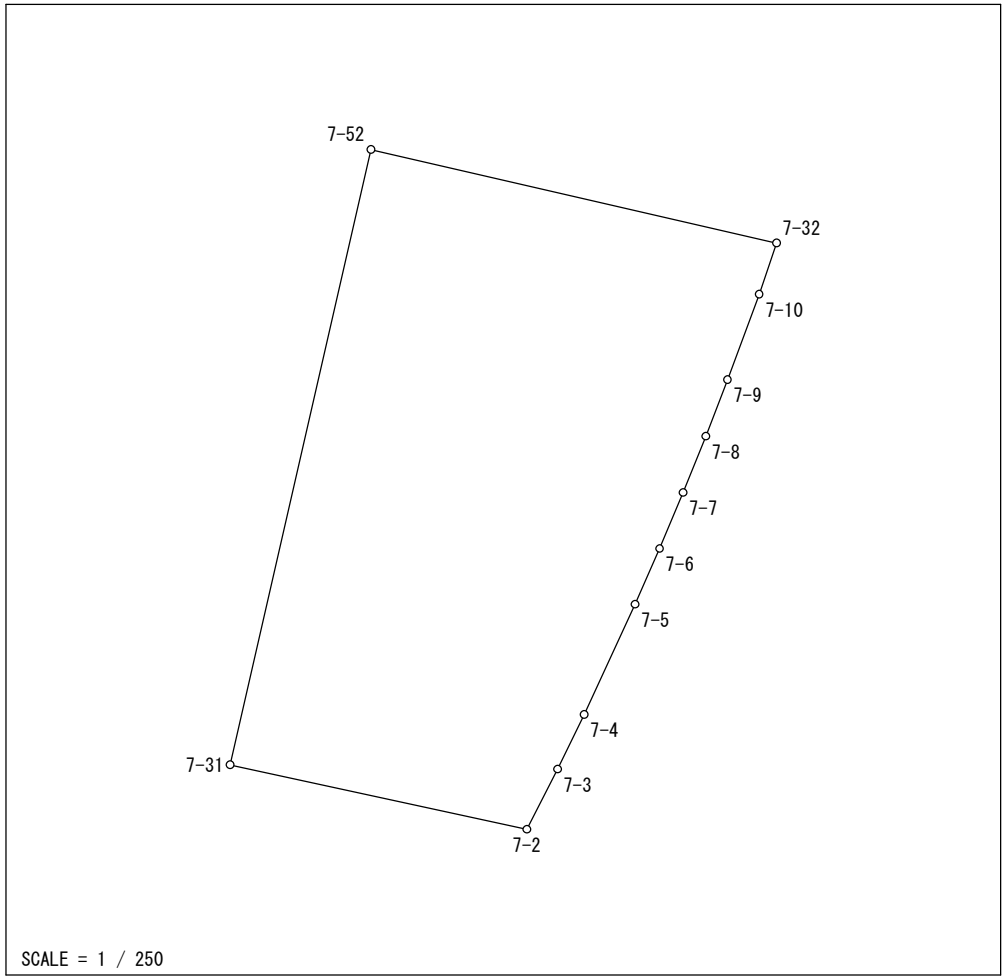

Ｎｏ．	図面番号	点番	点名	Ｘ	Ｙ	距離	方向角
1	S³33-3	96	7-31	-139407.061	-69208.362	20.806	12-54-07
2		63	7-52	-139386.780	-69203.716	13.728	102-57-00
3		95	7-32	-139389.857	-69190.337	1.780	198-54-58
4		61	7-10	-139391.541	-69190.914	3.008	200-17-27
5		60	7-9	-139394.362	-69191.957	2.000	201-04-21
6		59	7-8	-139396.228	-69192.676	2.003	201-59-34
7		58	7-7	-139398.085	-69193.426	2.003	202-45-46
8		57	7-6	-139399.932	-69194.201	2.003	203-34-13
9		56	7-5	-139401.768	-69195.002	4.009	204-47-39
10		55	7-4	-139405.407	-69196.683	1.999	206-03-08
11		54	7-3	-139407.203	-69197.561	2.227	207-03-35
12		53	7-2	-139409.186	-69198.574	10.016	282-14-53
1		96	7-31	-139407.061	-69208.362		

面積＝　251 .6530245

坪数＝　76 .12