地 積 計 算 簿

大字： 高塚町　　字：　　地番： 5128

精度区分　甲二　　地目： 宅地

所有者：　　住所：

図面番号： V⁵51-2

筆界未定：

一筆略図

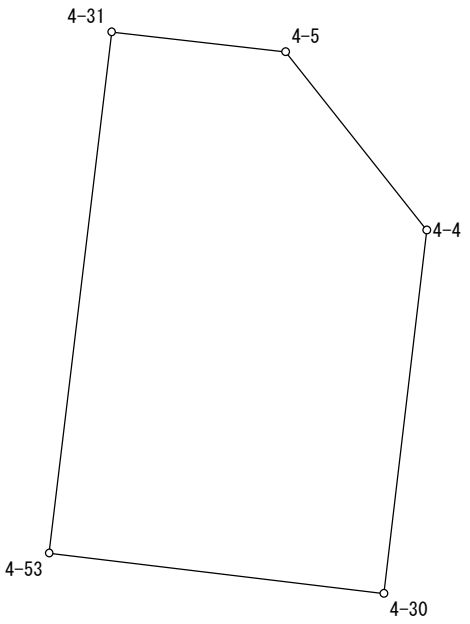

SCALE = 1 / 100

Ｎｏ．	図面番号	点番	点名	X	Y	距離	方向角
1	V⁵51-2	14	4-4	-144816.113	-74941.801	4.824	186-44-15
2		73	4-30	-144820.904	-74942.367	4.447	276-49-57
3		72	4-53	-144820.375	-74946.782	6.923	6-50-08
4		70	4-31	-144813.501	-74945.958	2.309	96-30-56
5		13	4-5	-144813.763	-74943.664	2.999	141-35-38
1		14	4-4	-144816.113	-74941.801		

面積＝　28 .5409895
坪数＝　8 .63

地 積 計 算 簿

大字： 高塚町　　字：　　地番： 5129

精度区分　甲二　　地目： 宅地

所有者：　　住所：

図面番号： V⁵51-2

筆界未定：

一筆略図

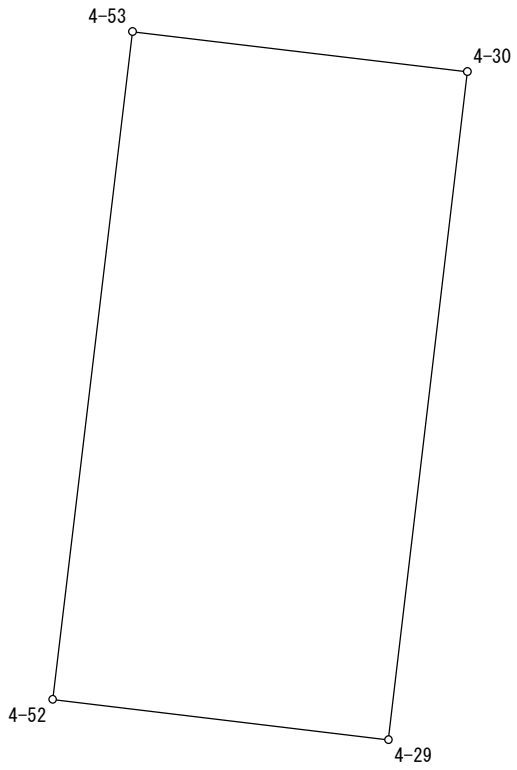

SCALE = 1 / 100

Ｎｏ．	図面番号	点番	点名	X	Y	距離	方向角
1	V⁵51-2	72	4-53	-144820.375	-74946.782	4.447	96-49-57
2		73	4-30	-144820.904	-74942.367	8.872	186-44-40
3		69	4-29	-144829.715	-74943.409	4.460	276-50-17
4		71	4-52	-144829.184	-74947.837	8.872	6-49-46
1		72	4-53	-144820.375	-74946.782		

面積＝　39 .5091200
坪数＝　11 .95

地 積 計 算 簿

大字： 高塚町　　字：　　地番： 5130

精度区分　甲二　　地目： 宅地

所有者：　　住所：

図面番号： V⁵51-2

筆界未定：

一筆略図

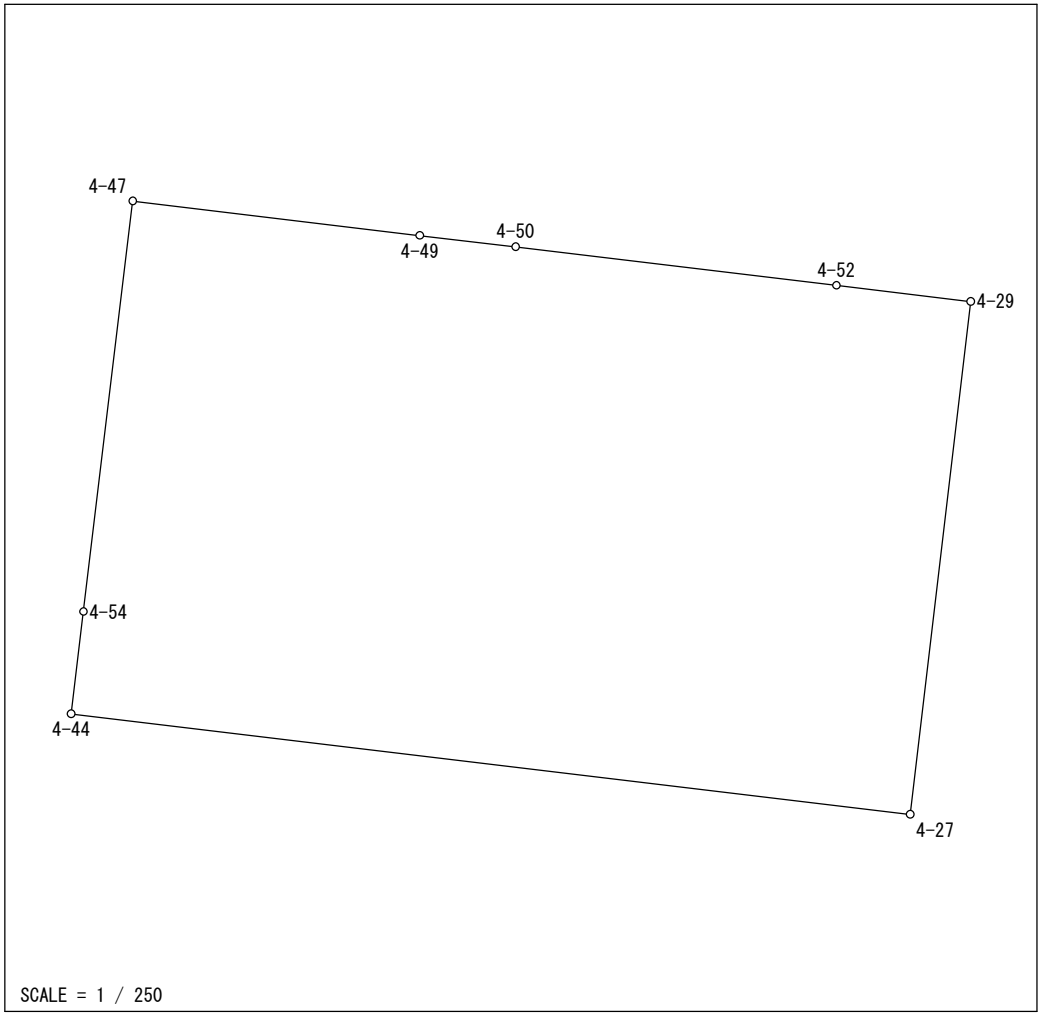

Ｎｏ．	図面番号	点番	点名	Ｘ	Ｙ	距離	方向角
1	V⁵51-2	64	4-27	-144846.625	-74945.407	27.857	276-50-04
2		65	4-44	-144843.310	-74973.066	3.395	6-50-03
3		122	4-54	-144839.939	-74972.662	13.633	6-49-59
4		68	4-47	-144826.403	-74971.040	9.537	96-50-06
5		77	4-49	-144827.538	-74961.571	3.180	96-49-40
6		75	4-50	-144827.916	-74958.414	10.653	96-50-10
7		71	4-52	-144829.184	-74947.837	4.460	96-50-17
8		69	4-29	-144829.715	-74943.409	17.028	186-44-19
1		64	4-27	-144846.625	-74945.407		

面積＝　474 .1065430
坪数＝　143 .41

地 積 計 算 簿

大字： 高塚町　　字：　　地番： 5131

精度区分　甲二　　地目： 宅地

所有者：　　住所：

図面番号： V⁵51-2

筆界未定：

一筆略図

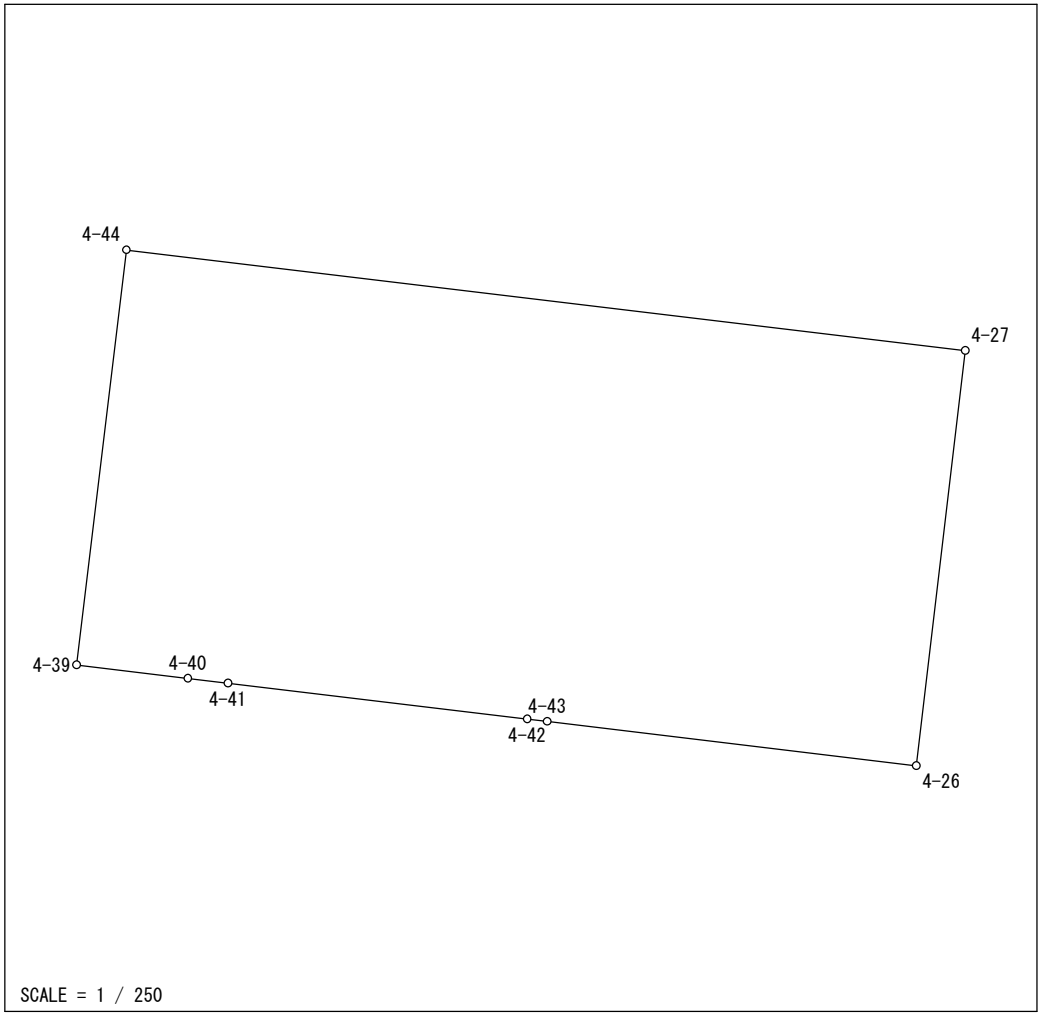

Ｎｏ．	図面番号	点番	点名	X	Y	距離	方向角
1	V⁵51-2	65	4-44	-144843.310	-74973.066	27.857	96-50-04
2		64	4-27	-144846.625	-74945.407	13.785	186-44-26
3		49	4-26	-144860.315	-74947.025	12.253	276-50-02
4		60	4-43	-144858.857	-74959.191	0.667	276-48-19
5		58	4-42	-144858.778	-74959.853	9.936	276-50-17
6		56	4-41	-144857.595	-74969.718	1.335	276-50-34
7		54	4-40	-144857.436	-74971.043	3.690	276-49-56
8		61	4-39	-144856.997	-74974.707	13.785	6-50-13
1		65	4-44	-144843.310	-74973.066		

面積＝　384 .1760610

坪数＝　116 .21

地 積 計 算 簿

大字： 高塚町　　字：　　地番： 5132

精度区分　甲二　　地目： 宅地

所有者：　　住所：

図面番号： V⁵51-2

筆界未定：

一筆略図

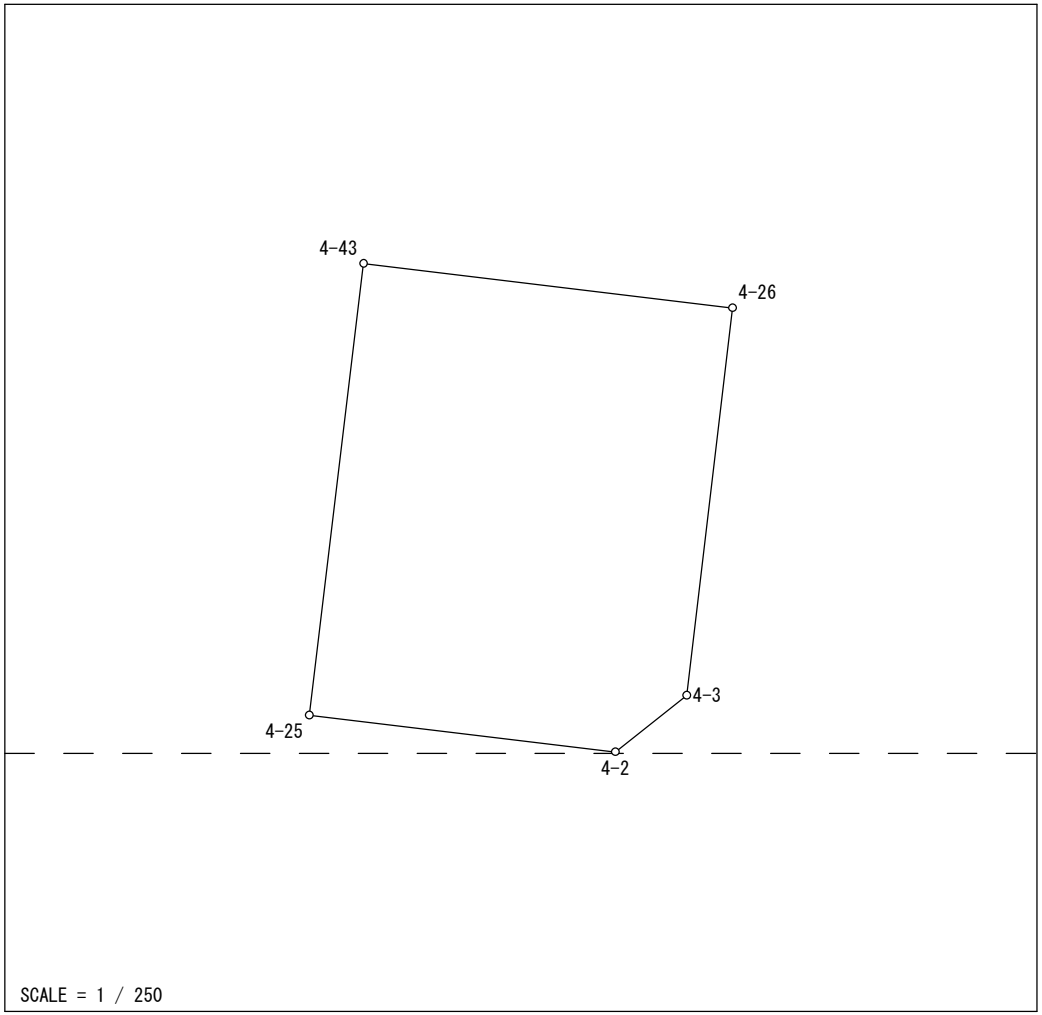

Ｎｏ．	図面番号	点番	点名	X	Y	距離	方向角
1	V⁵51-2	40	4-2	-144874.957	-74950.887	10.161	276-50-00
2		59	4-25	-144873.748	-74960.976	14.998	6-50-08
3		60	4-43	-144858.857	-74959.191	12.253	96-50-02
4		49	4-26	-144860.315	-74947.025	12.864	186-44-28
5		39	4-3	-144873.090	-74948.535	3.003	231-33-28
1		40	4-2	-144874.957	-74950.887		

面積＝　181 .6931810

坪数＝　54 .96

地 積 計 算 簿

大字： 高塚町　　字：　　地番： 5133

精度区分　甲二　　地目： 宅地

所有者：　　住所：

図面番号： V⁵51-2

筆界未定：

一筆略図

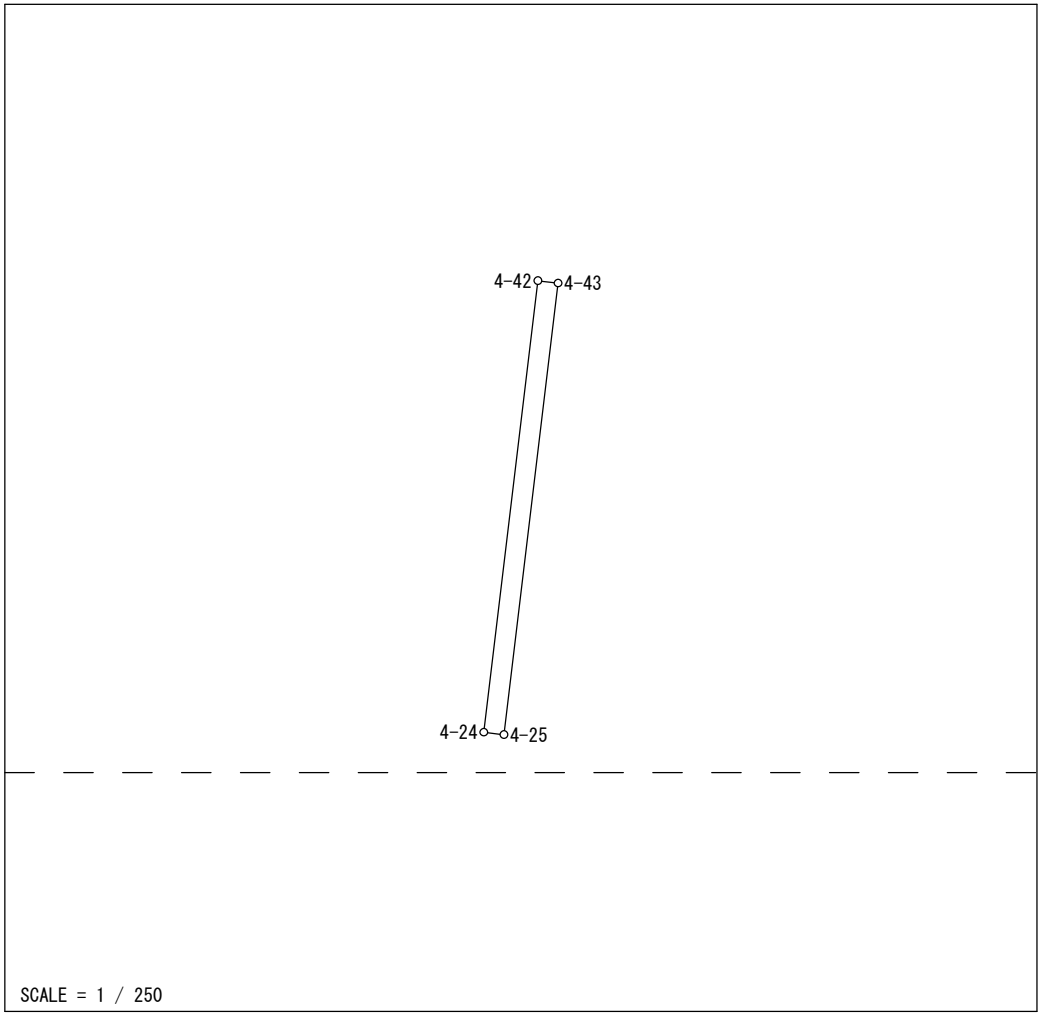

Ｎｏ．	図面番号	点番	点名	X	Y	距離	方向角
1	V⁵51-2	59	4-25	-144873.748	-74960.976	0.668	276-47-42
2		57	4-24	-144873.669	-74961.639	14.998	6-50-21
3		58	4-42	-144858.778	-74959.853	0.667	96-48-19
4		60	4-43	-144858.857	-74959.191	14.998	186-50-08
1		59	4-25	-144873.748	-74960.976		

面積＝　10 .0063420

坪数＝　3 .02

地 積 計 算 簿

大字： 高塚町　　字：　　地番： 5134

精度区分　甲二　　地目： 宅地

所有者：　　住所：

図面番号： V⁵51-2

筆界未定：

一筆略図

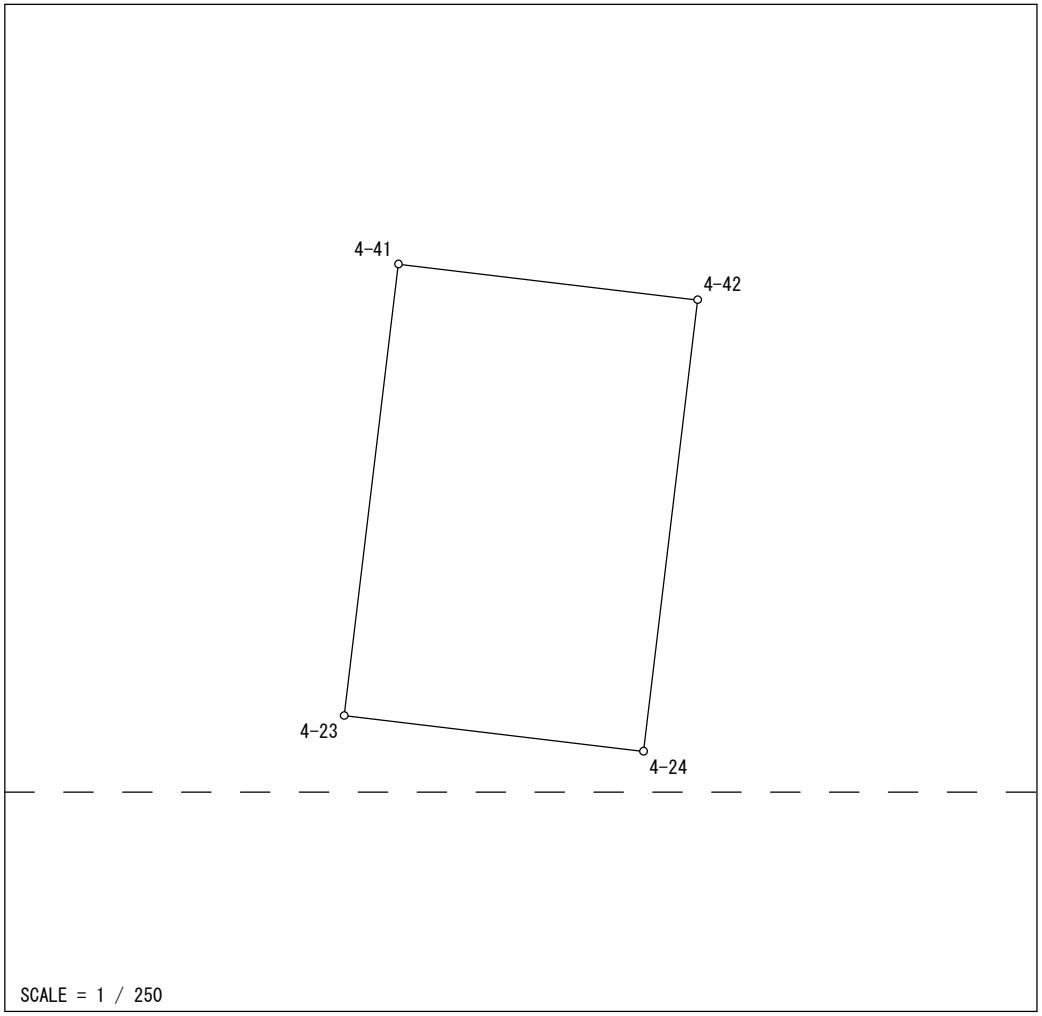

Ｎｏ．	図面番号	点番	点名	Ｘ	Ｙ	距離	方向角
1	V⁵51-2	56	4-41	-144857.595	-74969.718	9.936	96-50-17
2		58	4-42	-144858.778	-74959.853	14.998	186-50-21
3		57	4-24	-144873.669	-74961.639	9.935	276-50-20
4		55	4-23	-144872.486	-74971.503	14.998	6-50-08
1		56	4-41	-144857.595	-74969.718		

面積＝　149 .0045160

坪数＝　45 .07

地 積 計 算 簿

大字： 高塚町　　字：　　地番： 5135

精度区分　甲二　　地目： 宅地

所有者：　　住所：

図面番号： V⁵51-2

筆界未定：

一筆略図

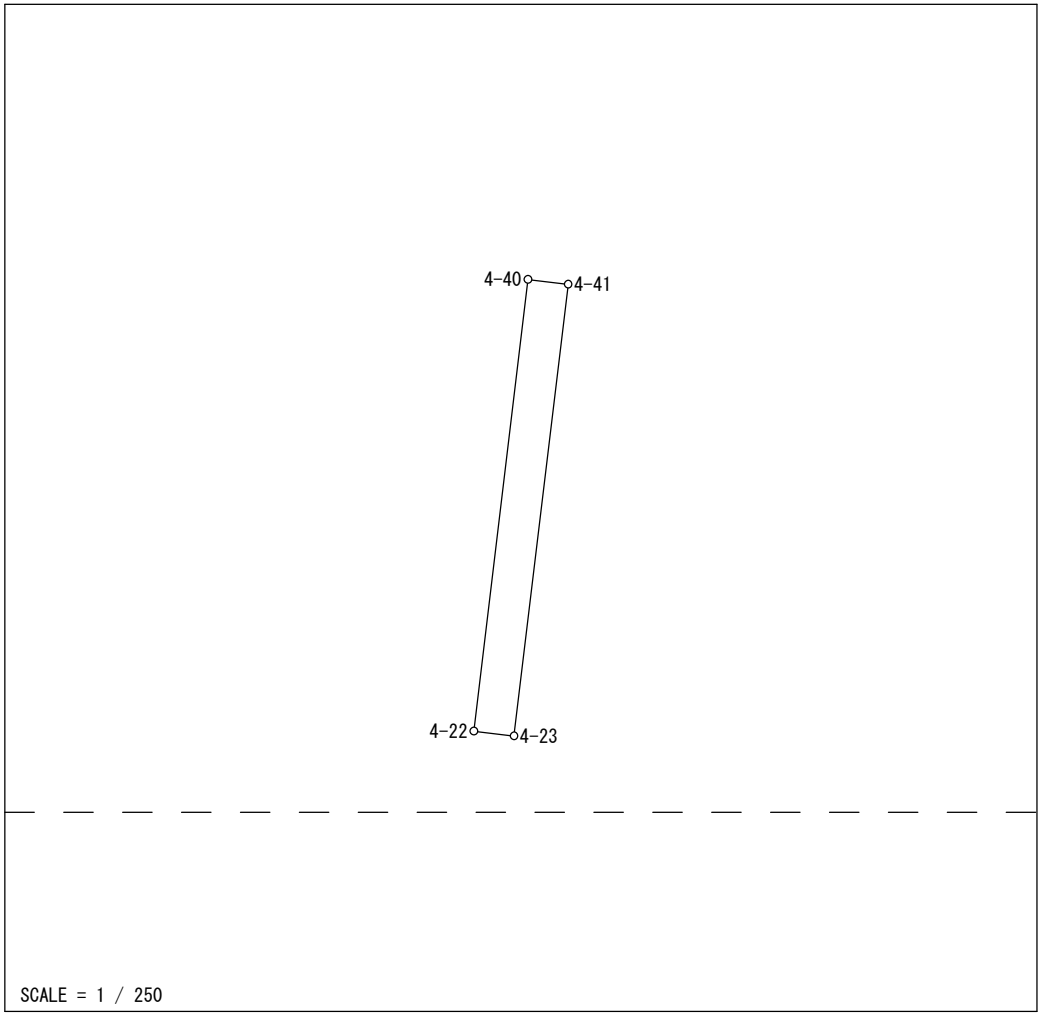

Ｎｏ．	図面番号	点番	点名	X	Y	距離	方向角
1	V⁵51-2	56	4-41	-144857.595	-74969.718	14.998	186-50-08
2		55	4-23	-144872.486	-74971.503	1.334	276-50-52
3		53	4-22	-144872.327	-74972.827	14.997	6-49-54
4		54	4-40	-144857.436	-74971.043	1.335	96-50-34
1		56	4-41	-144857.595	-74969.718		

面積＝　20 .0068650

坪数＝　6 .05

地 積 計 算 簿

大字： 高塚町　　字：　　地番： 5136

精度区分　甲二　　地目： 宅地

所有者：　　住所：

図面番号： V⁵51-2

筆界未定：

一筆略図

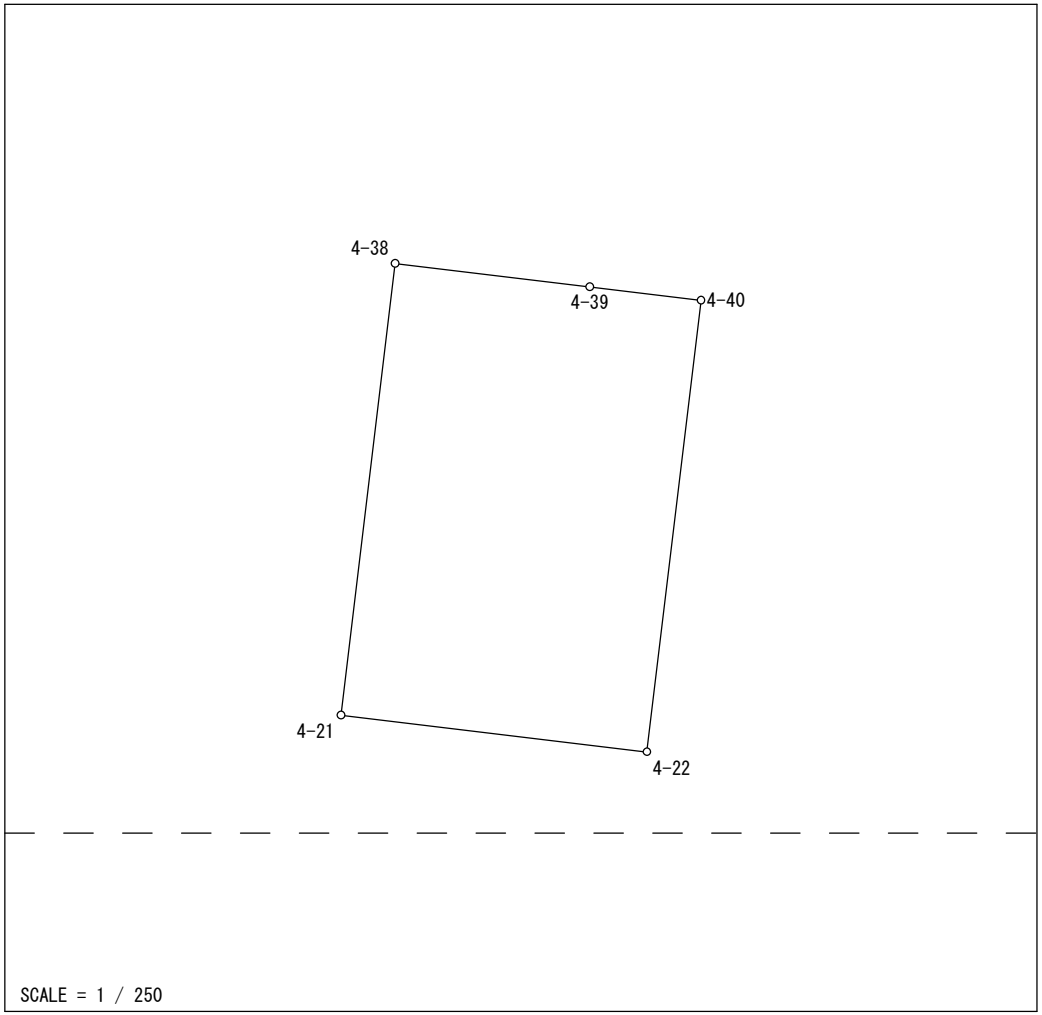

Ｎｏ．	図面番号	点番	点名	Ｘ	Ｙ	距離	方向角
1	V⁵51-2	54	4-40	-144857.436	-74971.043	14.997	186-49-54
2		53	4-22	-144872.327	-74972.827	10.160	276-50-03
3		51	4-21	-144871.118	-74982.915	14.997	6-49-54
4		52	4-38	-144856.227	-74981.131	6.470	96-50-06
5		61	4-39	-144856.997	-74974.707	3.690	96-49-56
1		54	4-40	-144857.436	-74971.043		

面積＝　152 .3766920

坪数＝　46 .09

地 積 計 算 簿

大字： 高塚町　　字：　　地番： 5137

精度区分　甲二　　地目： 宅地

所有者：　　住所：

図面番号： V⁵51-2

筆界未定：

一筆略図

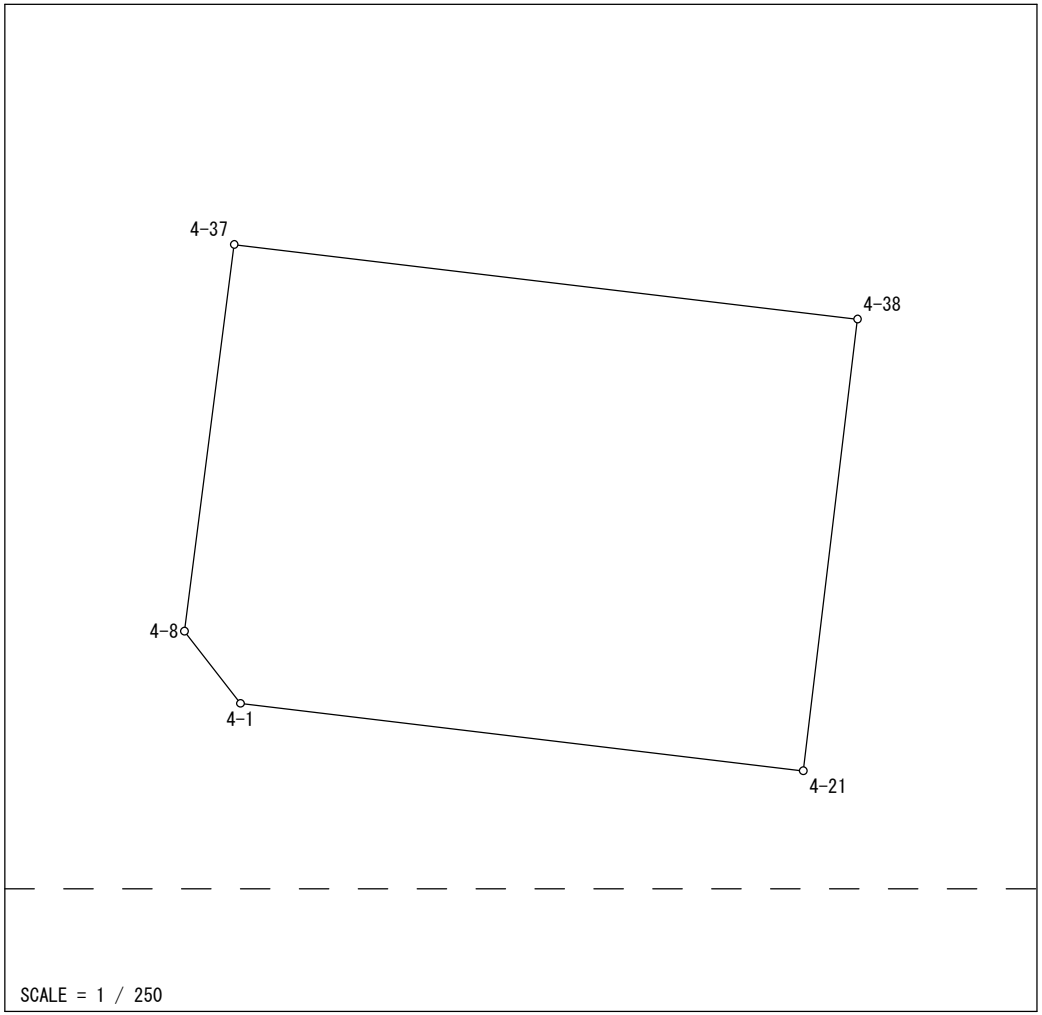

Ｎｏ．	図面番号	点番	点名	X	Y	距離	方向角
1	V⁵51-2	50	4-37	-144853.764	-75001.678	20.694	96-50-08
2		52	4-38	-144856.227	-74981.131	14.997	186-49-54
3		51	4-21	-144871.118	-74982.915	18.687	276-50-07
4		41	4-1	-144868.894	-75001.469	3.012	322-06-24
5		42	4-8	-144866.517	-75003.319	12.858	7-19-56
1		50	4-37	-144853.764	-75001.678		

面積＝　309 .0551400
坪数＝　93 .48

地 積 計 算 簿

大字： 高塚町　　字：　　地番： 5138

精度区分　甲二　　地目： 宅地

所有者：　　住所：

図面番号： V⁵51-2

筆界未定：

一筆略図

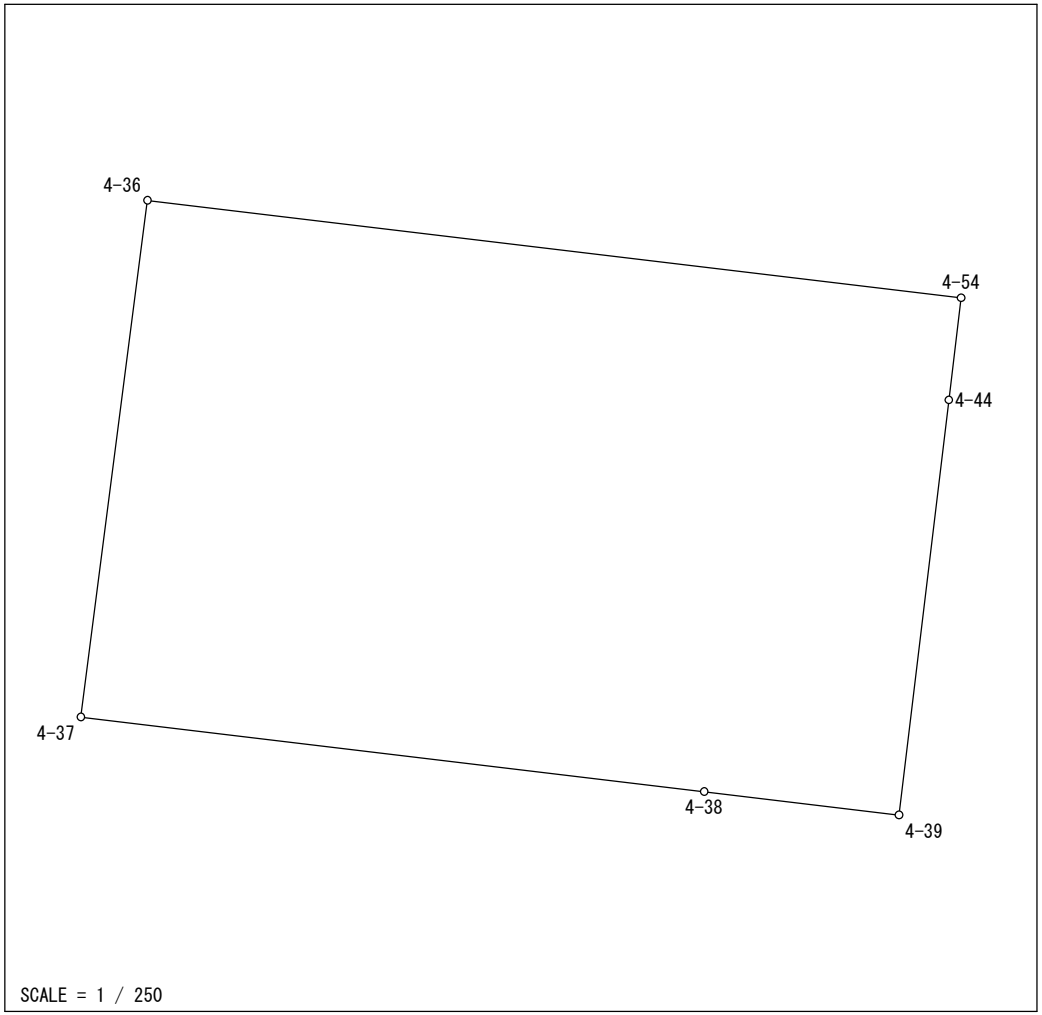

Ｎｏ．	図面番号	点番	点名	X	Y	距離	方向角
1	V⁵51-2	52	4-38	-144856.227	-74981.131	20.694	276-50-08
2		50	4-37	-144853.764	-75001.678	17.180	7-20-02
3		63	4-36	-144836.725	-74999.485	27.015	96-49-58
4		122	4-54	-144839.939	-74972.662	3.395	186-50-03
5		65	4-44	-144843.310	-74973.066	13.785	186-50-13
6		61	4-39	-144856.997	-74974.707	6.470	276-50-06
1		52	4-38	-144856.227	-74981.131		

面積＝　465 .3857935

坪数＝　140 .77

地 積 計 算 簿

大字： 高塚町　　字：　　地番： 5139

精度区分　甲二　　地目： 宅地

所有者：　　住所：

図面番号： V⁵51-2

筆界未定：

一筆略図

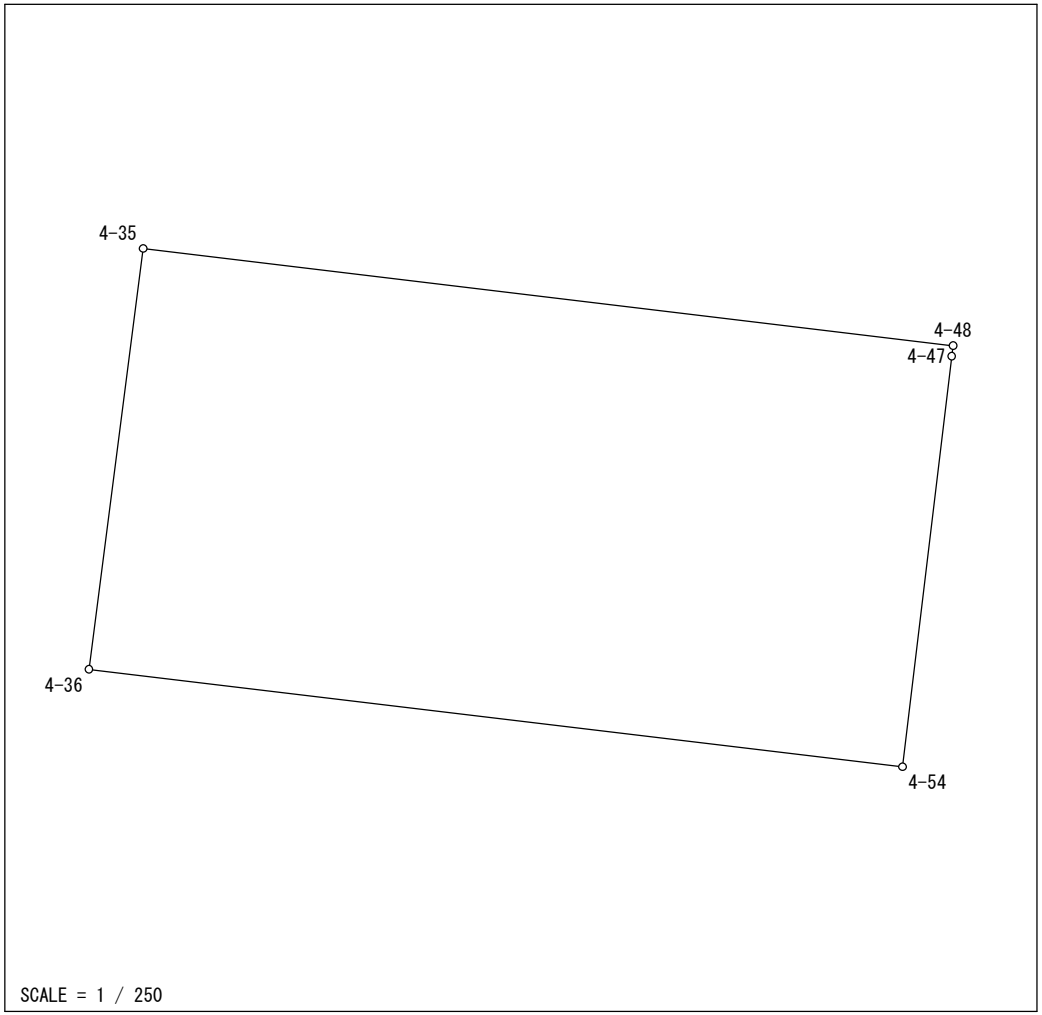

Ｎｏ．	図面番号	点番	点名	X	Y	距離	方向角
1	V⁵51-2	66	4-35	-144822.853	-74997.699	26.892	96-50-10
2		67	4-48	-144826.054	-74970.998	0.352	186-51-44
3		68	4-47	-144826.403	-74971.040	13.633	186-49-59
4		122	4-54	-144839.939	-74972.662	27.015	276-49-58
5		63	4-36	-144836.725	-74999.485	13.986	7-20-11
1		66	4-35	-144822.853	-74997.699		

面積＝　376 .9481375

坪数＝　114 .02

地 積 計 算 簿

大字： 高塚町　　字：　　地番： 5140

精度区分　甲二　　地目： 宅地

所有者：　　住所：

図面番号： V⁵51-2

筆界未定：

一筆略図

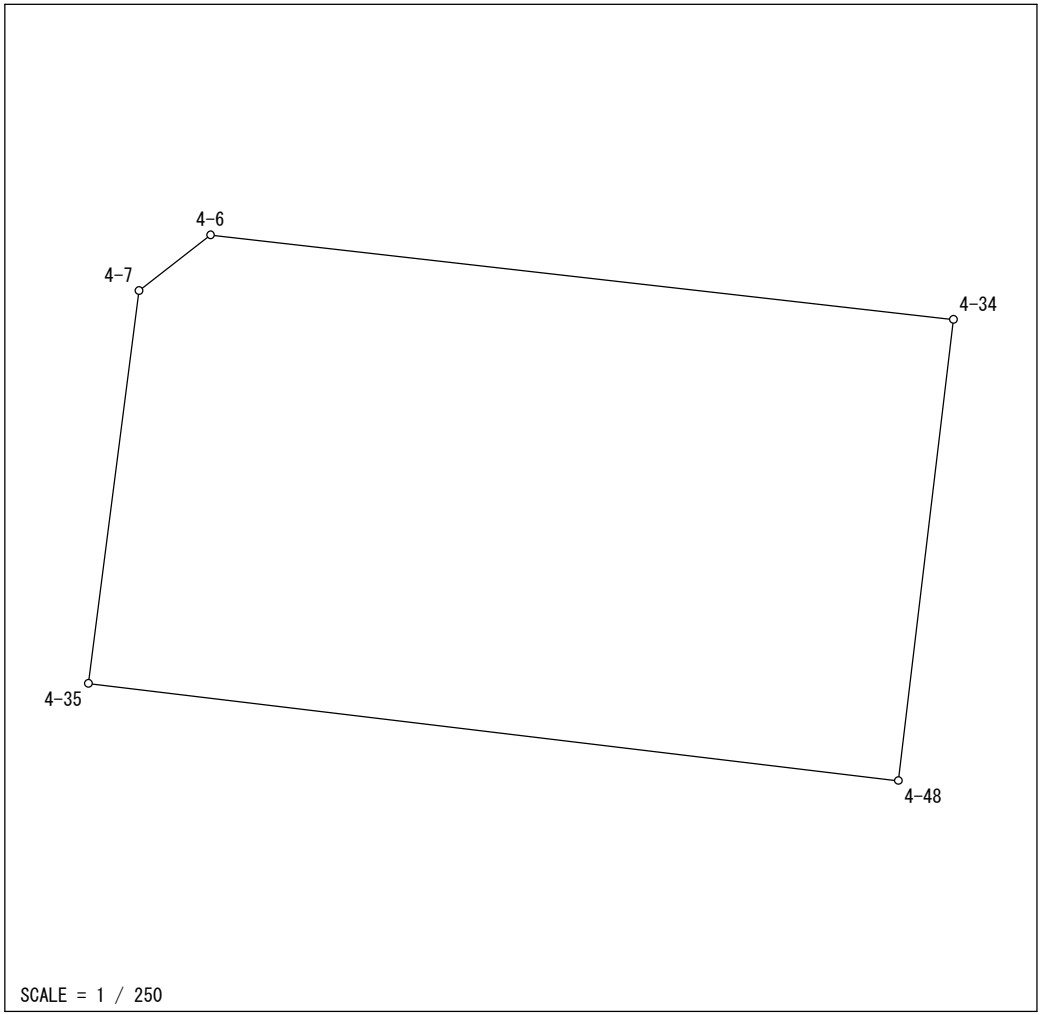

Ｎｏ．	図面番号	点番	点名	X	Y	距離	方向角
1	V⁵51-2	67	4-48	-144826.054	-74970.998	26.892	276-50-10
2		66	4-35	-144822.853	-74997.699	13.058	7-20-04
3		10	4-7	-144809.902	-74996.032	2.994	52-00-03
4		9	4-6	-144808.059	-74993.673	24.656	96-30-24
5		62	4-34	-144810.853	-74969.176	15.310	186-50-06
1		67	4-48	-144826.054	-74970.998		

面積＝　406 .4252565

坪数＝　122 .94

地 積 計 算 簿

大字： 高塚町　　字：　　地番： 5141

精度区分　甲二　　地目： 宅地

所有者：　　住所：

図面番号： V⁵51-2

筆界未定：

一筆略図

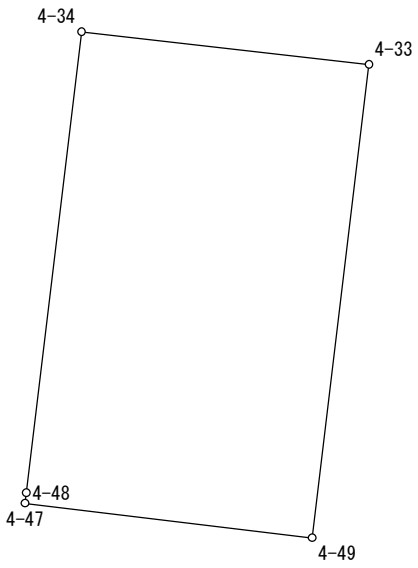

SCALE = 1 / 250

Ｎｏ．	図面番号	点番	点名	X	Y	距離	方向角
1	V⁵51-2	76	4-33	-144811.934	-74959.702	15.716	186-49-49
2		77	4-49	-144827.538	-74961.571	9.537	276-50-06
3		68	4-47	-144826.403	-74971.040	0.352	6-51-44
4		67	4-48	-144826.054	-74970.998	15.310	6-50-06
5		62	4-34	-144810.853	-74969.176	9.535	96-30-34
1		76	4-33	-144811.934	-74959.702		

面積＝　149 .6043555

坪数＝　45 .25

地 積 計 算 簿

大字： 高塚町　　字：　　地番： 5142

精度区分　甲二　　地目： 宅地

所有者：　　住所：

図面番号： V⁵51-2

筆界未定：

一筆略図

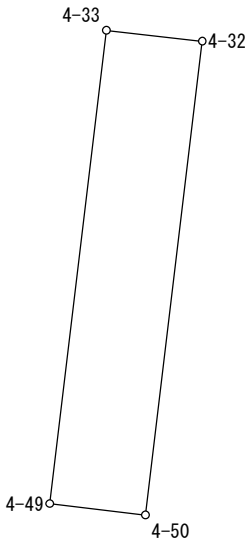

SCALE = 1 / 250

Ｎｏ．	図面番号	点番	点名	X	Y	距離	方向角
1	V⁵51-2	77	4-49	-144827.538	-74961.571	15.716	6-49-49
2		76	4-33	-144811.934	-74959.702	3.180	96-29-58
3		74	4-32	-144812.294	-74956.542	15.734	186-50-00
4		75	4-50	-144827.916	-74958.414	3.180	276-49-40
1		77	4-49	-144827.538	-74961.571		

面積＝　50 .0038750

坪数＝　15 .12

地 積 計 算 簿

大字： 高塚町　　字：　　地番： 5143

精度区分　甲二　　地目： 宅地

所有者：　　住所：

図面番号： V⁵51-2

筆界未定：

一筆略図

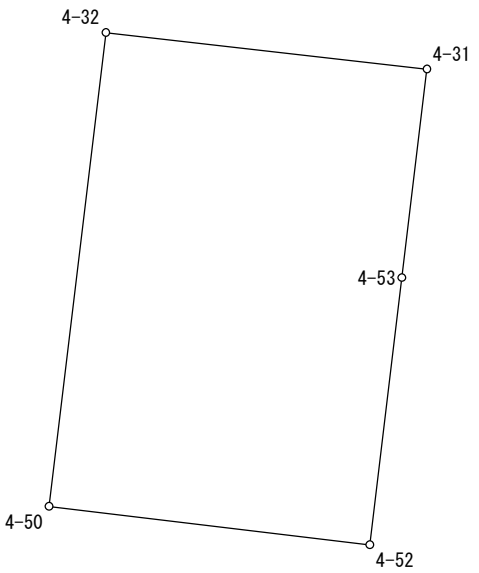

SCALE = 1 / 250

Ｎｏ．	図面番号	点番	点名	X	Y	距離	方向角
1	V⁵51-2	75	4-50	-144827.916	-74958.414	15.734	6-50-00
2		74	4-32	-144812.294	-74956.542	10.653	96-30-21
3		70	4-31	-144813.501	-74945.958	6.923	186-50-08
4		72	4-53	-144820.375	-74946.782	8.872	186-49-46
5		71	4-52	-144829.184	-74947.837	10.653	276-50-10
1		75	4-50	-144827.916	-74958.414		

面積＝　167 .9289345
坪数＝　50 .79