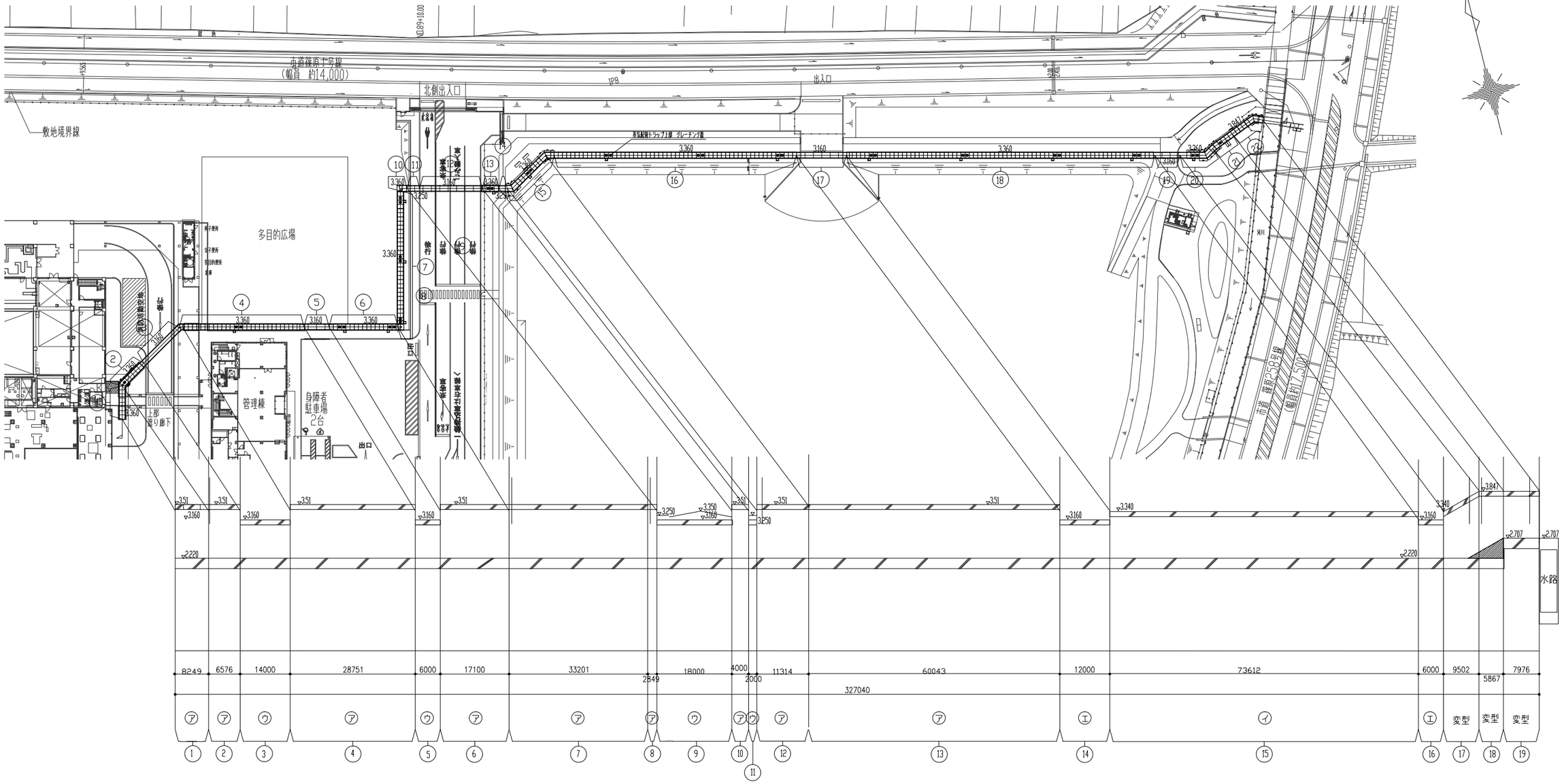

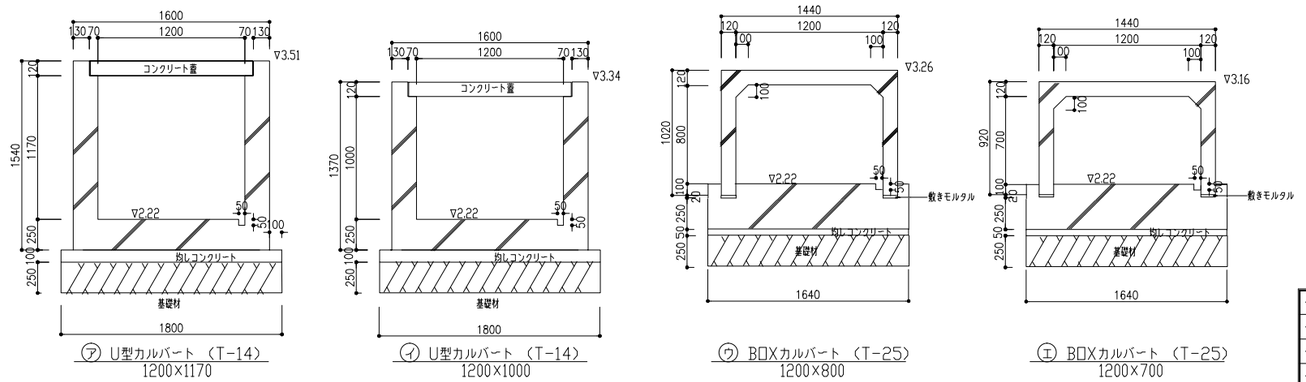

カルバート詳細図 1:25

太洋コンクリート U型カルバート、ボックスカルバート同等品

数量表

トレンチ形状	数 量
ア型	172.083 m
イ型	73.612 m
ウ型	40.000 m
エ型	18.000 m
変型	23.345 m
合 計	327.040 m

トレンチ断面図 縦 1:50 横 1:500

改正	記事	作図	日付	検図	日付	審査	日付	承認	日付
◇									
◇									
◇									
◇									
Ⓕ	検工図	内堀	09.01.31	松浦/塩原	09.01.31	三井	09.01.31		

三井造船株式会社
環境プラントエンジニアリング
一級建築士事務所
東京都第39888号

新牧 拓也
一級建築士登録第186365号

注記：本図は三井造船株式会社の権利に属するもので、取り扱いには機密を必要とする。故に当社の公式の書面文書のない限り、本図に含まれる内容を他に洩らしたり譲渡したりしてはならないし、又いかなる方法であっても複写・転写・写真撮影等をしてはならない。

三井造船・三井住友建設特定建設工事共同企業体

部署			
環プラ設一土建			
承認	三井	06.08.31	
審査	松浦/塩原	06.08.31	
審査	佐藤/内堀	06.08.31	
作図	REC	06.08.31	

タイトル
(仮称)浜松市新清掃工場・新水泳場整備運営事業
(新清掃工場建設工事)

外構トレンチ計画図

縮尺	工事番号	図面番号	改正
A1:1/500 A3:1/1000	HZ1658	065AD0011	Ⓕ

配布先

顧客		2
コンサル		2
三井造船株式会社 環境・プラント事業本部	営業	
	企業務	
	プロ国内	
	70版PC	1
	プロ調	
	設機器	
	設燃焼	
	設計装	
	設電気	
	設置総括	
	設土建	1
	品品	
	環技サ	
	環技計	
	建国内	
	建安全	
	技開環	
資材(環)		
外注メーカー		
現地		
FS		1
返却用		1
控		
合計		8

出図目的
- 承認願用
- 返却用
- 提出用
- 工事用
- 工事準備用
- ○ 完成図
- 参考図
- 検討用
- 材手用
- 旧図返却

09.01.31 出図日