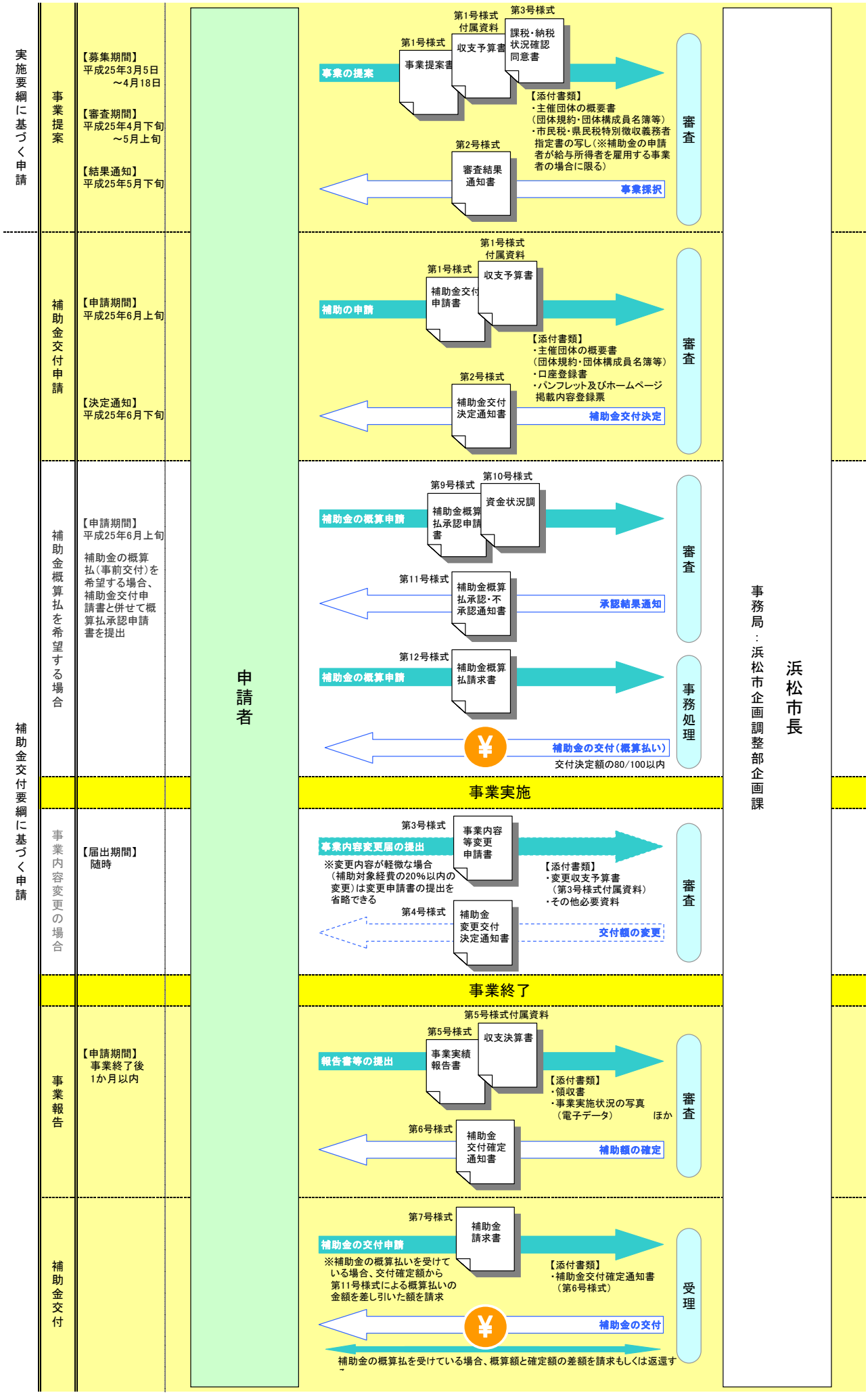みんなのはままつ創造プロジェクト　～申請から補助金交付まで流れ～